A WIRTGEN GROUP COMPANY

VÖGELE

Highway Class

SUPER 3000-3i

EXTENDEDORA SOBRE ORUGAS

Anchura de extendido máx. 18 m
Rendimiento de extendido máx. 1800 t/h
Anchura de transporte 3 m

PREMIUM LINE

www.voegele.info

SUPER 3000-3i – la nueva campeona mundial en flexibilidad de VÖGELE

Con una anchura de extendido de hasta 18 m, un rendimiento de extendido de 1800 t/h y una potencia del motor de 354 kW, la SUPER 3000-3i es el nuevo buque insignia entre las extendedoras de VÖGELE. Como representante de la Premium Line, la extendedora grande ofrece, además, todas las características de la generación "Guión 3".

Gracias al nuevo e innovador concepto de transferencia de material, en el que las alturas de la cinta transportadora y del sinfín de distribución se ajustan conjuntamente, la extendedora puede extender sin problemas tanto capas de rodadura delgadas como gruesas capas de protección contra heladas de hasta 50 cm, sin para ello tener que realizar ningún trabajo de reequipamiento mecánico.

Además, la SUPER 3000-3i está equipada con la función "AutoSet Plus". Con la cual, los procesos de extendido se pueden automatizar y reproducir la calidad de extendido conseguida con solo pulsar un botón. De esta forma, la extendedora de la Highway Class puede ajustarse rápida y sencillamente a las tareas de extendido más diversas.

Para implementar eficiente y productivamente una gran cantidad de aplicaciones, el concepto de regla del nuevo buque insignia de VÖGELE también está concebido para conseguir la máxima flexibilidad.

La SUPER 3000-3i puede equiparse con la regla extensible AB 600 y las reglas fijas SB 300 y SB 350. Las reglas se comercializan con diferentes sistemas de compactación de támper con vibración (TV) disponiéndose incluso de reglas de gran compactación con támper y dos listones de presión (TP2).

Los highlights de la SUPER 3000-3i

» "PaveDock Assistant"

Las funciones "PaveDock" y "PaveDock Assistant" aumentan la seguridad del proceso en la transferencia de la mezcla.

» Premium Line

El volumen de suministro estándar contiene características "Guión 3" excepcionales como **ErgoPlus 3**, **"VÖGELE EcoPlus"** y **"AutoSet Plus"**.

» Kit Heavy-Duty

Kit Heavy-Duty incorporado estandarizadamente contrarresta el desgaste abrasivo provocado por mezclas no bituminosas.

» Extensiones hidráulicas

Máxima flexibilidad, dado que las **extensiones hidráulicas de la SB 300 y la SB 350** son ajustables hasta 1,25 m por cada lado.

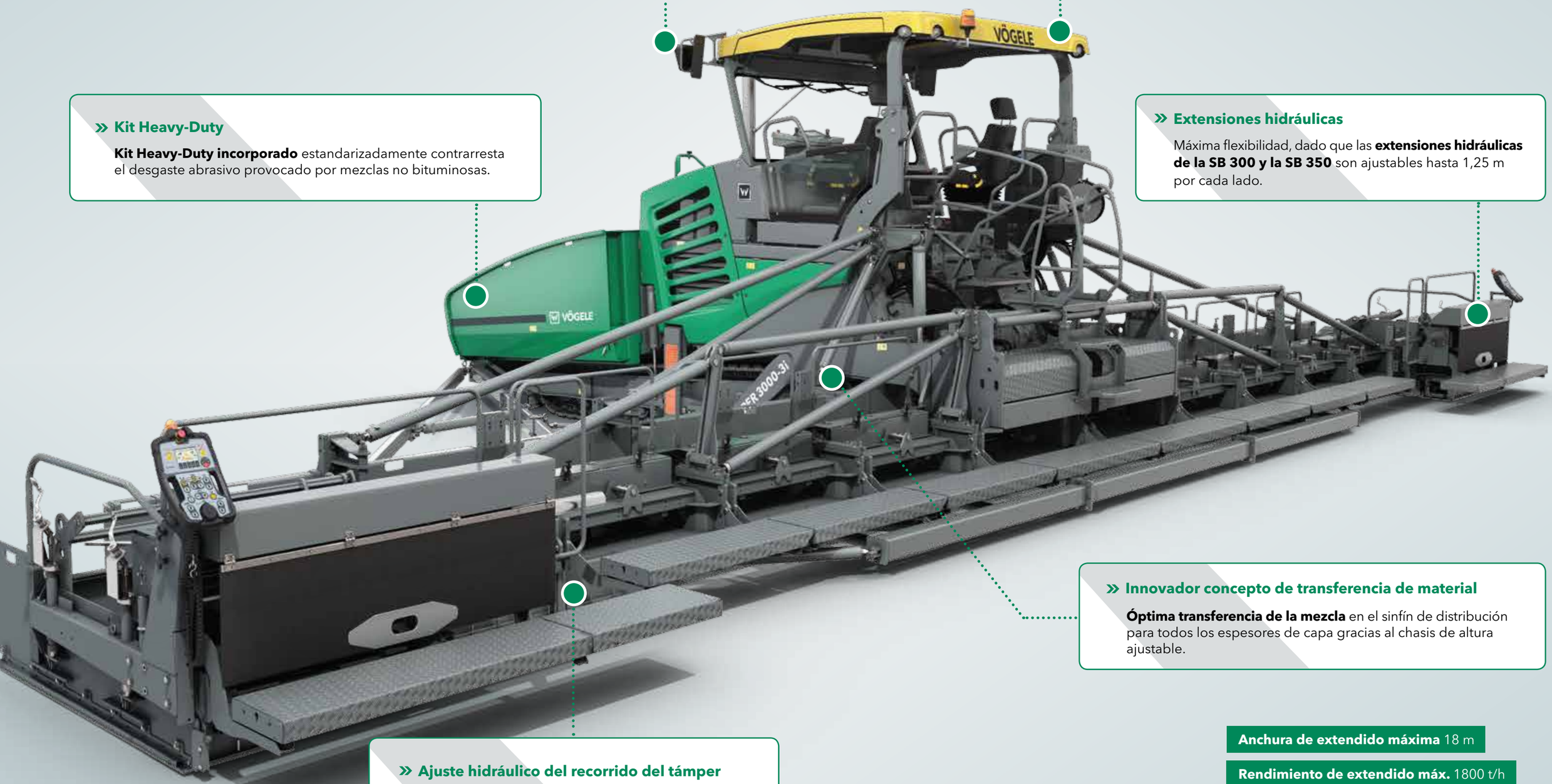

» Innovador concepto de transferencia de material

Óptima transferencia de la mezcla en el sinfín de distribución para todos los espesores de capa gracias al chasis de altura ajustable.

» Ajuste hidráulico del recorrido del támper

En la SB 300 y la SB 350, el **recorrido del támper puede ajustarse muy cómodamente (4 u 8 mm).**

Anchura de extendido máxima 18 m

Rendimiento de extendido máx. 1800 t/h

Espesor de extendido máximo 50 cm

El concepto de accionamiento: rendimientos imponentes, eficiencia fascinante

La fuerza motriz de la extendedora de la Highway Class es el motor diésel de seis cilindros de alto rendimiento con 354 kW.

Gestión del motor inteligente con modo ECO y el equipamiento de reducción de emisiones "VÖGELE EcoPlus" hacen posible un reducido consumo de carburante y un servicio silencioso.

Máximo rendimiento, dado que todos los componentes de accionamiento, incluido el generador de corriente trifásica, son abastecidos a través del engranaje de distribución de bombas, y trabajan con la máxima eficiencia.

Trenes de orugas grandes y de gran tracción transforman eficientemente la energía motriz en propulsión.

Técnica de accionamiento preparada para el futuro

Tres componentes principales forman la unidad de accionamiento de la SUPER 3000-3i: el radiador de múltiples circuitos de grandes dimensiones, un moderno motor diésel refrigerado por líquido y un engranaje de distribución de bombas abridado directamente al motor.

La fuerza que impulsa el equipo de potencia de VÖGELE es el motor diésel de alto rendimiento. Este motor de seis cilindros presta 354 kW a 1800 rpm. Si bien, para muchas aplicaciones ya es suficiente el modo ECO economizador de carburante. Con él, la SUPER 3000-3i todavía dispone de 350 kW. Además, con sólo 1600 rpm, el funcionamiento de la máquina es especialmente silencioso.

Un radiador de múltiples circuitos de grandes dimensiones procura que la unidad de accionamiento pueda trabajar siempre a máximo rendimiento. Junto con la innovadora conducción del aire y el ventilador regulado, las temperaturas se mantienen siempre en el rango óptimo lo que colabora determinantemente a la larga vida útil del motor diésel y del aceite hidráulico. Otra ventaja: la máquina se puede utilizar sin problemas en todas las regiones climáticas del mundo.

Todos los consumidores hidráulicos son abastecidos con aceite hidráulico directamente a través del engranaje de distribución de bombas. Esto tiene la ventaja de que todas las bombas hidráulicas y válvulas están reunidas en un punto y, con ello, son fácilmente accesibles para realizar los trabajos de mantenimiento. Incluso el generador de alto rendimiento para el calentamiento de la regla está abridado directamente al engranaje de distribución de bombas y, gracias a la refrigeración de aceite integrada, carece totalmente de mantenimiento y es muy silencioso.

La unidad motriz de la SUPER 3000-3i, con catalizador de oxidación de diésel (DOC), filtro de partículas para motores diésel (DPF) y reducción catalítica selectiva (SCR) para el tratamiento posterior de gases de escape, cumple los estrictos estándares de la fase de gas de escape europea V y de la norma estadounidense EPA Tier 4f.

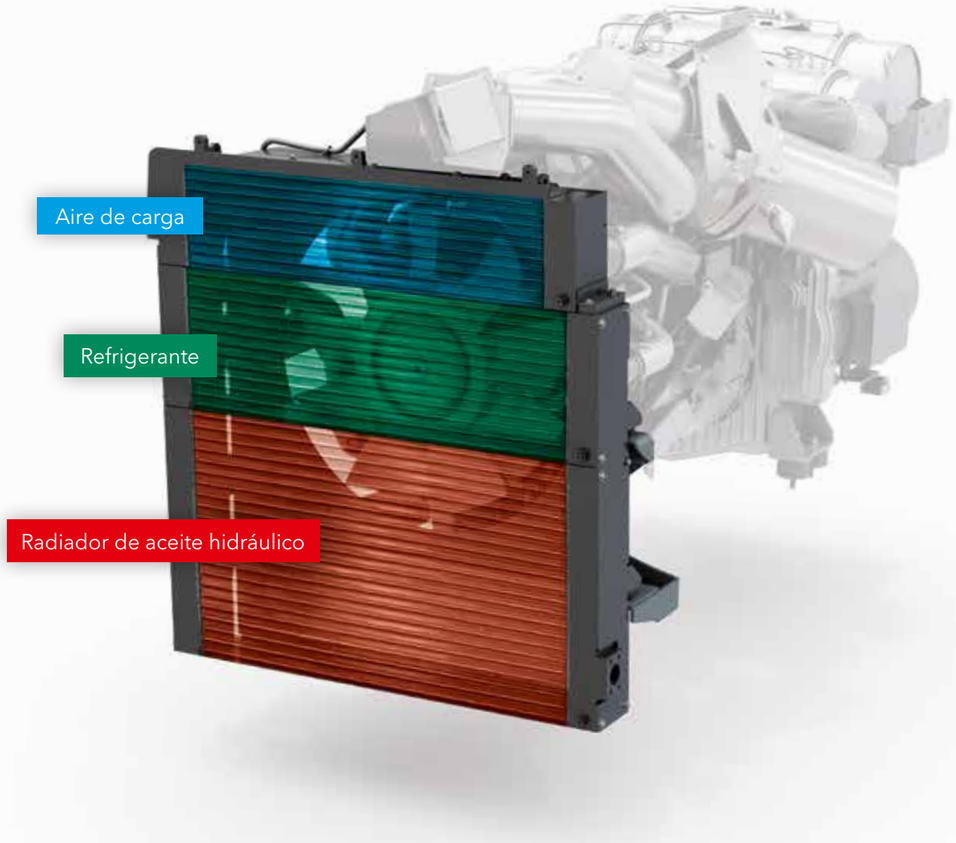

El radiador de múltiples circuitos de grandes dimensiones está subdividido en tres sectores. A través del mismo, el líquido refrigerante del motor, el aire de sobrealimentación y el aceite hidráulico se mantienen a una temperatura óptima.

- **Las máquinas con la adición "i"** en la denominación del producto no sólo son económicas sino también extremadamente limpias.

  La "i" es la inicial de "intelligent emission control" y designa todas las máquinas de WIRTGEN GROUP equipadas con la más moderna técnica de motores. Estos motores cumplen las estrictas directivas de la legislación sobre gases de escape en vigor.

- **Potente y económico** motor diésel de 6 cilindros con modo ECO.

- **El modo ECO** con 1600 rpm es suficiente para muchas aplicaciones, reduce los costes de explotación y hace posible un funcionamiento especialmente silencioso.

- **Potente generador de accionamiento directo** y refrigerado por aceite que hace posible un calentamiento rápido y regular de la regla de extendido. El accionamiento del generador de la generación "Guión 3" se realiza directamente a través del engranaje de distribución de bombas, por lo que carece de mantenimiento.

“VÖGELE EcoPlus”: Menos es más

Ya hace mucho tiempo que para nosotros dejó de ser suficiente que nuestras extendedoras cumplan las directrices sobre emisiones. Por eso, el concepto de máquinas de la generación “Guión 3” apuesta por innovaciones de la técnica de maquinaria respetuosas con el medio ambiente y, con ello, consigue menos consumo, menos emisiones y menos costes.

Una de esas innovaciones es el equipo de reducción de emisiones “VÖGELE EcoPlus”. Según la aplicación y el grado de utilización de la extendedora, con “VÖGELE EcoPlus” es posible ahorrar hasta un 25 % de carburante.

Lo que no solo representa un ahorro financiero considerable para los empresarios sino también un beneficio para el medio ambiente. Pues cada litro ahorrado de carburante reduce la emisión de dióxido de carbono (CO_2).

25 % AHORRO DE CARBURANTE

25 % MENOS EMISIONES DE CO_2

MENOS EMISIONES DE RUIDOS

Las innovaciones técnicas

01

Caja de transferencias con capacidad de desembragar las bombas hidráulicas

Cuando la extendedora está en reposo se desconectan automáticamente todas las bombas hidráulicas para “desplazamiento”, “transporte” y “compactación”. La consecuencia: menos consumo de carburante.

02

Accionamiento del támper con consumo energético optimado

El accionamiento del támper es alimentado por una bomba de cilindrada variable. Ésta transporta siempre exclusivamente la cantidad exacta de aceite necesaria para cada velocidad del támper. Ni más ni menos.

03

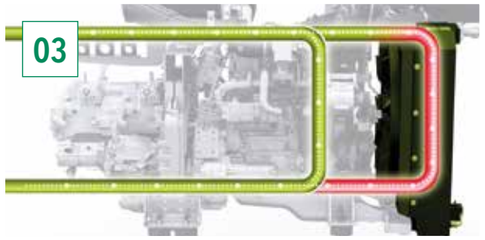

Circuito de temperatura de aceite hidráulico controlado

Una conmutación de bypass pone el aceite hidráulico muy rápidamente a la temperatura de servicio óptima. Esto permite trabajar con la extendedora de forma más rápida y con menos consumo de carburante.

04

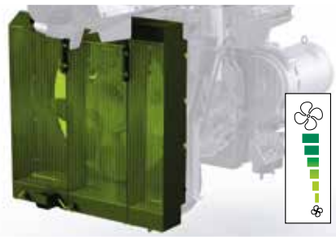

Ventilador con velocidad variable

El ventilador de velocidad variable adapta su número de revoluciones automáticamente a la carga del motor y a la temperatura exterior. Este tipo de accionamiento ahorra energía y reduce las emisiones de ruidos.

Eficiente transformación de la energía motriz

Accionamientos individuales hidráulicos de alta calidad son componentes esenciales del concepto de accionamiento de VÖGELE. Con nuestras extendedoras trabajamos de forma muy productiva con un alto nivel de rendimiento.

Los accionamientos están directamente incorporados en los tambores de los trenes de orugas y consiguen así transformar la potencia motriz en velocidad de trabajo sin pérdida alguna.

Los robustos deflectores situados delante del tren de orugas liberan el carril confiablemente de mezcla derramada. Los deflectores pueden subirse y bajarse hidráulicamente de forma absolutamente automática mediante la pulsación de un botón o a través de la función "AutoSet Plus".

» **Los sistemas hidráulicos** del accionamiento, de la transferencia y la distribución del material, así como los grupos de compactación están dispuestos en circuitos cerrados independientes y, con ello, consiguen el mejor rendimiento posible.

» **El largo tren de orugas** tiene una gran superficie de apoyo para conseguir la máxima tracción. Esto garantiza una propulsión constante, incluso en los terrenos más difíciles.

» **Marcha recta estable** y desplazamiento en curva preciso por medio de los accionamientos individuales regulados electrónicamente en los dos trenes de orugas.

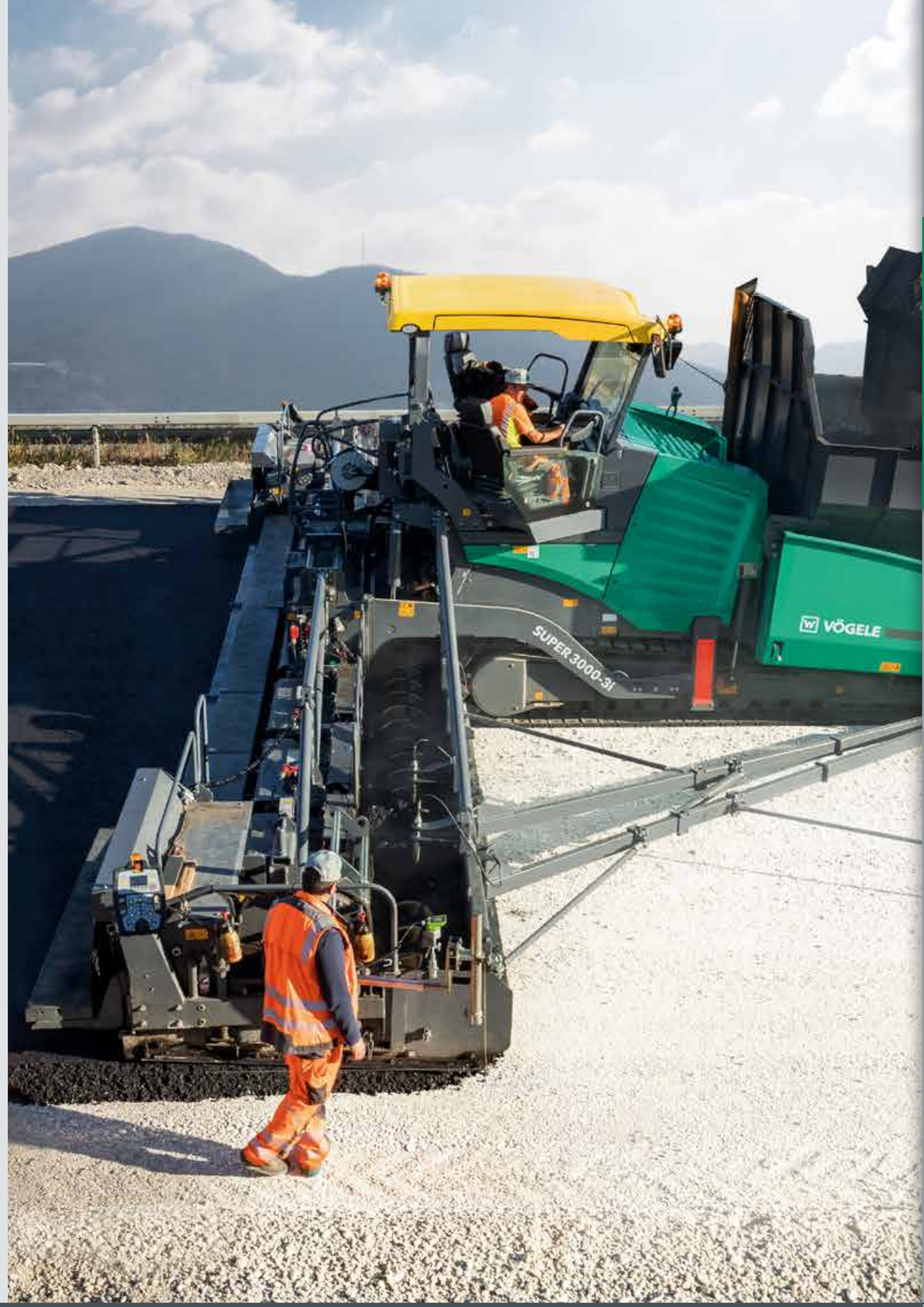

La mejor calidad de extendido y la máxima flexibilidad

Un flujo de material continuado es muy importante para un extendido sin interrupciones y de alta calidad. Por eso, en la concepción de nuestras extendedoras damos gran importancia a una gestión de material profesional.

Con las funciones **"PaveDock" y "PaveDock Assistant",** VÖGELE aumenta la seguridad del proceso de transferencia de mezcla y simplifica el proceso de comunicación entre el conductor de la extendedora y del camión en procesos de alimentación.

Gracias a su **gran rendimiento de material,** la SUPER 3000-3i está predestinada para proyectos de extendido de gran volumen con mezclas no bitumiosas. El **kit Heavy-Duty** incorporado estadarizadamente contrarresta el desgaste abrasivo de esta mezcla.

El **innovador transporte de material** se encarga de la óptima transferencia de la mezcla en el sinfín de distribución en todos los espesores de capas y, con ello, del óptimo aporte de la mezcla.

Tanto si se trata del extendido de capas de rodadura delgadas como de paquetes de sustrato espesos, la campeona mundial en flexibilidad de VÖGELE se enfrenta con bravura a cualquier reto.

“PaveDock Assistant”: el sistema de comunicación

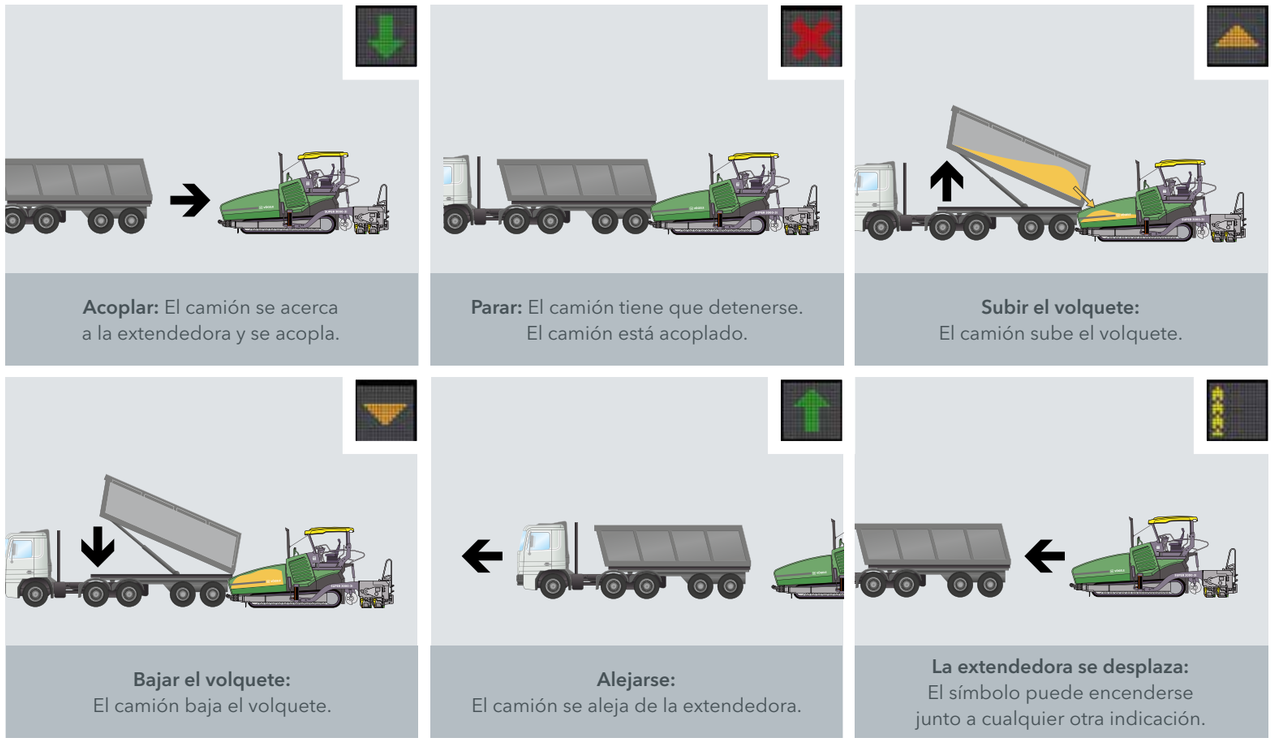

“PaveDock Assistant” es el sistema de comunicación entre el conductor de la extendedora y el del camión. Éste hace posible una transferencia de la mezcla a la extendedora especialmente rápida y segura. Elementos esenciales son los semáforos, dispuestos en la extendedora, y los elementos de mando correspondientes, situados en la consola de mando ErgoPlus 3 del conductor.

La extendedora dispone de dos semáforos fijados a la derecha e izquierda del techo. Con su ayuda, el conductor de la extendedora puede indicar claramente qué acciones ha de realizar el conductor del camión de mezcla (p. ej. ir marcha atrás, parar o volcar la mezcla). Gracias a su elevada colocación y el disponer de dos semáforos, para el conductor del camión queda garantizada la buena visibilidad de la señal desde cualquier posición.

“PaveDock” amortigua choques eficientemente

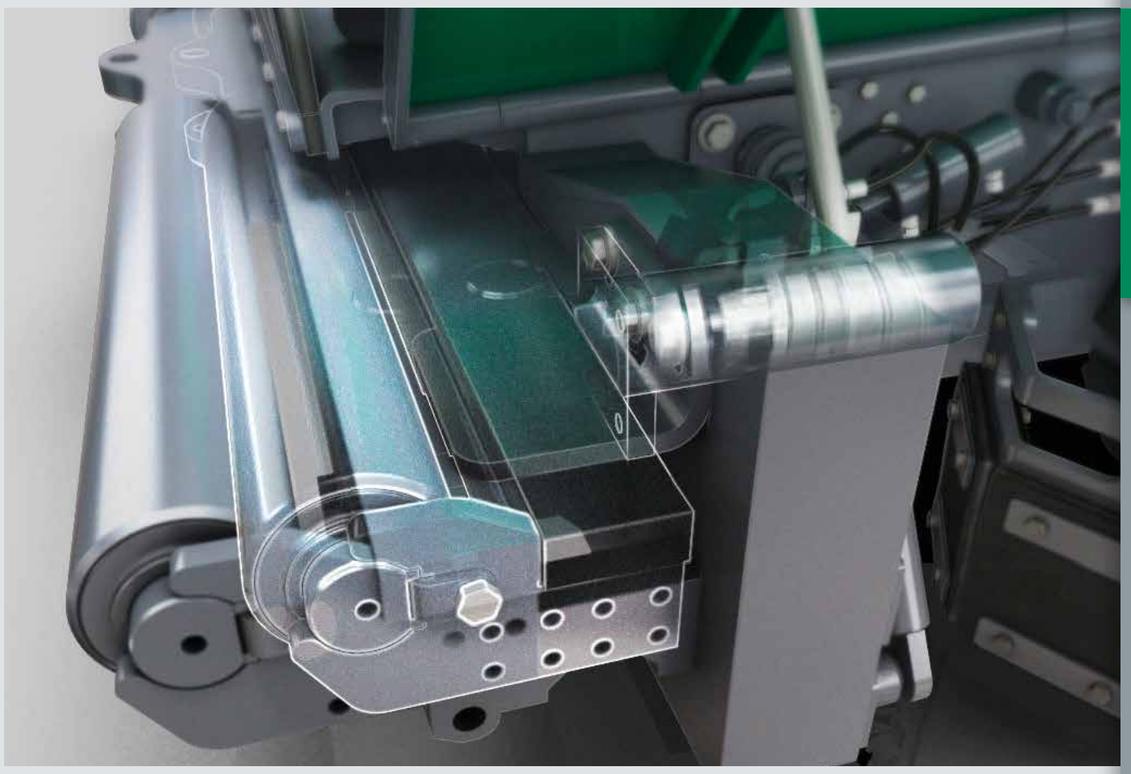

Rodillos de empuje para camiones especialmente anchos y montados oscilantes posibilitan la alimentación confortable y sin sacudidas por parte de los camiones transportadores de mezcla.

Alternativamente al rodillo de empuje montado oscilante, VÖGELE ofrece también “PaveDock”, un rodillo de empuje con suspensión elástica. De esta forma, los golpes del camión se compensan de forma todavía más eficiente y segura y no se trasladan al revestimiento extendido.

La combinación de las funciones “PaveDock” y “PaveDock Assistant” aumentan la seguridad del proceso en la transferencia de la mezcla: un sensor dispuesto en el rodillo de empuje avisa cuando un camión se ha acoplado a la extendedora. Los semáforos señalizadores muestran automáticamente el símbolo de parada. El conductor del camión puede reaccionar inmediatamente.

Tolva receptora gigantesca

Como todas las extendedoras VÖGELE, la SUPER 3000-3i también se alimenta de un modo extremadamente limpio, seguro y rápido.

La puerta frontal hidráulica de la tolva (opcional) se encarga de que se use toda la mezcla en el proceso de transporte de material.

- **La tolva receptora gigantesca** ofrece una capacidad de 18,5 toneladas, por lo que los camiones de mezcla se vacían en un mínimo de tiempo.
- **Alimentación del material sencilla** gracias a que las paredes de la tolva son profundas y muy salientes horizontalmente, así como gracias a los resistentes faldones delanteros de la tolva.
- **Los rodillos de empuje** para camiones, muy anchos y montados en suspensión oscilante, permiten una alimentación cómoda y regular mediante el vehículo transportador de la mezcla incluso en curvas.
- **Kit Heavy-Duty incorporado** contrarresta el desgaste abrasivo provocado por mezclas no bituminosas.

Kit Heavy-Duty

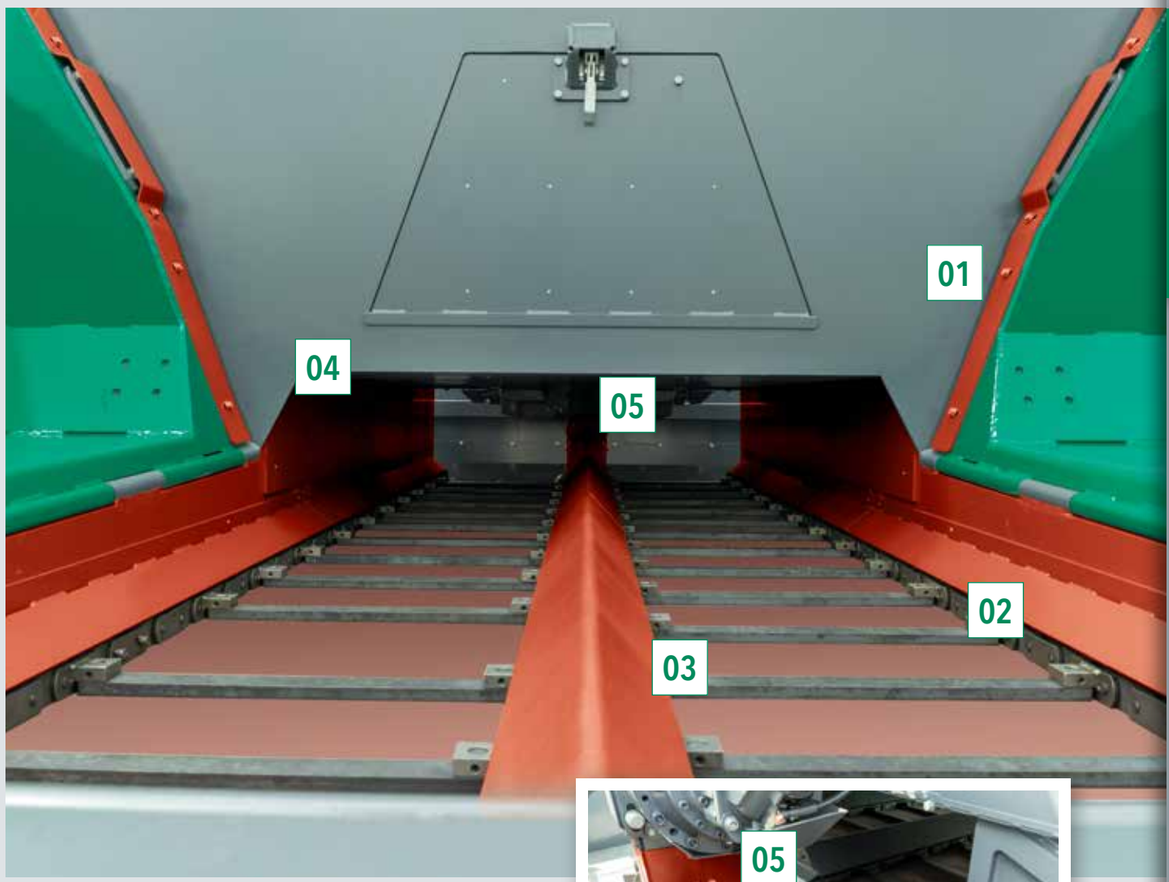

VÖGELE da desde siempre gran importancia a los materiales de alta calidad y procura que las máquinas tengan una larga disponibilidad para el servicio.

Gracias a su gran rendimiento de material, la SUPER 3000-3i está predestinada para realizar proyectos de extendido de gran volumen con mezclas no bituminosas. Por ello, el kit Heavy-Duty forma parte del equipamiento estándar del nuevo buque insignia.

Mediante la utilización de acero altamente resistente al desgaste en las piezas de transferencia de material sometidas a grandes esfuerzos, el kit Heavy-Duty ofrece una protección adicional contra el desgaste provocado por mezclas no ligadas.

Componentes especialmente protegidos por el kit Heavy-Duty (coloreados en rojo):

1) deflectores de las paredes de la tolva
2) protección lateral de las cadenas de las cintas transportadoras
3) protección central de las cadenas de las cintas transportadoras
4) túnel de material
5) caballete del sinfín

Distribución óptima de la mezcla en todos los espesores de capas

El innovador concepto de transferencia de material de la SUPER 3000-3i hace posible conseguir una elevada capacidad de transporte y una distribución óptima de la mezcla en todos los espesores de capa.

La novedad central se encuentra en que la altura del sinfín de distribución ya no se ajusta por separado sino con toda la parte trasera del chasis. Con ello, el punto de lanzamiento de la cinta transportadora al sinfín de distribución permanece inalterable a 27,5 cm en todo el rango de ajuste.

- **Innovador concepto de transferencia de material y el enorme túnel de material** (162 x 50 cm) posibilitan una capacidad de transporte de hasta 1800 t/h.
- **Extendido de espesores de capas grandes** de hasta 50 cm, sin reequipar la regla de extendido.
- **La unión fija** del sinfín de distribución con la pared trasera del chasis genera una mayor estabilidad en grandes anchuras de trabajo.
- **Sinfínes de distribución** con diámetros de las aletas variables de 340 a 480 mm posibilitan un aporte de la mezcla uniforme, también en anchuras de extendido grandes.

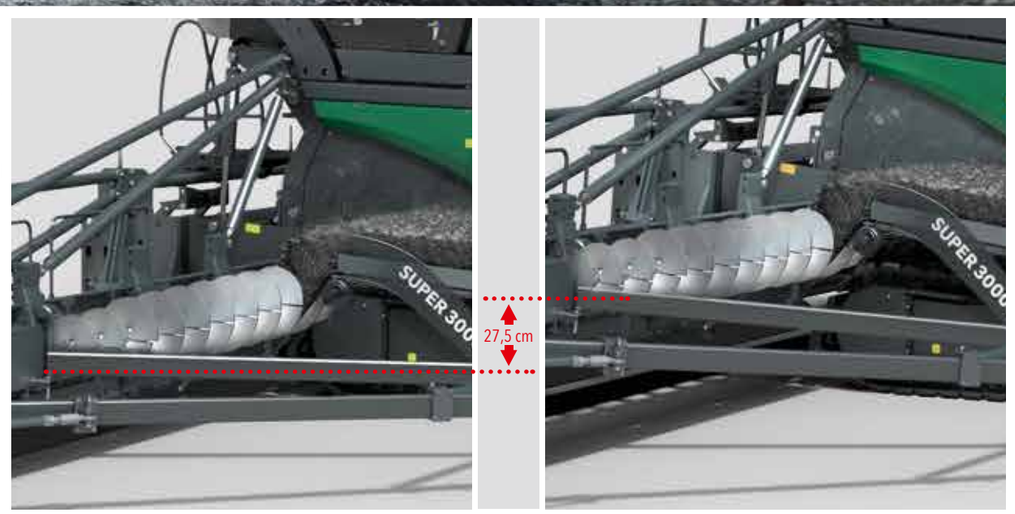

Innovador concepto de transferencia de material en el que la altura de la cinta transportadora y la del sinfín de distribución se ajustan conjuntamente. Esto hace posible una distribución óptima de la mezcla incluso con espesores de capa grandes de hasta 50 cm. Óptima transferencia de la mezcla en el sinfín de distribución en todos los espesores de capa gracias al chasis de altura ajustable con progresión continua.

Procesos automatizados con “AutoSet Plus”

Con esta innovación para las extendedoras SUPER de la generación “Guión 3” se pueden automatizar los desarrollos y organizar el proceso de extendido de forma más eficiente –simplemente pulsando un botón en la consola de mando del conductor ErgoPlus 3–.

Aquí hay que diferenciar entre la **función de desplazamiento** y los **programas de extendido**.

La función de desplazamiento

El sistema de desplazamiento acelera la reanudación del trabajo, por ejemplo después de haber realizado un desplazamiento o de un cambio de turno. Para ello se guardan los ajustes de la extendedora relevantes para el extendido en el modo de servicio “Extendido” a través de la pantalla de la consola de mando del conductor. Tras el cambio al modo de servicio “Desplazamiento” o “Posicionamiento”, es suficiente una pulsación sobre la tecla de ejecución para poner las partes de la máquina en la posición de transporte. De vuelta al modo de servicio “Extendido” es suficiente volver a pulsar la tecla para que todo vuelva nuevamente al estado en el que se encontraba previamente. Para evitar la caída de la mezcla solamente se ha de volver a bajar a mano la puerta frontal.

La función de desplazamiento

- Desplazamiento de la extendedora en la obra más rápido y seguro.
- No se pierde ningún ajuste entre el extendido y el desplazamiento en la obra.
- No se producen daños en el sinfín de distribución ni en los deflectores situados delante del tren de orugas.

Con solo una pulsación en la tecla de ejecución ya se inicia la función de desplazamiento “AutoSet Plus”.

Subir/bajar la regla.

Bloquear/desbloquear la regla.

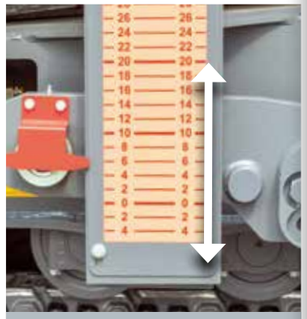

Cilindros niveladores en posición de transporte/en el último valor ajustado.

Subir/bajar sinfín de distribución/chasis.

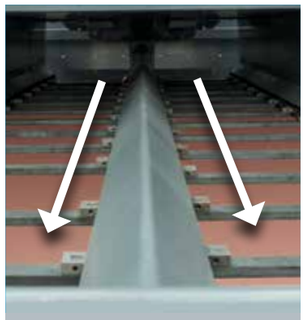

Inversión de la marcha de las cintas transportadoras de corta duración.

Subir/bajar los deflectores situados delante del tren de orugas.

Subir la puerta frontal.

Los programas de extendido

Mediante la creación de programas de extendido se memorizan todos los ajustes y parámetros de extendido que habían sido relevantes en una obra concreta. Con ello, estos datos están a disposición en el futuro para proyectos comparables y se pueden reactivar con solo pulsar un botón.

Normalmente, los preajustes coinciden del 90 al 95 % con los valores necesarios en la nueva obra. El ajuste de precisión que resulta, p. ej. de la diferencia de temperatura de la mezcla, se realiza en la forma acostumbrada durante el extendido. Así pues, los programas de extendido se pueden adaptar con poco esfuerzo a los requisitos reales de la obra.

Los programas de extendido

- Ajuste automático de la extendedora.
- Memorización de todos los parámetros relevantes para el extendido.
- Selección de los programas de extendido guardados.
- Calidad repetible.

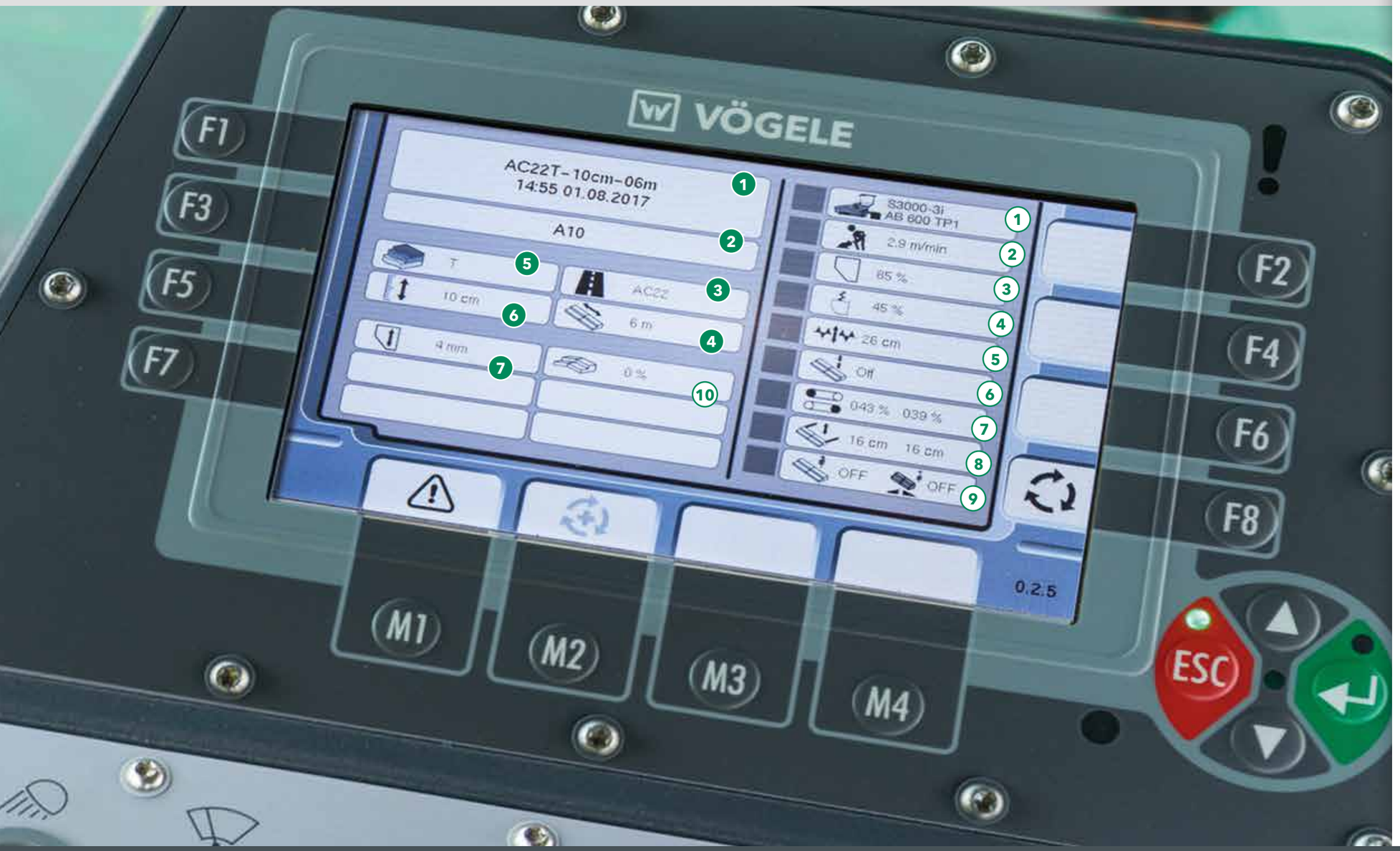

Valores introducidos manualmente

1. Denominación de los trabajos
2. Entrada libre de texto
3. Tipo de mezcla
4. Anchura de extendido
5. Tipo de capa
6. Espesor de extendido
7. Recorrido del támper

Valores asumidos automáticamente

1. Tipo de extendedora y de regla
2. Velocidad de extendido
3. Velocidad del támper
4. Presión de los listones de presión
5. Altura del sinfín de distribución/chasis
6. Bloqueo de la regla
7. Volumen de transporte de la cinta transportadora
8. Ajuste de la altura de los cilindros niveladores
9. Presión de descarga de la regla, balance derecha/izquierda
10. Perfil de la regla

El concepto de mando ErgoPlus 3

Incluso la mejor máquina con la tecnología más moderna sólo puede desarrollar todo su potencial si se maneja de forma fácil y lo más intuitiva posible. Al mismo tiempo, debe ofrecer a los operarios puestos de trabajo ergonómicos y seguros. Por eso, el concepto de mando ErgoPlus 3 se centra en la persona. Con ello, los usuarios de las extendedoras VÖGELE tienen siempre el control total de la máquina y de la obra.

En las páginas siguientes encontrará ejemplos acompañados de más información sobre las múltiples funciones del sistema de mando ErgoPlus 3. Éste abarca la plataforma de mando, las consolas de mando del conductor y de la regla y el sistema de nivelación Niveltronic Plus.

La consola de mando **ErgoPlus 3** del conductor

"¡Control total para el conductor!"

La consola de mando **ErgoPlus 3** del conductor

La consola de mando del conductor está diseñada conforme a las necesidades de la práctica y es extremadamente clara. Todas las funciones están resumidas en grupos lógicos, de tal forma que el operario también encuentra la función correspondiente donde espera que esté.

ErgoPlus 3 permite notar y activar las teclas de función incluso con guantes de trabajo. Si se pulsa la tecla, se activa inmediatamente la función. De ello se ocupa el principio "Touch and Work". La función deseada se realiza directamente, sin tener que volver a confirmar.

Grupo de funciones 1:	Transporte de material y marcha
Grupo de funciones 2:	Regla
Grupo de funciones 3:	Tolva y dirección
Grupo de funciones 4:	Pantalla para la supervisión y adaptación de ajustes básicos

Función de marcha en vacío

La función de marcha en vacío permite limpiar o calentar las cintas transportadoras, los sinfines de distribución y el támper.

Innovador concepto de transferencia de material

La altura de la parte posterior del chasis, incluidos la cinta transportadora y el sinfín de distribución, se puede ajustar con progresión continua con solo pulsar un botón, también a la máxima anchura de trabajo. De esta forma, el sinfín de distribución trabaja constantemente a la altura correcta y recibe el material siempre desde arriba. Esto posibilita una capacidad de transporte elevada así como una distribución óptima de la mezcla.

Función de desplazamiento "AutoSet Plus" (opcional)

Con la función de desplazamiento "AutoSet Plus", la extendedora se prepara para el desplazamiento de forma rápida y segura con sólo pulsar una tecla. Una vez en el nuevo tajo, basta pulsar nuevamente la tecla para regresar a la posición de trabajo previamente guardada. De esta manera no se pierde ningún ajuste al cambiar de la posición de extendido a la de transporte. Además se evitan efectivamente los daños durante el desplazamiento.

Selección de distintos modos de servicio

Todas las funciones importantes de extendido y de la extendedora pueden regularse directamente desde la consola de mando ErgoPlus 3 a través de teclas específicas. Al pulsar la tecla, la extendedora cambia, tanto hacia arriba como hacia abajo, al modo de servicio más próximo en el orden: "Neutro", "Desplazamiento obra", "Posicionamiento" y "Extendido". Por medio de un diodo luminoso se indica cuál es el modo de servicio que está seleccionado.

Mando seguro en trabajos nocturnos

Para que el conductor pueda operar la extendedora de forma segura también en trabajos nocturnos, cuando empieza a oscurecer se enciende automáticamente la iluminación de fondo antideslumbrante.

Pantalla de la consola de mando del conductor

La pantalla a color dispone de una superficie de gran contraste, que ofrece una legibilidad clara también con malas condiciones luminosas. Las informaciones más importantes se visualizan en el primer nivel del menú, p. ej. la altura de los cilindros niveladores y el nivel de llenado de las cintas transportadoras. Otros ajustes, como la velocidad del támper y la vibración o la cantidad transportada por los sinfines de distribución se pueden ajustar en la pantalla de un modo muy sencillo. Ésta también proporciona información sobre los datos del motor diésel, el consumo de carburante o las horas de servicio.

"PaveDock Assistant" (opcional)

Con la ayuda del semáforo "PaveDock Assistant", el conductor de la extendedora puede indicar claramente qué acciones ha de realizar el conductor del camión de mezcla (p. ej. ir marcha atrás, parar, volcar la mezcla). La señal pertinente se emite confortablemente desde la consola de mando ErgoPlus 3 del conductor.

Motor diésel con fases del número de revoluciones

Para el motor diésel existen tres fases de número de revoluciones: MIN, ECO y MAX. La fase deseada se puede ajustar fácilmente usando las teclas de flecha. En el modo ECO se pueden realizar muchas obras. Gracias al régimen reducido del motor, el nivel de ruido se limita considerablemente y se ahorra carburante.

Descarga de la regla (opcional)

Esta tecla activa (se enciende un LED) o desactiva la descarga de la regla. La presión de descarga de la regla, así como el balance, se muestran en la pantalla. La descarga de la regla sólo está activa si la regla se encuentra en la posición de flotación.

La consola de mando ErgoPlus 3 de la regla

La calidad del extendido surge en la regla. Por eso, el manejo sencillo, y por tanto seguro, de todas las funciones de la regla es un factor decisivo para una construcción de carreteras de alta calidad.

Con ErgoPlus 3, el operario de la regla domina el proceso de extendido, ya que todas las funciones están dispuestas de un modo claramente comprensible y visible.

La consola de mando de la regla

La consola de mando de la regla está diseñada de un modo práctico y adecuado para la obra. Sus funciones se pueden activar mediante las teclas impermeables de corto recorrido. Los aros permiten pulsar bien las teclas de función incluso “a ciegas” y con guantes de trabajo. Los datos importantes de la máquina y de la regla también se pueden activar y ajustar en la consola de mando de la regla.

La pantalla de la consola de mando de la regla

En la pantalla de las dos consolas de mando se puede supervisar y controlar tanto el lado izquierdo de la regla como el derecho. El usuario puede modificar de forma rápida y sencilla los parámetros técnicos de la máquina, como p. ej. la velocidad de rotación del támper o la velocidad de la cinta transportadora. Gracias a una estructura de menú clara y a unos símbolos unívocos y fácilmente comprensibles, utilizar la pantalla es una tarea sencilla y segura.

Ajuste del bombeo con sólo pulsar un botón

El perfil de bombeo puede ajustarse cómodamente a través de la consola de mando de la regla con sólo pulsar una tecla. Al activar la tecla de más o de menos, el valor ajustado del perfil de bombeo se visualiza en la pantalla.

Ajuste del ancho de la regla ergonómico en dos velocidades

El ajuste del ancho de la regla se realiza ahora sin ningún esfuerzo mediante el “SmartWheel” antideslizante. Se puede realizar en dos velocidades: lenta, por ejemplo para perfilar exactamente un borde, o rápida para la extracción y la retracción sin demora.

Óptima visibilidad también en la oscuridad

La consola de mando de la regla dispone de un diseño especial para la noche. Este diseño ilumina el fondo de las teclas durante el atardecer o en la oscuridad, de tal forma que pueden evitarse los errores de mando. Adicionalmente, la iluminación por diodos luminosos LED de alta potencia, orientada hacia abajo, proporciona la visibilidad óptima para realizar todos los procesos en torno al panel lateral.

VÖGELE **Niveltronic Plus**

El sistema automático de nivelación Niveltronic Plus es un desarrollo interno de JOSEPH VÖGELE AG y está basado en numerosos años de experiencia en la tecnología de nivelación. Mando sencillo, precisión y fiabilidad son sus características para superar a la perfección cualquier trabajo de nivelación.

El sistema completamente integrado está óptimamente adaptado a la técnica de maquinaria de las extendedoras Premium Line. Así, por ejemplo, todos los cables y conexiones están integrados en el interior de la máquina tractora y la regla, con lo que se evitan casi por completo posibles daños en estos componentes.

VÖGELE ofrece una amplia selección de sensores preparados para la práctica que permiten usar de forma versátil el sistema Niveltronic Plus. Tanto en la construcción o rehabilitación de aparcamientos como en rotondas o autovías, VÖGELE tiene el sensor correcto para cada situación de la obra.

Los sensores se pueden recambiar rápida y fácilmente, pues Niveltronic Plus reconoce automáticamente cada uno de los sensores conectados, lo que simplifica la configuración para el usuario.

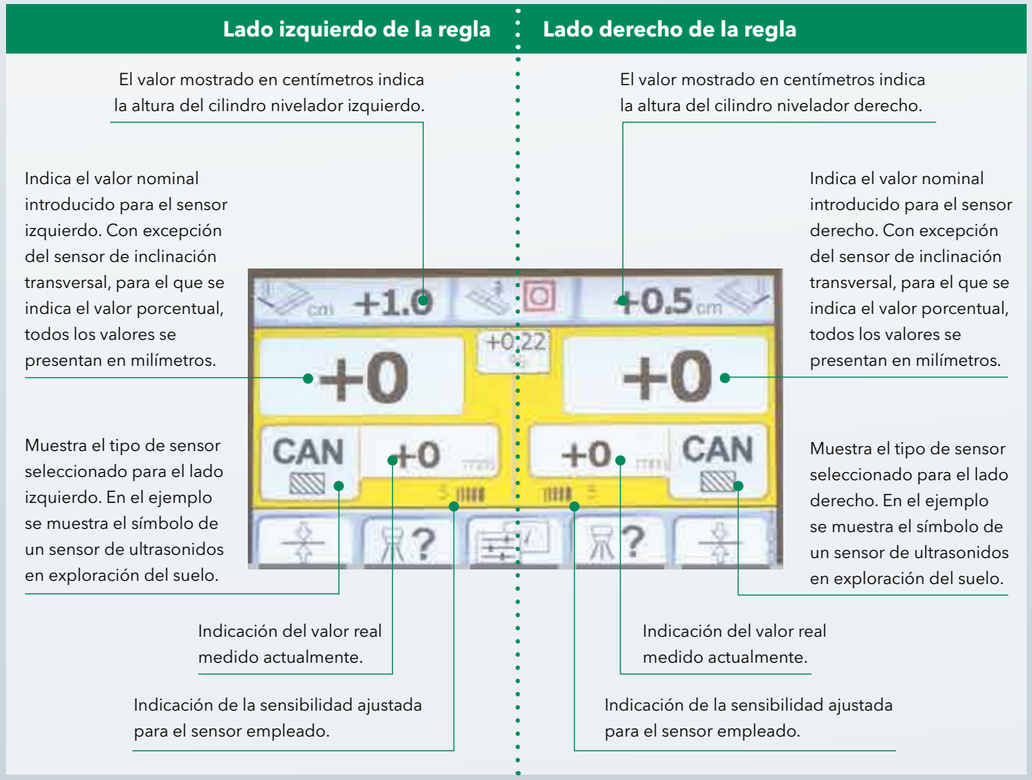

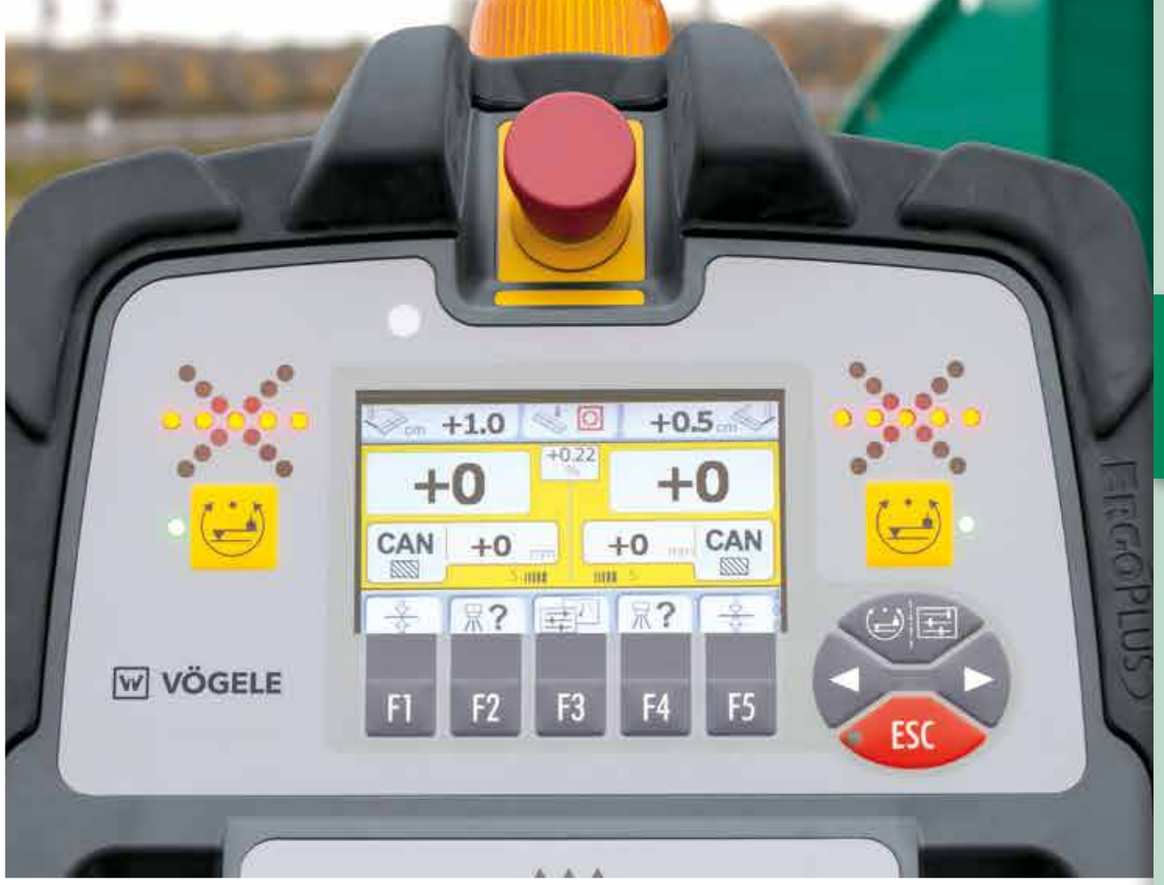

1.

3.

5.

7.

2.

4.

6.

8.

La plataforma de mando **ErgoPlus 3**

1. Esta cómoda plataforma de mando ofrece una visibilidad perfecta de todos los puntos más importantes de la extendedora, por ejemplo, la tolva de material, el indicador de dirección y la regla.

2. La disposición de los asientos y la clara estructuración de la plataforma ofrecen una visión inmejorable del túnel del sinfín, lo que permite que el conductor controle en todo momento el aporte de material delante de la regla.

3. Trabajo cómodo
El asiento y la consola de mando del conductor en la plataforma, así como las consolas de mando de la regla pueden adaptarse más fácilmente a los deseos de los usuarios.

4. Un sitio para cada cosa
La plataforma de mando está claramente estructurada, ordenada y ofrece al conductor un puesto de trabajo profesional. La consola de mando del conductor se puede proteger con una cubierta a prueba de golpes y agresiones deliberadas.

5. El techo fijo ofrece la protección adecuada
El moderno techo de plástico reforzado con fibra de vidrio ofrece la perfecta protección contra la lluvia y el sol.

6. Concepto de servicio universal
Todas las extendedoras "Guión 3" ofrecen un excelente acceso a todos los puntos de servicio y tienen un concepto de servicio unitario con los mismos intervalos.

7. Ascenso cómodo y seguro
La pasarela y el ascenso central confortable de la regla de extendido facilitan un acceso seguro y cómodo a la plataforma de mando.

8. Consola de mando de la regla ergonómica
La altura y la posición de la consola pueden ajustarse muy fácilmente. La pantalla a color de gran contraste se puede leer bien desde cualquier ángulo.

Reglas de extendido para todo tipo de aplicación

Como no podía ser de otro modo, a un tractor muy potente también le corresponde una regla de extendido acorde. Cada aplicación tiene unos requisitos específicos. En última instancia, el trabajo cotidiano es el que determina cuál es la configuración más adecuada. En materia de anchura de extendido, espesor de capa y rendimiento de extendido, la SUPER 3000-3i está destinada a lograr niveles máximos absolutos de rendimiento. Junto con la regla extensible AB 600, así como con las dos reglas fijas SB 300 y SB 350, consigue calidades de extendido óptimas especialmente rentables.

Regla extensible AB 600

La regla extensible AB 600 es especialmente adaptable y, por tanto, idónea para anchuras de extendido cambiantes y firmes irregulares. Tiene una anchura básica de 3 m. Con la robusta guía telescópica monotubular, la regla puede extenderse hasta 6 m con progresión continua. Con el montaje de extensiones mecánicas pueden extenderse hasta 9,5 m.

Para la AB 600, además de los sistemas de compactación TV, TP1 y TP2, también se dispone del sistema de gran compactación TP2 Plus.

- **Excelente comportamiento de extendido** gracias a la óptima geometría del támper y la chapa alisadora
- **Ajuste hidráulico del perfil de caída transversal**
- **Consola de mando de la regla ergonómica**
- **Acceso a la regla seguro y cómodo**
- **Placas laterales hidráulicas confortables**
- **Calefacción de la regla altamente eficiente**

AB 600

Gama de anchuras de extendido
- Extensible con progresión continua de 3 a 6 m
- Ampliable a hasta 9,5 m con extensiones mecánicas

Sistemas de compactación
- AB 600 TV con támper y vibración
- AB 600 TP1 con támper y un listón de presión
- AB 600 TP2 con támper y dos listones de presión
- AB 600 TP2 Plus con támper y dos listones de presión para la máxima compactación

AB 600 TV

Anchura máxima de trabajo

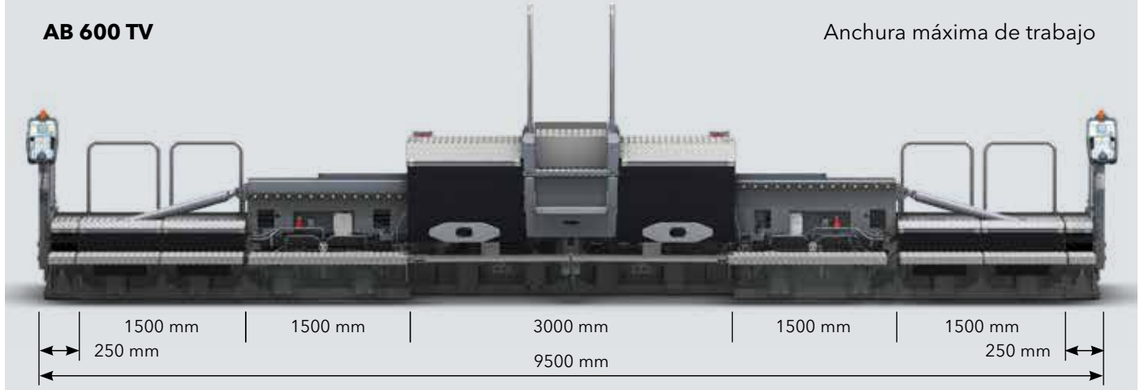

- **Excelente regularidad superficial** gracias a la gran estabilidad en toda la anchura de extendido
- **Nuevo sistema de guía y posicionamiento** para un montaje ergonómico y rápido
- **Extensiones hidráulicas** con variabilidad excepcional de 2 veces 1,25 m
- **Recorrido del támper** ajustable hidráulicamente con solo pulsar un botón (a elegir entre 4 y 8 mm)
- **Calefacción eléctrica eficiente** con innovador sistema de control para el calentamiento rápido

Reglas fijas SB 300 y SB 350

Las reglas fijas de VÖGELE son garantes de resultados de excelente calidad y regularidad superficial. Demuestran sus puntos fuertes allí donde se trabaja a grandes anchuras, en el extendido de espesores de capa grandes (p. ej. capa de base de grava) y cuando se han de conseguir valores de precompactación elevados. La SUPER 3000-3i se puede combinar con las dos reglas fijas SB 300 y SB 350.

Ambas reglas fijas tienen una considerable gama de anchuras de extendido que en la SB 300 va de 3 m a 16 m y en la SB 350 incluso de 3,5 m a 18 m. Además, con ambas reglas y la SUPER 3000-3i pueden realizarse capas de hasta 50 cm de espesor.

SB 300 TV Estructura a la anchura máxima con extensiones hidráulicas

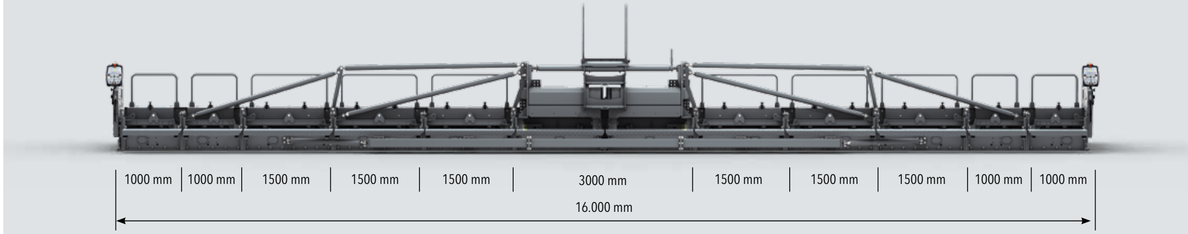

Gama de anchuras de extendido
- Anchura básica 3 m, ampliable con extensiones mecánicas hasta 16 m
- Gracias a las extensiones hidráulicas (125 cm), las ventajas de la técnica de las reglas extensibles también pueden aprovecharse para la regla fija

Sistemas de compactación
- SB 300 TV con támper y vibración
- SB 300 TP1 con támper y un listón de presión
- SB 300 TP2 con támper y dos listones de presión

SB 350 TV Estructura a la anchura máxima con extensiones hidráulicas

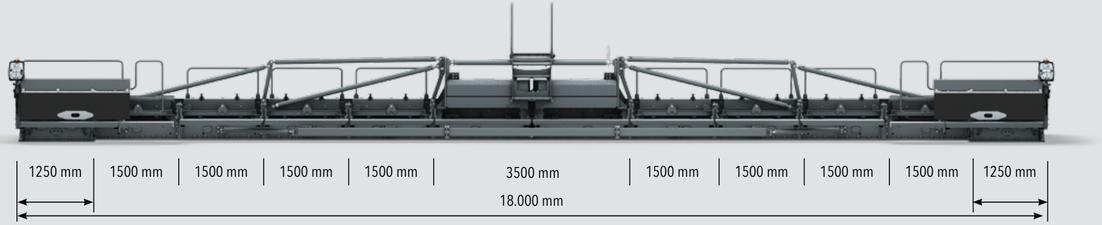

Gama de anchuras de extendido
- Anchura básica 3,5 m, ampliable con extensiones mecánicas hasta 18 m
- Gracias a las extensiones hidráulicas (125 cm), las ventajas de la técnica de las reglas extensibles también pueden aprovecharse para la regla fija

Sistemas de compactación
- SB 350 TV con támper y vibración
- SB 350 TP1 con támper y un listón de presión
- SB 350 TP2 con támper y dos listones de presión

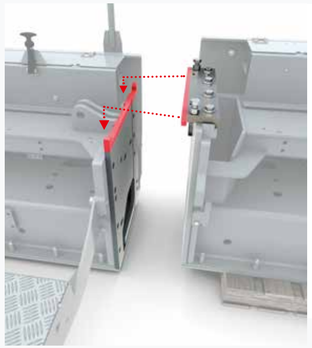

Confortable y eficiente: nueva ayuda para el montaje y nuevo sistema de calefacción

Para que las reglas SB también puedan estar preparadas rápidamente para el servicio en una anchura de trabajo grande, el montaje de las extensiones mecánicas se ha simplificado enormemente: un sistema de guía y posicionamiento de nuevo desarrollo ayuda al operario a realizar el montaje correcto. Con él, las extensiones mecánicas pueden ajustarse de forma rápida y muy sencilla, lo que reduce enormemente el tiempo de reequipamiento. Para que las reglas alcancen rápidamente la temperatura requerida, la SB 300 y la SB 350 se han equipado con un nuevo sistema de calefacción. Así, la chapa alisadora, el támper y los listones de presión se calientan el doble de rápido, de forma mucho más homogénea y están preparados para el servicio en poco tiempo.

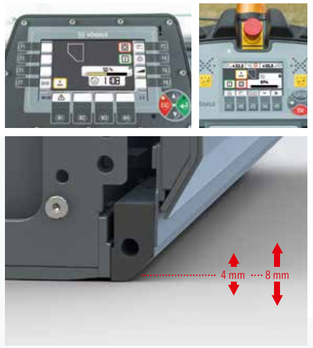

Ajuste del recorrido del támper con solo pulsar un botón

Para el resultado de la compactación y el comportamiento de flotación de las reglas de extendido, el ajuste correcto del recorrido del támper es de gran importancia. Como el ajuste mecánico del recorrido del támper requiere mucho tiempo, frecuentemente el mismo no se realiza cuando se extienden capas de espesores diferentes con la misma regla. Para ello, VÖGELE ha desarrollado el ajuste hidráulico del recorrido del támper. Con él, simplemente pulsando un botón, los operarios pueden ajustar el recorrido del támper óptimo de 4 mm o, alternativamente, 8 mm al trabajo de extendido respectivo. Con esta opción pueden conseguirse resultados de extendido de alta calidad de forma todavía más cómoda.

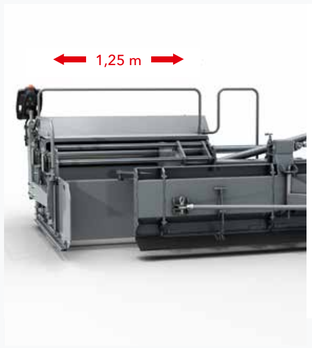

Gran flexibilidad gracias a las extensiones hidráulicas

Con las extensiones hidráulicas extra anchas de nuevo desarrollo, las dos reglas fijas ofrecen alta flexibilidad en el extendido. Ahora, a cada lado de la regla, la anchura de extendido se puede ajustar en 1,25 m con “SmartWheel” y, de esta forma, variar hidráulicamente la anchura de trabajo total en 2,5 m. Esto ofrece mucha flexibilidad y ahorro de tiempo especialmente en proyectos de construcción con anchuras de trabajo variables.

Todos los datos de un vistazo

Todas las dimensiones en mm
L* = depende de la regla de extendido,
consulte las especificaciones

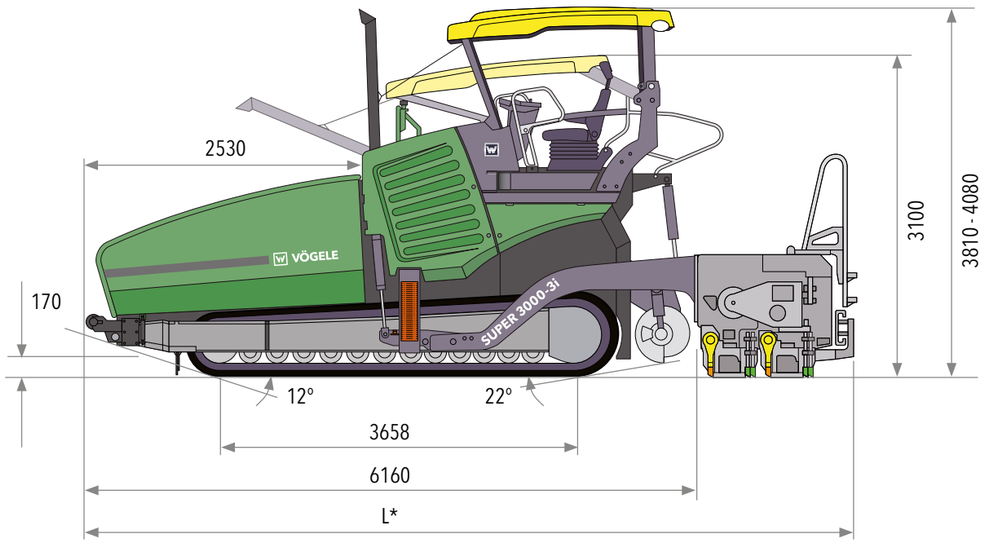

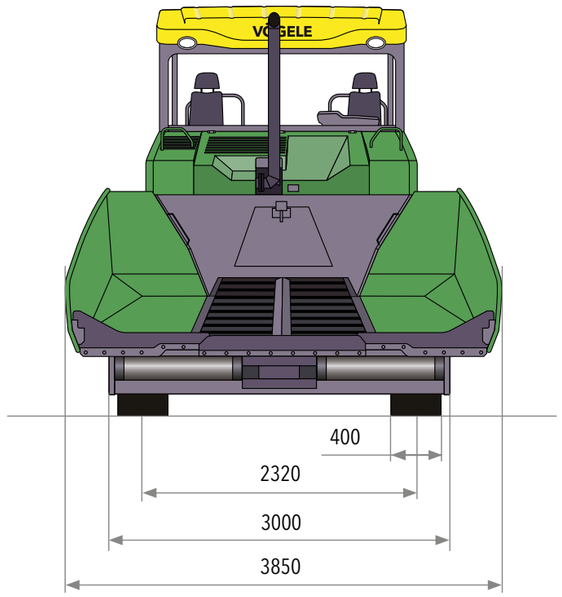

Accionamiento	
Motor	motor de 6 cilindros refrigerado por líquido
Fabricante	Cummins
Tipo	X12-C475
Potencia	
Potencia nominal	354 kW a 1800 rpm (según DIN)
Modo ECO	350 kW a 1600 rpm
Normativa sobre gases de escape	Fase de gas de escape europea V, norma estadounidense EPA Tier 4f
Tratamiento posterior de los gases de escape	DOC, DPF, SCR
Informaciones sobre emisiones	
Nivel de potencia acústica	≤113 dB(A) (2000/14/CE y DIN EN 500-6)
Nivel de exposición diaria al ruido	>80 dB(A) (DIN EN 500-6)
Depósito de carburante	605 l

Tren de rodaje	
Orugas	con tejas de goma
Superficie de apoyo	3658 mm x 400 mm

Tren de rodaje	
Dispositivo tensor	tensor elastómero
Lubricación de roldanas	permanente
Accionamiento	hidráulico, accionamientos individuales independientes entre sí regulados electrónicamente
Velocidades	
Extendido	hasta 24,00 m/min., infinitamente variable
Desplazamiento	hasta 4,00 km/h, infinitamente variable

Tolva receptora	
Capacidad	18,50 t
Anchura	3850 mm
Altura de alimentación	560 mm (fondo de la tolva)
Rodillos de empuje para camiones	
Estándar	suspendidos oscilantes
Posicionamento	regulable longitudinalmente a 80 mm o 160 mm
Opcional	con suspensión elástica ("PaveDock")

Grupos de transporte de material	
Cintas transportadoras	2, con listones de arrastre intercambiables y sentido de marcha reversible brevemente

Leyenda:
DOC = catalizador de oxidación de diésel
DPF = filtro de partículas para motores diésel
SCR = reducción catalítica selectiva
AB = regla extensible
SB = regla fija
HD = Heavy Duty
TV = con támper y vibración
TP1 = con támper y un listón de presión
TP2 = con támper y dos listones de presión
TP2 Plus = con támper especial, dos listones de presión y pesos adicionales

Grupos de transporte de material	
Accionamiento	accionamientos hidráulicos individuales independientes entre sí
Velocidad de marcha	hasta 50 m/min, infinitamente variable (tanto manual como automáticamente)
Sinfines de distribución	2, con aletas intercambiables y sentido de rotación reversible
Diámetro	340/420/480 mm (variable según la anchura de trabajo)
Accionamiento	accionamientos hidráulicos individuales independientes entre sí
Número de revoluciones	hasta 120 rpm infinitamente variable (mando manual o automático)
Cota de nivel	regulable hidráulicamente de forma progresiva unos 27,50 cm
Lubricación	equipo de lubricación central con bomba de engrasado de accionamiento eléctrico

Reglas de extendido		
AB 600	anchura básica	3,00 m
	extensible hasta	6,00 m
	anchura máxima (TV/TP1/TP2)	9,50 m
	sistemas de compactación	TV, TP1, TP2, TP2 Plus

Reglas de extendido		
SB 300	anchura básica	3,00 m
	anchura máxima (TV)	16,00 m
	sistemas de compactación	TV, TP1, TP2
SB 300 HD	anchura básica	3,00 m
	anchura máxima (TV)	12,00 m
	sistema de compactación	TV
SB 350	anchura básica	3,50 m
	anchura máxima (TV)	18,00 m
	sistemas de compactación	TV, TP1, TP2
Espesor de extendido	hasta 50 cm	
Calentamiento	por resistencias eléctricas	
Alimentación eléctrica	generador de corriente trifásica	

Dimensiones de transporte y pesos		
Longitud	extendedora y regla de extendido	
AB 600	TV	7,44 m
	TP1/TP2	7,57 m
SB 300/350	TV/TP1/TP2	7,48 m
Pesos	tractor y regla de extendido	
AB 600 TV	en anchura de extendido hasta 6,00 m	31.800 kg
	en anchura de extendido hasta 9,50 m	37.450 kg

Reservado el derecho a realizar modificaciones técnicas.

A WIRTGEN GROUP COMPANY

VÖGELE

Su código QR de VÖGELE directamente a la "SUPER 3000-3i" en nuestro sitio web.

JOSEPH VÖGELE AG
Joseph-Vögele-Str. 1
67075 Ludwigshafen · Germany
www.voegele.info

T: +49 621 / 81 05 0
F: +49 621 / 81 05 461
marketing@voegele.info

® ERGOPLUS, InLine Pave, NAVITRONIC, NAVITRONIC Basic, NAVITRONIC Plus, NIVELTRONIC, NIVELTRONIC Plus, RoadScan, SprayJet, VÖGELE, VÖGELE PowerFeeder, PaveDock, PaveDock Assistant, AutoSet, AutoSet Plus, AutoSet Basic, ErgoBasic y VÖGELE-EcoPlus son marcas comunitarias registradas de JOSEPH VÖGELE AG, Ludwigshafen/Rhein, Alemania. PCC es una marca alemana registrada de JOSEPH VÖGELE AG, Ludwigshafen/Rhein, Alemania. ERGOPLUS, NAVITRONIC Plus, NAVITRONIC BASIC, NIVELTRONIC Plus, SprayJet, VISION, VÖGELE, VÖGELE PowerFeeder, PaveDock, PaveDock Assistant, AutoSet, AutoSet Plus, AutoSet Basic y VÖGELE-EcoPlus son marcas de JOSEPH VÖGELE AG, Ludwigshafen/Rhein, Alemania, registradas en la Oficina Estadounidense de Patentes y Marcas. El contenido de este folleto es sólo informativo y no es vinculante. La compañía se reserva el derecho a hacer cambios técnicos y de construcción. En algunas imágenes se muestran también componentes opcionales.

2776303 ES/11.19