A WIRTGEN GROUP COMPANY

VÖGELE

通用机型

超级 1603-3

轮胎式摊铺机

最大摊铺宽度 7 m
最大摊铺能力 600 t/h
运输宽度 2.55 m

www.voegele.info

紧凑的轮胎式摊铺机

创新的摊铺机技术可用于紧凑型设备，福格勒超级 1603-3 轮式摊铺机就是一个很好的例子。作为“-3”系列摊铺机家族的一员，超级 1603-3 在同类产品中是技术最先进的轮式摊铺机。

当然，这款紧凑型摊铺机拥有“-3”系列产品的所有特性。例如，VÖGELE EcoPlus 节能减排套包，显著地降低了油耗和噪音。此外，福格勒“-3”一代摊铺机上的 ErgoPlus 3 操作系统，增加了更多符合人机工程学设计的实用特性。例如，机手控制面板配有一个大型彩色显示屏，即使在照明不好的工况下，操作人员也能够理想地读取信息。此外，超级 1603-3 的智能转场模式功能和喂料助手功能，使施工变得更加轻松。

紧凑的尺寸和得益于中心转向功能中的转向制动而获得的极小外侧转弯半径，使超级 1603-3 具有高机动性，从而拥有了广泛的用途。它是通用机型中最完美的一款摊铺机。

超级 1603-3 的机器亮点

通用型轮胎式摊铺机应用范围广泛，最大摊铺宽度达 7 m。

VÖGELE EcoPlus 节能减排套包，**具有经济、强劲的驱动理念。**

最大化的功率转化，源自后轮和选配的全轮驱动（6 x 6）的独立液压驱动系统。

大型料斗和喂料助手信息交换系统，确保**最佳的供料。**

中心转向功能中的转向制动，**确保更小的转弯半径。**

ErgoPlus 3 机手控制面板操作简单，配有许多方便、自动化功能。

高效、环保的驱动理念

福格勒现代化的驱动理念，随时确保所需动力，先进的技术也使这款通用型摊铺机在日常施工中极为经济、实用。

配 ECO 经济模式的智能型发动机管理系统和 VÖGELE EcoPlus 节能减排套包，大大降低了超级 1603-3 的油耗和噪音等级。

超级 1603-3 轮胎式摊铺机选配全轮驱动（6x6），具有更强的牵引力，它完美地结合了高摊铺性能和行走机动性。

现代化的驱动理念

超级 1603-3 的动力总成有**三大主要部件**：其现代化、液体冷却的柴油发动机、直接连接在发动机上的分动箱以及大型冷却系统。

型号为 QSB4.5-C155 的康明斯柴油发动机为福格勒摊铺机提供驱动力。这款四缸柴油发动机 2,000 rpm 时功率达 116 kW。省油的 ECO 经济模式能够满足多数工况的需要，在 ECO 模式下，超级 1603-3 功率为 106 kW。此外，当转速达每分钟 1,700 时，机器的噪音进一步降低。

大型冷却系统使动力单元保持最大的输出。与创新的空气流动线路和变速风扇一起，使温度持续保持在理想的状态下，大大地延长了发动机和液压油的使用寿命。另外一个优点就是，机器在世界各地的任何气候条件下，都能够轻松地工作。

所有液压泵直接连接于齿轮箱上。液压泵和阀块位于中央，这使得维护保养易于接近和操作。用于熨平板加热的强劲发电机通过分动箱直接驱动，免维护。

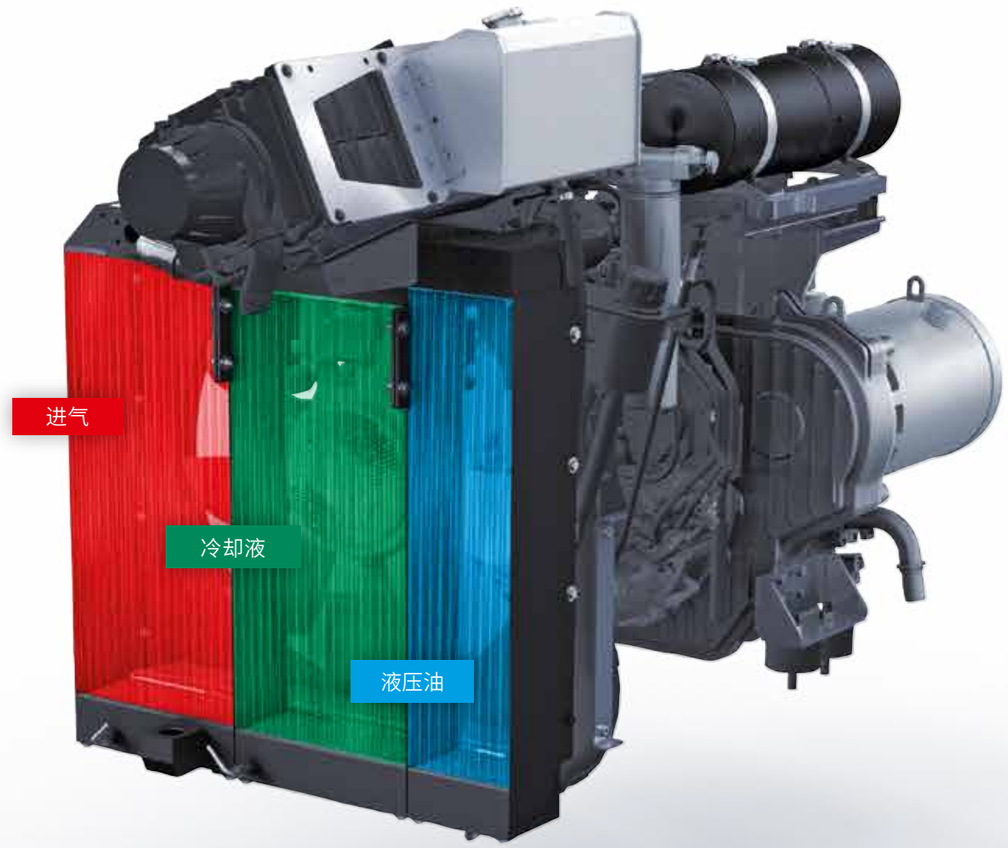

大型冷却系统由三部分组成。它使发动机冷却液、发动机进气和液压油保持在最佳的温度下，实现理想的冷却效果。

- **强劲的康明斯发动机**，2,000 rpm 时功率达 116 kW。
- **ECO 模式**（106 kW / 1,700 rpm），足以满足多数工况的需要。在ECO模式工作时，噪声得到进一步降低。此外，还降低了施工成本。
- **强劲的风冷发电机**配直接驱动，确保快速、均匀地加热熨平板。

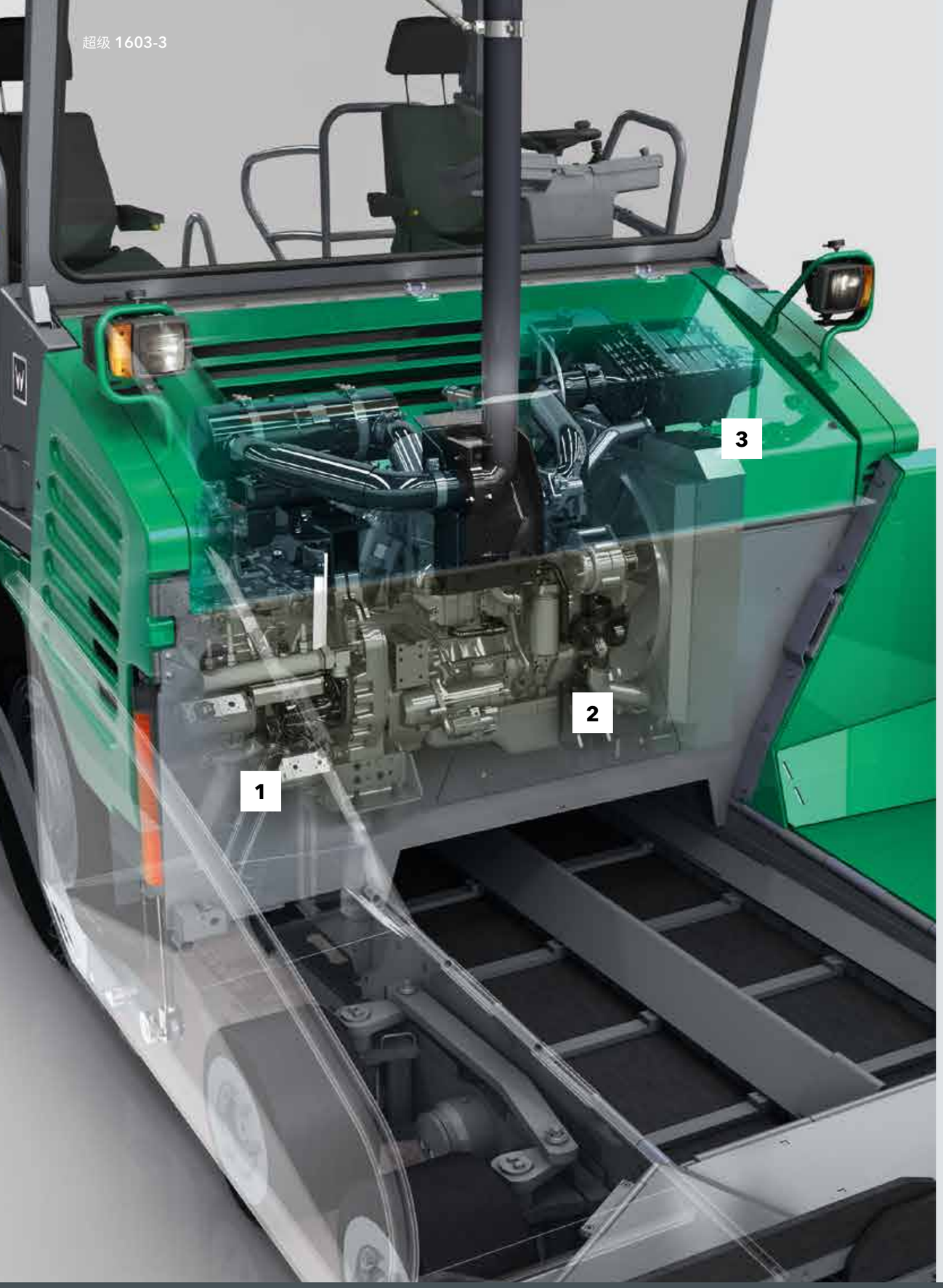

VÖGELE EcoPlus
节能减排套包，经济、环保、低碳

“-3”一代的**驱动理念**是：“油耗更少 — 排放更少 — 成本更低。”在这方面，创新的 VÖGELE EcoPlus 节能减排套包，包含了一系列能够大大降低油耗和噪声等级的措施。

能够断开液压泵驱动的分动箱

在摊铺机停机状态下，例如较长时间待机时，用于“驱动”、“刮板及搅龙”和“压实”的所有液压泵均可以实现自动分离。这一功能明显地降低了油耗，同时，低负载也使摊铺机在低温度下更容易启动。

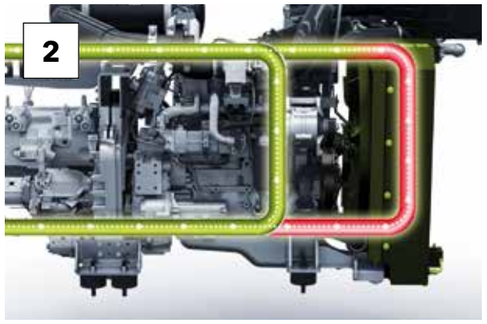

可控的液压油冷却循环

小循环冷却系统允许液压油迅速地到达其理想的工作温度。这使得摊铺机的操纵更加快速、省油。在液压油温度没有超出理想值 50 – 70 °C 时，不会进入冷却总成。

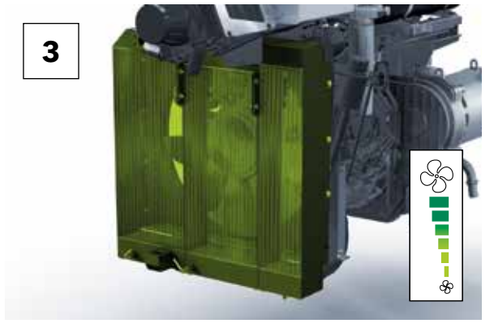

变速风扇

该变速风扇通过液力耦合器驱动，自动适应发动机负荷及周围温度。其新型的风扇驱动，与液压马达驱动相比，能源效率更高、噪音等级更低。

轮胎的机动性

超级 1603-3 轮胎式摊铺机具有高摊铺性能及**转场机动灵活性。**这是靠每个驱动轮分别由单独液压驱动单元实现的，它保证了在摊铺状态下足够的牵引力，在公众道路上行驶时，速度可达 20 km/h。
若需要高的机动灵活性能，机手可以激活中心转向功能。

» **行走速度达 20 km/h，**转移工地迅速 — 这是超级 1603-3 的一个显著特点。当选择“道路行走”模式时，所有摊铺功能自动关闭。另外，这款摊铺机装备了公认的道路照明系统，因此，该款摊铺机和福格勒其他所有的轮胎式摊铺机一样，符合道路行驶的基本要求。

» **最大化的功率转化，**源自独立液压驱动的两个后轮，此外，可选装 6x4 或 6x6 的驱动方式。

» **即使在道路崎岖的工况下，**电子驱动管理系统和后轮驱动上的电子差速锁也能够保证理想的驱动效果。

» 能够纵向和横向摆动的前轮确保了轮胎的**永久接地性。**换句话说，该前轮与底盘只通过一个点坚固的连接，结合刚性悬挂的后轮，便形成了静定设计的三点支撑。

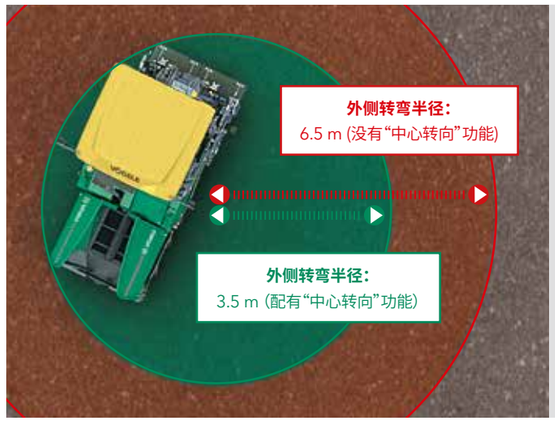

中心转向功能增强了**机器的灵活性。**当开启该功能时，后侧内圈轮胎自动液压减速。这使外侧转弯半径减小到仅 3.5 m，便于转场操作和摊铺。

完美的输料系统，确保更高的摊铺质量

持续的材料流动是连续、高质量摊铺的关键，因此，我们在设计摊铺机时，特别重视材料的输送。

我们把研发重点聚焦在易于操作和摊铺团队的最佳视野上。

喂料助手是福格勒的一项创新型解决方案，它简化了喂料期间摊铺机机手和料车驾驶员之间的信息交流。

大型料斗便于接料

如同所有福格勒摊铺机一样,超级 1603-3 的接料,干净、安全、快速。得益于液压操纵的料斗前部(选择配置),料斗内的材料直接被导入刮板输送器,所有材料均被输送到熨平板前面。

» **13 t 的料斗设计宽大,**能够始终储存足够的材料。对于诸如桥面下摊铺等困难区域的施工不存在任何问题。

» 料斗较低,侧壁更宽并在前部装有结实的橡胶板,使**卸料更加容易。**

» **大型摆动式推辊,**使得料车可以方便无冲击卸料于料斗内,即使在弯道摊铺时亦是如此。

完美的输料系统 — 确保更高的摊铺质量

源自理想的布料,超级 1603-3 在任何工况下,均能够确保熨平板前面具有合适的料位。两侧刮板及搅龙,均为强劲的液压独立驱动,保证了高达 600 t/h 的产量。

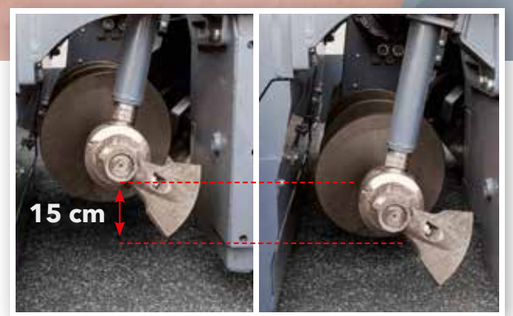

包括搅龙齿轮箱、挡料板在内的整个搅龙通道的高度,能够在全宽度上无级调节,幅度达 15 厘米,因此,即使在薄层或变厚度摊铺时,熨平板前面也具有理想的布料效果。

» 刮板输料器及搅龙,均为**比例控制,其料位得到持续的监控。**从而,始终确保熨平板前面具有所需要的料位。

» **大直径搅龙**(400 mm),即使大宽度摊铺时,也具有理想的布料效果。

» **高度易于调节的搅龙通道,**确保了厚层摊铺时理想的材料流动。

喂料助手：信息交流系统

想要获得高品质的摊铺和理想的平整度，**连续喂料**是关键。

喂料助手是摊铺机机手与料车驾驶员之间的信息交流系统。它使得料车能够快速且可靠地给摊铺机喂料。

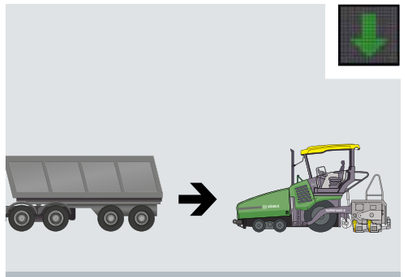

卸料：
料车开至摊铺机进行卸料

停止：
料车需要暂停，完成卸料

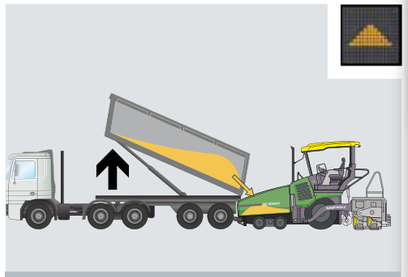

提升翻斗：
升高料车翻斗

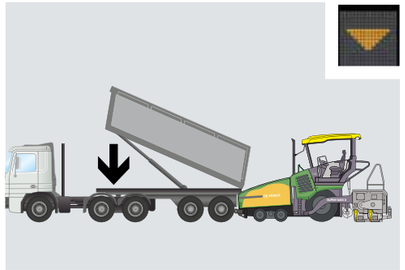

降低翻斗：
降低料车翻斗

开走料车：
料车从摊铺机处开走

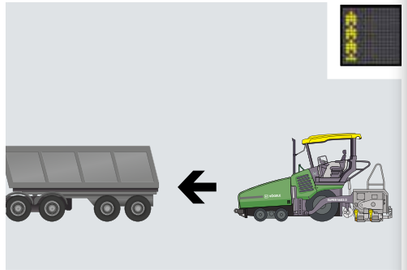

摊铺机开工：
符号与其他所有标识一起显示

喂料助手的核心部分是摊铺机上的信号灯和 ErgoPlus 3 摊铺机机手控制面板上的相关控制元件。

该摊铺机有两组信号灯，安装在遮阳篷的左右两边。采用这些灯，摊铺机机手可以给料车司机准确无误的信号，示意需要做什么（例如倒退、停止、卸料等）。这两组灯，均处于高位，这确保了所有信号对料车司机来说，不管从哪个角度看去，都清晰可见。

智能转场模式 — 转场过程自动化控制

超级 1603-3 摊铺机的**智能转场模式,**大大提高了施工效率和施工质量、使施工更加便捷。智能转场模式有两个方便的自动功能。

该机的转场功能和运输功能,使其在工地上调车时,或者转场后的继续施工变得更加便捷。

简单地按下“执行”按键,机器能够快速处于工地转场或运输状态。再次按下按键,机器变回之前储存的工作状态。

摊铺程序功能,允许操作人员保存配置的机器参数,并且作为一个摊铺程序储存在菜单中。该程序可以在任何需要的时候调出和使用。

智能转场的这两个舒适功能,使得日常工作更快、更容易控制,同时,施工进程更加迅速,质量更可靠。

1 // 智能转场模式 — 转场功能

便于摊铺机在工地快速安全转场。

摊铺与转场之间,无设置丢失。

防止对搅龙造成任何的损害。

2 // 智能转场模式 — 摊铺程序功能

自动化配置摊铺机。

储存所有摊铺相关的参数。

选择存储的摊铺程序。

摊铺质量更高。

智能转场模式
功能

在机器需要频繁转场的情况下，**智能转场模式功能**就显得尤为重要。

简单地按下“执行”按键，搅龙、液压操纵的料斗前翻板升至最高处。熨平板和仰角油缸自动移动至运输位置。另外，运输状态下的熨平板被液压锁定。刮板输料器短时反转，防止摊铺机转场时，材料洒落在地。

一旦转场完毕，再次按下“执行”按键，所有系统程序都将恢复到先前存储的工作状态。

这确保了从摊铺到转场或者运输，无设置丢失。同时也有效地防止了对机器造成任何损坏。

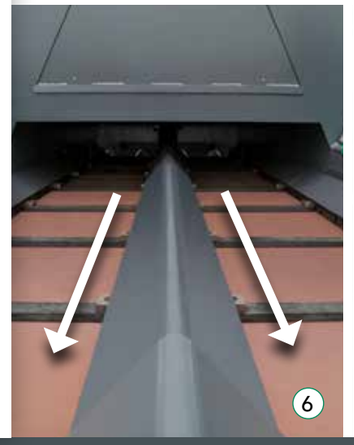

1. **按下“执行”按键，**开启智能转场模式功能。
2. **升/降**熨平板。
3. **锁定/解锁**熨平板安全销。
4. **熨平板仰角油缸处于**运输状态 / 最终设定值。
5. **升 / 降**搅龙。
6. **输料器**可短时反转。
7. **提升**料斗前翻板。

智能转场模式
的摊铺程序

摊铺程序的自动功能，允许操作人员储存用户摊铺程序。因此，摊铺一个特殊层（例如 18 厘米厚的沥清混凝土基层）的所有重要参数能够被保存。

机手可以通过主控面板上的显示屏在程序中储存压实系统（夯锤和振动器速度），搅龙高度，熨平板仰角油缸位置，熨平板助力和摊铺速度等参数。

他还可以输入路拱和熨平板温度的设定值。该程序由使用的材料、层厚及摊铺宽度等辅助信息协助完成。

已储存的摊铺程序可以通过菜单随时选取。倘若在重复的情况下，这便确保了以完全相同的设置进行施工，同时也保持着良好的质量。

超级 1603-3

ErgoPlus 3 操作系统

即使拥有最先进技术的**最好机器，**也只有当它具备操纵容易并尽可能直观、安全的特点时，才能真正成为竞争中的强者。同时，它还应为施工团队提供一个人性化并且安全的施工环境。因此，ErgoPlus 3 操作理念更加关注机手。使用福格勒摊铺机，用户可以完全控制机器和施工项目。

后续几页您将了解到关于 ErgoPlus 3 操作系统的更多细节信息。ErgoPlus 3 操作理念，体现在驾驶台、机手控制面板、熨平板边控面板及 Niveltronic Plus 自动纵横坡控制系统上。

ErgoPlus 3
机手控制面板

“机手完全掌控摊铺机”

ErgoPlus 3 机手控制面板

该机手控制面板，按实际施工操作需要设计，所有控制元件布置清晰，并按逻辑排列。机手能够在它们应该处于的位置，方便的触及。

在 ErgoPlus 3 机手控制面板上，即使戴手套操作，所有按键也均手感明确。一旦按下按键，相应功能便被启动。这便是“触动式”理念。这就意味着功能的直接启动，而无需确认。

- 模块 1: 刮板输料器和搅龙、行走驱动
- 模块 2: 熨平板
- 模块 3: 料斗及转向
- 模块 4: 显示基本设置的监控和调节

用于道路行走的照明系统

作为一个标准特征，福格勒所有的轮胎式摊铺机都装备了一个全欧洲认可的、便于在公路上行走的照明系统。这些按钮用于指示方向，警示灯、近光灯和远光灯，清晰地分布在摊铺机机手控制面板上。

中心转向

在“转场”和“摊铺”模式下，简单地按下按钮，中心转向功能中的转向制动便被开启。开启后，当转向时，后侧内轮的速度自动液压减慢，这使转弯半径减小到最低。

智能转场功能（选择配置）

摊铺机拥有智能转场模式功能。通过按键，便能够快速安全的转场。转场后，再次简单地按下按键，摊铺机所有元件便被重新设置到其之前的工作状态。这确保了在“摊铺”和“工地”模式间转换时，功能设置不会丢失。智能转场模式功能还有效地防止了运输过程中对机器造成的任何损坏。

选择摊铺机运转模式

所有主要的摊铺和机器功能都可以通过 ErgoPlus 3 机手控制面板上的独立按钮直接控制。通过上下按键，机手能够依次选择下列模式：“转场”、“空档”、“工地”、“就位”、“摊铺”。并由 LED 指示灯指示所选模式。

夜间的安全施工

光线暗淡时，机手控制面板自动背景照明，这使得机手在夜间施工也很安全。

机手控制面板上的显示屏

高对比度的彩色显示屏，确保了即使在照明不好的工况下，也能理想的读取信息。在一级菜单上显示关键摊铺参数，例如：熨平板仰角油缸位置或刮板输料器通道料位。诸如斗臂及振动器的速度或搅龙的输料速度等其它摊铺功能，也能够容易的通过显示屏设定。通过显示屏，还能够查阅机器的其它信息，比如：油耗或工作小时数等。

喂料助手（选配）

采用喂料助手信号灯，摊铺机机手可以给料车司机准确无误的信号，示意需要做什么（例如倒退、停止、卸料等）。这组信号灯可以从摊铺机机手的 ErgoPlus 3 控制面板上方便直接的开启。

选择发动机转速

对于发动机，有三档速度可供选择：最低、ECO 及最高。选择发动机速度时，机手只需要按上下箭头即可。在 ECO 速度下，发动机输出的动力能够满足大多数工况的需要。在 ECO 档工作时，发动机的噪声及油耗显著降低。

熨平板助力（选配）

这一按键，用于开（指示灯亮）闭熨平板助力功能。能够通过显示屏设定熨平板助力压力及助力平衡。只有在熨平板浮动时，熨平板助力功能才能起作用。

ErgoPlus 3 熨平板边控面板

摊铺质量的关键是熨平板,因此,熨平板功能操作的简单方便,对高质量的路面摊铺便非常重要。

拥有 ErgoPlus 3,机组人员便能够轻巧的控制熨平板。所有控制元件,均布置清晰。所有功能,均易于操作。

熨平板边控面板

熨平板边控面板的设计,来源于施工工况的实际需要。通过熨平板边控面板实现的功能,均借助按键进行。它们均为防水结构,并有明显突起,因此,即使戴手套操作,也确保手感明确。通过熨平板边控面板,重要的摊铺及熨平参数,也能够调出并进行调节。

熨平板边控面板显示屏

熨平板边控面板显示屏,使机手能够控制和监视熨平板左右两侧。诸如夯锤速度或刮板输料器速度,也能够通过熨平板边控盒显示屏方便的调节。清晰的菜单结构、加之易于理解的自解释性中性语言标识,使显示屏的操作容易而安全。

通过按键进行路拱调节

通过按机手控制面板上的按键方便地进行路拱调节。当按下“+”或“-”键时,路拱设定值显示在显示屏上面。

两档速度的符合人机工程学的熨平板宽度控制

通过方便地调节熨平板宽度控制开关,从而精确、有效地控制熨平板宽度。它有两档速度:慢档,用于精确控制,例如贴边施工;或者快档,用于熨平板的迅速伸缩。

光线暗淡时,也能保证最佳可视性

熨平板边控面板对夜间施工做了特殊设计。为了避免机手操作错误,一旦夜幕降临或者光线暗淡时,所有按键便背景照明。另外,向下倾斜的大功率 LED 照明灯使机手对边板相关区域拥有完美视野。

福格勒 Niveltronic Plus

Niveltronic Plus, 是福格勒公司基于多年经验，在纵横坡控制技术的基础上内部研发的一款纵横坡自动控制系统。该系统易于操作，精确性和可靠性是其主要特点，它们确保了对所有纵横坡控制施工的完美掌控。

这个集成式系统与超级摊铺机的机器工艺完美融合。所有布线和连接件全都集成在主机和熨平板内，有效地消除了对这些组件的损害风险。

当然，福格勒还拥有使用范围广泛、且实用的传感器供您选择，与 Niveltronic Plus 系统相结合，更加拓宽了其使用范围。不论是建设或修复停车场、交通环岛还是公路，福格勒都能为所有施工工况提供最适合的传感器。

传感器可以快速、简单地实现更换，Niveltronic Plus 能够自动检测所连接的传感器的类型，简化客户的设置。

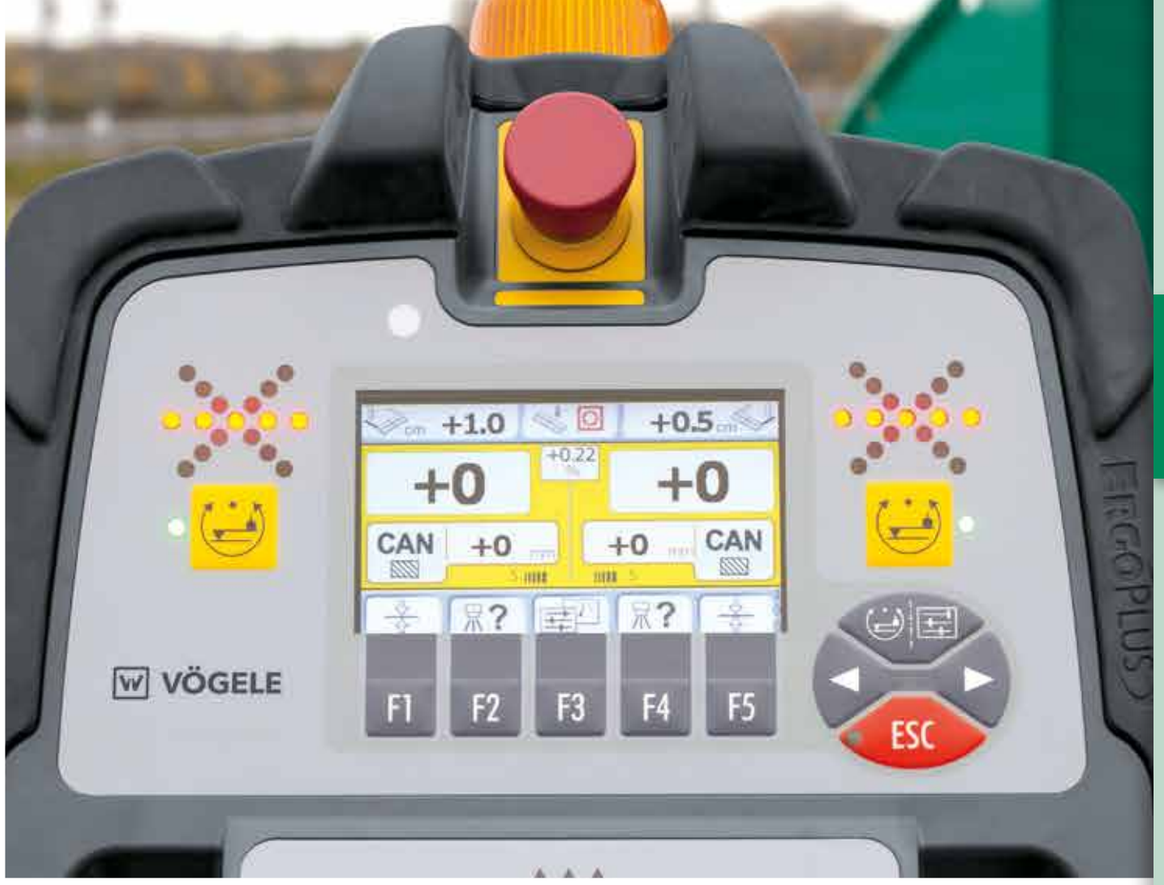

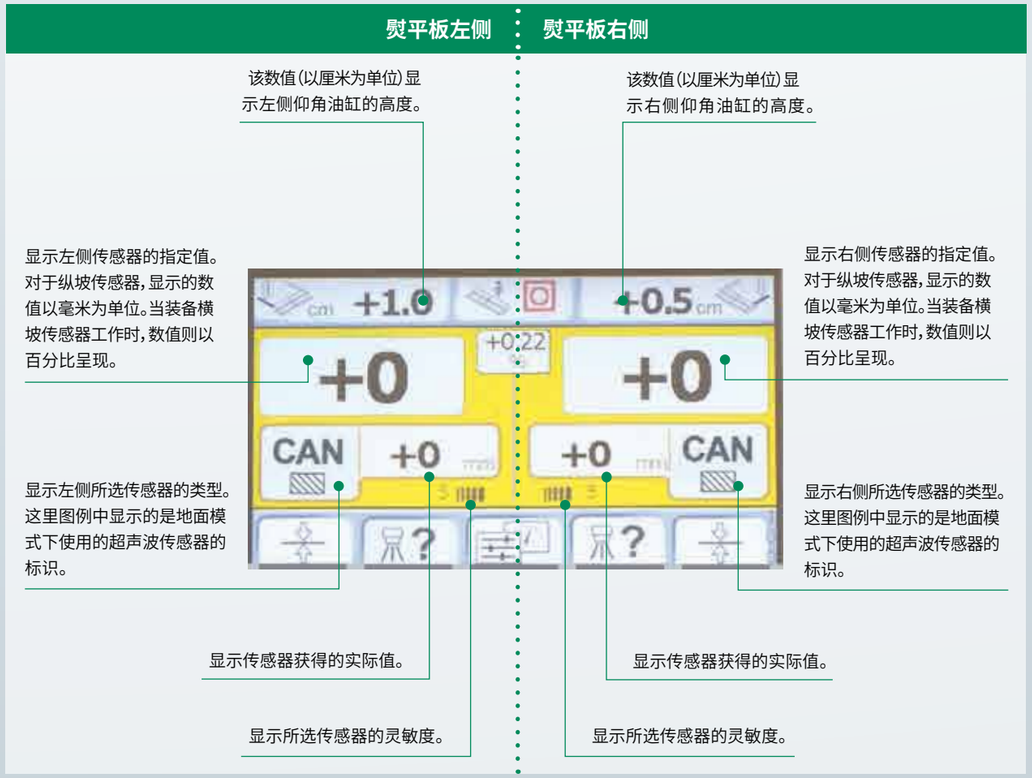

1.

3.

5.

7.

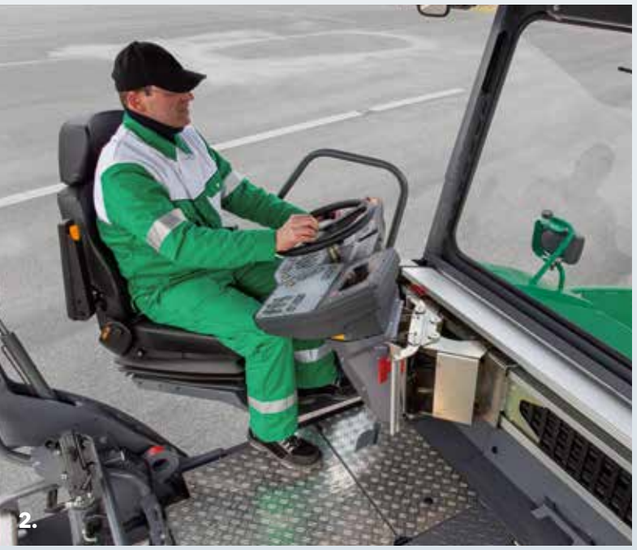
2.

4.

6.

8.

ErgoPlus 3 驾驶台

1. 舒适的驾驶台，为机手相对于摊铺机的料斗、导向标志或熨平板等关键区域，提供了无障碍视野。

2. 驾驶座椅能够摆动至机身外侧，以及流线形的驾驶台结构，使机手对搅龙通道具有理想的视野，并使之能够始终观察到熨平板前面的料位。

3. 舒适的操作
摊铺机的驾驶座椅、控制面板和熨平板边控面板均可以根据个人需求，进行调节，方便、简单。

4. 驾驶台囊括一切
流线形的驾驶台布置合理，机手得以充分享受专业驾驶环境所带来的舒适感。控制面板带防护盖，有效防止人为损坏。

5. 硬顶驾驶篷提供理想保护
现代化的、玻璃纤维加强的、聚酯材料硬顶驾驶篷，保护机手免受阳光及雨水的干扰。借助手动液压泵，能够轻松、快速的同时升降驾驶篷和排气管。

6. 相同的服务理念
所有“-3”系列摊铺机拥有相同的维护保养理念，并且具有相同的保养间隔。

7. 安全、舒适的登机通道
熨平板踏板和舒适的中间登机通道，确保机手安全、便捷地通往驾驶台。

8. 人性化的熨平板边控面板
熨平板边控面板的高度和位置均易于调节。高对比度的彩色显示屏，操作人员能够在任何角度清晰地读取信息。

熨平板
AB 500

超级 1603-3 可以装备福格勒 AB 500 液压伸缩式熨平板。这款 AB 500 熨平板的基本宽度为 2.55 m，能够液压伸至 5 m。通过拼装加长块，这款熨平板的最大宽度可达 7 m。

AB 500 液压式熨平板配备坚固、精确的单套管伸缩系统，能够快速控制熨平板宽度，精确到毫米。

快速连接机构使机械加长块与熨平板的对接简单、快捷。

AB 500 液压伸缩式熨平板的**特殊几何形状的夯锤**打造出一个更加平坦的熨平板仰角。这使得熨平板底板的使用寿命更长，压实效果和平整度更加理想。

得益于智能型发电机管理系统，即使在最小发动机转速下，熨平板也能够通过电加热非常快速地达到工作温度。

在自动模式下工作，熨平板采用交替加热的方式，也就是说熨平板左右两侧交替加热，降低发动机的输出，且大大减少了燃料消耗。

超级 1603-3 熨平板配置

摊铺宽度

- 无级变宽范围为 2.55 m – 5 m。
- 可通过装备机械加长块使最大摊铺宽度达 7 m。

压实系统

- 装备夯锤和振动器的 AB 500 TV 型熨平板

AB 500 TV

配置的最大摊铺宽度

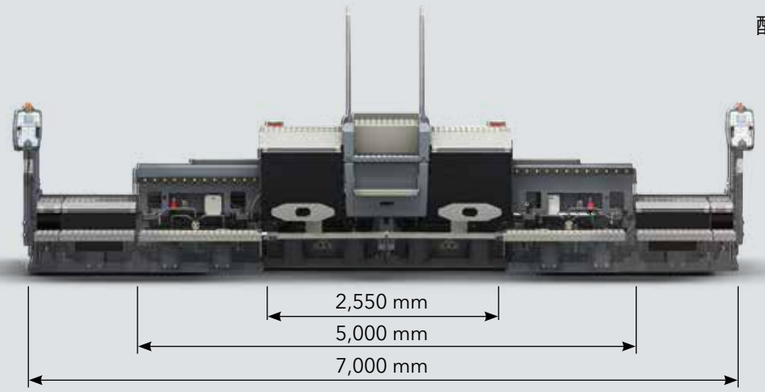

一览图

尺寸单位:mm

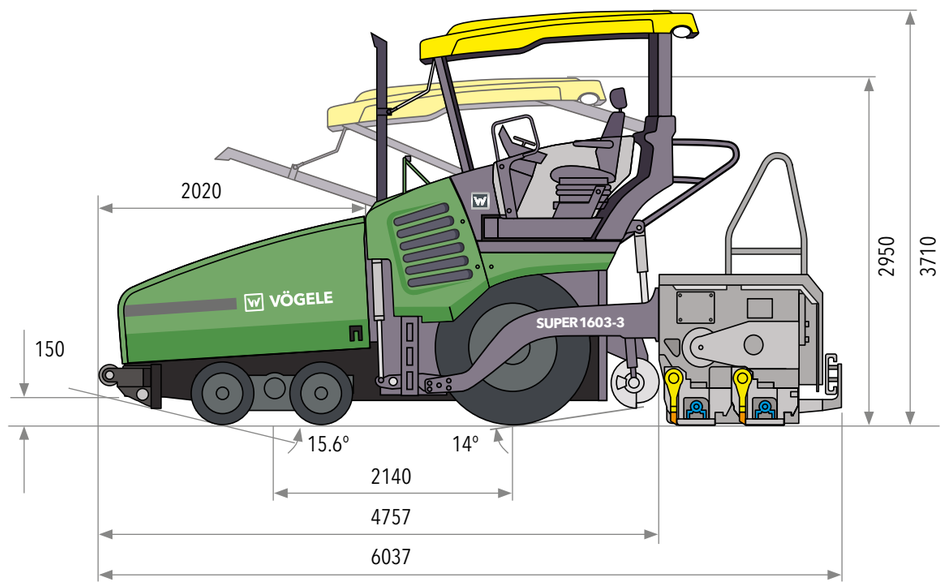

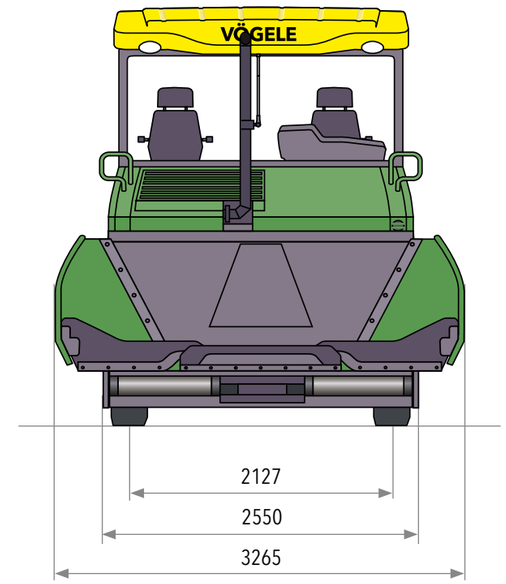

动力总成	
发动机	4 缸液体冷却柴油发动机
制造商	康明斯
型号	QSB4.5-C155
功率	
（按 DIN 标准）	116 kW/2,000 rpm
ECO 模式	106 kW/1,700 rpm
排放标准	EC Stage IIIA, US Tier 3
燃油箱容积	215 L

底盘	
前轮	4 个，装在前悬架上（摆动轴）
轮胎型式	实心橡胶轮胎
轮胎尺寸	540/300 – 390 mm
后轮	2 个充气轮胎, 无内胎
轮胎尺寸	14.00 R25
行走驱动	每侧轮胎独立液压驱动
标准配置	2 个后轮（6x2）
选择配置	2 个后轮加 2 个前轮驱动（6x4）
选择配置	2 个后轮加 4 个前轮驱动（6x6）
速度	
摊铺	无级变速，最大 18 m/min
行走	无级变速，最大 20 km/h
外侧转弯半径	最小 3.5 m（配有中心转向功能）

料斗	
料斗容量	13 t
宽度	3,265 mm
接料高度	594 mm（料斗底部）
推辊	摆动式
位置	能够前移 75 mm 或 150 mm

搅龙及输料器	
输料器	2个，可短时反转，刮板可更换
驱动	两侧输料器独立液压驱动
速度	无级变速（手动或自动）， 最高达 33 m/min
搅龙	2个，可反转，叶片可更换
直径	400 mm
驱动	两侧搅龙独立液压驱动
速度	无级变速（手动或自动）， 最高达 84 rpm
高度	液压式无级调节，幅度 15 cm， 最低位置叶片距地面 10 cm
润滑系统	电驱动黄油泵中央润滑系统，自动润滑

熨平板		
AB 500	基本宽度	2.55 m
	无级变宽范围	2.55 m 到 5 m
	最大宽度	7 m
熨平板型式	TV	
摊铺厚度	最大 30 cm	
熨平板加热	熨平板电加热	
电源	三相交流发电机	

尺寸（运输）及重量		
长度	主机加熨平板	
AB 500 TV	6.04 m	
重量	主机加熨平板	
AB 500 TV	摊铺宽度到 5 m	17.7 t

注： **AB =** 液压伸缩式熨平板 **TV =** 装备夯锤和振动器

保留技术改进的权利！

A WIRTGEN GROUP COMPANY

VÖGELE

您的福格勒二维码将直接带领您进入我们网站的超级 1603-3 摊铺机部分。

® ErgoPlus、InLinePave、NAVITRONIC、NAVITRONIC Basic、NAVITRONIC Plus、NIVELTRONIC、NIVELTRONIC Plus、RoadScan、SprayJet、VÖGELE、VÖGELE PowerFeeder、PaveDock、PaveDock Assistant、AutoSet、AutoSet Plus、AutoSet Basic、ErgoBasic 及 VÖGELE-EcoPlus 是位于德国路德维希港的福格勒公司的公共注册商标。PCC是位于德国路德维希港的福格勒公司的德国注册商标。ERGOPLUS、NAVITRONIC Plus、NAVITRONIC BASIC、NIVELTRONIC Plus、SprayJet、VISION、VÖGELE、VÖGELE PowerFeeder、 PaveDock、PaveDock Assistant、AutoSet、AutoSet Plus、AutoSet Basic 和 VÖGELE-EcoPlus，是位于德国路德维希港的福格勒公司在美国专利和商标局注册的商标。不能依据本样本中的资料或图片进行索赔。图片中可能包含选择配置。我们保留技术改进及设计变动的权利。

维特根香港有限公司

Wirtgen Hong Kong Ltd.

Unit C, 20/F., Morrison Plaza,
9 Morrison Hill Road,
Wan Chai Hongkong

香港湾仔摩理臣山道9号
天乐广场20楼C室
电话 : (852) 2526 0022
传真 : (852) 2523 9047
E-mail : marketing.hongkong@wirtgen-group.com

维特根(中国)机械有限公司

Wirtgen (China) Machinery Co., Ltd.

No. 395 Chuang Ye Road,
Langfang Economic & Technical
Development Zone, Langfang,
Hebei Province 065001, P. R. China

中国河北省廊坊经济技术开发区创业路395号
邮政编码 : 065001
电话 : (0316) 2250 100
传真 : (0316) 2250 190
E-mail : marketing.china@wirtgen-group.com

维特根(中国)机械有限公司
上海办事处

Wirtgen (China) Machinery Co., Ltd.
Shanghai Office

Room 405, North Building, Vanke Plaza,
37 Shui Cheng Road South, Changning District,
Shanghai 201103, P. R. China

中国上海市长宁区水城南路37号
万科广场北楼405室
邮政编码 : 201103
电话 : (021) 6270 2568
传真 : (021) 6270 2552
E-mail : marketing-sh.china@wirtgen-group.com

维特根(中国)机械有限公司
广州分公司

Wirtgen (China) Machinery Co., Ltd.
Guangzhou Branch Company

Room 301, No. 399 Yunchengnansan Road,
Baiyun District,
Guangzhou 510420, P.R. China

中国广州市白云区
云城南三路399号301室
邮政编码 : 510420
电话 : (020) 8608 3428
E-mail : marketing-gz.china@wirtgen-group.com

维特根(中国)机械有限公司
西安办事处

Wirtgen (China) Machinery Co., Ltd.
Xi'an Office

B1103A, Chuang Ye Square, No. 48, Keji Road,
Hi-tech Zone,
Xi'an 710075, P. R. China

中国西安市高新区科技路48号创业广场B1103A
邮政编码 : 710075
电话 : (029) 8886 9175
传真 : (029) 8886 9177
E-mail : marketing-xa.china@wirtgen-group.com

太仓维特根机械有限公司

Wirtgen (Taicang) Machinery Co., Ltd.

No. 12 Xinmiao Road,
Taicang Economy Development Area,
Jiangsu Province, 215400 P.R. China

江苏省太仓市新苗路12号
邮编 : 215400
电话 : (0512) 8882 9600
传真 : (0512) 8882 9690
E-mail : marketing-tc.china@wirtgen-group.com

维特根(中国)机械有限公司
北京办事处

Wirtgen (China) Machinery Co., Ltd.
Beijing Office

Room C306, First Shanghai Center,
No. 39 Liangmaqiao Road, Chaoyang District,
Beijing 100125, P. R. China

北京市朝阳区亮马桥路39号
第一上海中心C306
邮政编码 : 100125
电话 : (010) 8456 4996
传真 : (010) 8456 3036
E-mail : marketing-bj.china@wirtgen-group.com

维特根(中国)机械有限公司
乌鲁木齐办事处

Wirtgen (China) Machinery Co., Ltd.
Urumqi Office

Room B,19/F, Tower of China Merchants Bank,
No. 2 Huanghe Road,
Urumqi 830000, P. R. China

中国新疆乌鲁木齐市
黄河路2号招商银行大厦19楼B座
邮政编码 : 830000
电话 : (0991) 559 8766
传真 : (0991) 559 8767
E-mail : marketing-urumqi.china@wirtgen-group.com

2691083 CN/10.18