A WIRTGEN GROUP COMPANY

VÖGELE

Máy trải bánh xích

SUPER 1900-3 G



HOÀN HẢO TRONG MỌI PHÂN KHÚC

Máy trải phù hợp cho mọi ứng dụng

Phạm vi áp dụng rộng rãi của VÖGELEđược xem là điểm độc đáo trong ngành. Dù là đường nông thôn hay đường cao tốc, đường sân bay hay đường đua, công trình xây dựng mới hay cải tạo, độ dày lớp trải dày hay mỏng, thời tiết nóng hay lạnh- khách hàng đều có thể tìm được đúng thiết bị mình cần trong dải thiết bị máy trải cho các công việc thi công khác nhau.

G

CHẮC CHẮN VÀ ĐÁNG TIN CẬY
Khả năng và giá trị đã được chứng minh

DẢI SẢN PHẨM VÖGELE

LOẠI NHỎ
> Chiều rộng trải tối đa là 3,5 m
> Năng suất trải vật liệu tối đa là 300 tấn/giờ

LOẠI TINH GỌN
> Chiều rộng trải tối đa là 5 m
> Năng suất trải vật liệu tối đa là 350 tấn/giờ

LOẠI PHỔ THÔNG
> Chiều rộng trải lên đến 10 m
> Năng suất trải vật liệu tối đa là 700 tấn/giờ

LOẠI CAO TỐC
> Chiều rộng trải tối đa là 18 m
> Năng suất trải vật liệu tối đa là 1.800 tấn/giờ

LOẠI ĐẶC BIỆT
> SprayJet
> InLine Pave

POWERFEEDER
> MT 3000-5 Tiêu chuẩn
> MT 3000-5 Offset

VÖGELE

ĐIỂM NHẤN

Trang bị hoàn hảo

ĐIỀU KHIỂN

01 Phương thức dẫn động

> Phương thức dẫn động mạnh mẽ và tiết kiệm nhờ động cơ diesel hiện đại.

02 Tối ưu hệ thống truyền động

> Nhờ các thiết bị dẫn động tách rời mạnh mẽ gắn vào các đĩa xích của bánh xích, công suất động cơ được chuyển thành tốc độ trải mà không hề thất thoát năng lượng.

QUẢN LÝ VẬT LIỆU

03 Nạp cấp phối tối ưu

> Dễ dàng nạp liệu nhờ phễu tiếp liệu cỡ lớn đặc biệt và khung máy dài.

> Chất lượng trải hoàn hảo nhờ khả năng quản lý vật liệu tối ưu.

04 Con lăn đẩy cỡ lớn

> Con lăn đẩy dao động rất lớn đảm bảo kết nối tiện lợi và giảm sốc với các xe tiếp liệu ngay cả khi đang ở đoạn đường cong.

ĐA NHIỆM

05 Khả năng ứng dụng rộng rãi

> Máy trải bánh xích Loại phổ thông đa công dụng và có chiều rộng trải lên đến 10 m.

06 Bàn đầm phù hợp cho mọi ứng dụng

> Các Bàn đầm nới rộngAB 480, AB 500, AB 570 và AB 600 dành cho công trường thi công trải nhựa đảm bảo chất lượng và độ đồng đều cao.

> Bàn đầm chiều rộng cố định SB 300 HD dành cho lớp nền.

VẬN HÀNH

07 Hệ thống vận hành ErgoBasic

> Vận hành dễ dàng nhờ hệ thống vận hành ErgoBasic tiên tiến và dễ thao tác

08 Hệ thống Niveltronic Basic

> Hệ thống Niveltronic Basic mới dễ dàng sử dụng dành cho Điều khiển tự động cao độ và độ dốc nghiêng.





01



02


03


04


05


06

01 Phễu tiếp liệu lớn đặc biệt tương thích với các loại xe nạp liệu cỡ lớn đặc biệt.
02 Các bánh xích được lắp vào các hệ thống truyền động riêng biệt mạnh mẽ.
03 Vận hành dễ dàng nhờ hệ thống vận hành ErgoBasic tiên tiến.
04 Mọi chức năng trải chính đều có thể được điều khiển thông qua hai bộ điều khiển bàn đầm.
05 Hệ thống điều khiển cao độ và độ dốc nghiêng tự động Niveltronic Basic.
06 Chất lượng trải hoàn hảo nhờ khả năng quản lý vật liệu tối ưu.

SUPER 1900-3 G – Đa năng chuyên biệt với hiệu suất cao

Mạnh mẽ, công suất lớn và dễ dàng vận hành

Loại 10 m của VÖGELE là sản phẩm huyền thoại. Không chiếc máy trải nào trên thế giới có thể so sánh được với chiếc máy này về độ phổ biến của nó khi được các chuyên gia xây đường chuyên nghiệp sử dụng.

SUPER 1900-3 G-Tier tiếp nhận và cho ra khối lượng sản phẩm lớn. Nền bê tông xi măng (CTB) trở thành tiêu chuẩn đã được thiết lập dành cho các dự án xây dựng. Lớp cấp phối đá dăm trải có độ dày lên đến 50 cm đòi hỏi phải có loại máy trải cực kỳ mạnh mẽ và bền bỉ. Chiếc SUPER 1900-3 G của VÖGELE là máy trải bánh xích hạng nặng, có hiệu quả về chi phí được thiết kế để trải cả vật liệu kết dính kết hợp nước và hỗn hợp nhựa đường.

Không những thế, với chiều rộng trải tối đa là 10 m, chiếc SUPER 1900-3 G chính là chiếc máy trải dành cho các dự án đường lớn và đường nông thôn. Về công suất, động cơ diesel 6 xi-lanh với 158 kW đủ khả năng giúp máy đạt tốc độ trải lên đến 24 m/phút.



CÔNG NGHỆ DẪN ĐỘNG HIỆN ĐẠI

Với mức tiêu thụ nhiên liệu thấp, nhưng đem lại hiệu quả cao và hiệu năng lớn

Phương thức dẫn động hiện đại của VÖGELE tương thích hoàn hảo với phạm vi ứng dụng rộng rãi đa dạng của chiếc SUPER 1900-3 G-Tier đa nhiệm. Nhờ khả năng dẫn động mạnh mẽ với hiệu năng tối đa, chiếc máy trải loại phổ thông này được ứng dụng cực kỳ linh hoạt trong thực tiễn.

Đầu vào thấp, đầu ra tối đa — mọi thành phần dẫn động vận hành với mức hiệu quả tối đa, từ động cơ diesel cho đến hệ thống thủy lực. Quản lý động cơ thông minh bằng chế độ ECO giúp duy trì mức tiêu thụ nhiên liệu và mức tiếng ồn thấp.

SUPER 1900-3 G chạy bằng động cơ diesel 6 xi-lanh hiệu năng cao có công suất 158 kW. Động cơ hiện đại đáp ứng tiêu chuẩn khí thải cấp độ III (Stage III)

Động cơ này có chế độ ECO giúp giảm tốc độ danh định từ 2.000 v/ph còn 1.700 v/ph. Chế độ ECO này giúp giảm đáng kể chi phí vận hành và tiếng ồn. Khí thải các-bon thấp góp phần bảo vệ môi trường tốt hơn.

Động cơ mạnh mẽ
có công suất 158 kW

Chế độ ECO ở tốc độ 1.700 v/ph
giảm chi phí vận hành

Cụm làm mát lớn
làm mát hoàn hảo với mức tiếng ồn thấp





Bộ làm mát lớn làm từ ba bộ phận. Thiết bị giúp đảm bảo chất làm mát động cơ, khí nạp và dầu thủy lực được duy trì ở mức nhiệt độ tối ưu.

Nhờ khả năng làm mát liên tục hiệu suất cao máy duy trì được các mức nhiệt độ lý tưởng bên trong hệ thống thủy lực và duy trì hiệu năng tối đa cho mọi thiết bị dẫn động, ngay cả khi làm việc toàn tải, dưới mọi hình thái khí hậu trên toàn thế giới.

DẪN HƯỚNG DI CHUYỂN CHÍNH XÁC

Thiết bị bánh xích được tối ưu hóa nhờ có con lăn đỡ xích được bổ sung giúp máy trải giảm tối đa tiếng ồn khi chạy. Thiết bị dẫn động tách rời điều khiển bằng điện tử lắp trong đĩa xích của bánh xích cho phép di chuyển thẳng hướng liên tục và dẫn lái chính xác qua các đoạn đường cong.

> Nhờ các thiết bị dẫn động tách rời mạnh mẽ gắn vào các đĩa xích của bánh xích, công suất động cơ được chuyển thành tốc độ trải mà không hề thất thoát năng lượng.

> Các bánh xích dài có vết tiếp xúc nền lớn tạo ra lực kéo tối đa, cho phép máy trải tiến tới ổn định ở tốc độ không đổi ngay cả khi vận hành ở nơi có địa hình phức tạp.

> Các tấm xích mới tạo lực kéo tối đa trên nền bất kỳ. Các tấm này có khả năng chống mòn cao giúp tăng vòng đời sử dụng. Chúng cũng dễ thay thế khi bảo dưỡng.

Thiết bị dẫn động tách rời mạnh mẽ
gắn trong các bánh xích

Khả năng di chuyển chắc chắn khi đi thẳng về trước
nhờ bộ điều khiển điện tử dành cho từng bánh xích





CHẤT LƯỢNG TRẢI HOÀN HẢO NHỜ KHẢ NĂNG QUẢN LÝ VẬT LIỆU TỐI ƯU

Luồng cấp phối liên tục là chìa khóa nhằm đảm bảo hoạt động trải không bị gián đoạn và có chất lượng cao. Đó là lý do vì sao chúng tôi đặt nặng việc quản lý vật liệu chuyên nghiệp khi thiết kế các máy trải của chúng tôi.

Phễu tiếp liệu và khung SUPER 1900-3 G đặc biệt tương thích với các loại xe nạp liệu cỡ lớn đặc biệt. Bất kỳ xe tải cấp liệu nào cũng có thể kết nối vào SUPER 1900-3 G mà không gặp khó khăn, nhờ chiều dài và chiều cao nạp liệu thấp. Không những thế, con lăn đẩy dao động rộng có thể dịch chuyển 150 mm và 75 mm về phía trước để cấp liệu thuận tiện và không giật cho máy trải từ bất kỳ loại xe nạp liệu nào. Phễu tiếp liệu lớn chứa được lên đến 15 tấn. Điều này không chỉ cho phép dỡ nhanh vật liệu từ xe nạp liệu, mà còn đảm bảo có dư vật liệu khi đổi xe tải.

> Bất kỳ xe tải cấp phối thông thường nào cũng có thể kết nối vào SUPER 1900-3 G nhờ chiều dài 2.507 mm và chiều cao nạp liệu thấp chỉ có 508 mm.

> Dễ dàng nạp liệu cấp phối nhờ phễu tiếp liệu thấp, các cạnh bên phễu rộng và vách chắn cao su chắc chắn được lắp vào thành trước phễu tiếp liệu.

> Phễu tiếp liệu lớn chứa được 15 tấn cung cấp không gian dư dả để luôn trữ được đủ lượng hỗn hợp. Không gặp vấn đề gì khi vượt qua các tình huống khó khăn ví dụ như trải dưới chân cầu.

Phễu tiếp liệu lớn dung tích 15 tấn
đặc biệt tương thích với các loại xe tiếp liệu lớn

Con lăn đẩy dao động
có thể dịch chuyển 150 mm và 75 mm về phía trước







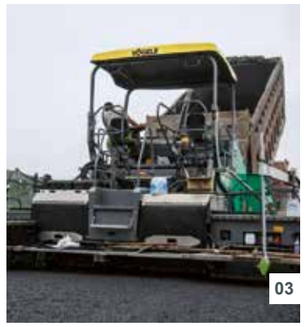

01 Thiết bị dẫn động thủy lực mạnh mẽ, tách rời được lắp cho băng tải và guồng xoắn, nhờ đó cho phép đạt năng suất trải vật liệu lên đến 1.000 tấn/giờ.
02 Điều chỉnh linh loạt chiều cao của guồng xoắn, cùng toàn bộ các ổ bi gối đỡ tấm chắn vách ngăn dẫn liệu cho đường hầm guồng xoắn.
03 Khả năng điều chỉnh chiều cao guồng xoắn còn đảm bảo tối ưu phần vật liệu đầu vào phía trước bàn đầm khi trải các lớp mỏng hoặc khi độ dày lớp trải khác nhau.

Hệ thống băng tải cấp phối được thiết kế tối ưu với các chuyển động về phía sau giúp tránh hiện tượng phân tầng và giảm hao mòn băng tải và bạc đạn băng tải. Chức năng điều khiển theo tỷ lệ trên băng tải giúp điều tiết lưu lượng để đáp ứng chính xác yêu cầu cấp phối ở trước bàn đầm nhằm đạt kết quả trải tuyệt hảo.

VÖGELE > CẦN BIẾT

Chiều cao guồng xoắn điều chỉnh được

Cơ cấu guồng xoắn của SUPER 1900-3G có thể điều chỉnh vô cấp về chiều cao lên đến 15 cm. Điều này cho phép dễ dàng và nhanh chóng điều chỉnh theo độ dày lớp trải mong muốn trong toàn bộ chiều dày lớp thảm.

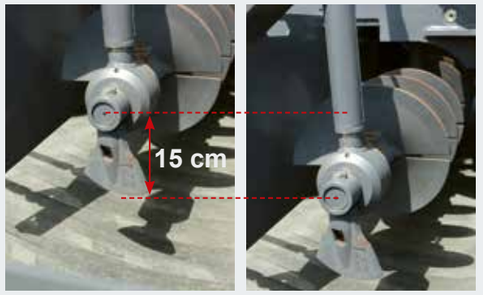

PHƯƠNG THỨC VẬN HÀNH ERGOBASIC

Thoải mái tiện nghi, đơn giản và dễ thao tác

Phương thức vận hành ErgoBasic được xây dựng trên cơ sở hệ thống vận hành ErgoPlus đã được kiểm nghiệm nhưng đặc biệt điều chỉnh để đáp ứng nhu cầu và yêu cầu của các người vận hành chiếc máy trải đa nhiệm SUPER 1900-3 G.

Mục tiêu là xây dựng một hệ thống vận hành nhanh chóng, chính xác và dễ thao tác dưới dạng hệ thống 3 ErgoPlus dành cho các máy “Thế hệ 3”. Điều này biến VÖGELE trở thành nhà sản xuất duy nhất cung cấp phương thức vận hành chuẩn hóa cho mọi loại máy trải.



ERGOBASIC BẢNG ĐIỀU KHIỂN VẬN HÀNH CHÍNH CỦA MÁY TRẢI

Bộ điều khiển đầy đủ dành cho người vận hành

Mọi thứ trong tầm mắt: các chức năng được bố trí rõ ràng, logic và thực tiễn trên bảng điều khiển lấy cảm hứng rõ ràng từ bảng điều khiển ErgoPlus. Các loại điều khiển và các biểu tượng sử dụng tất cả đều thống nhất với bảng điều khiển ErgoPlus.

Do số lượng chức năng hạn chế nên không cần có màn hình. Trạng thái của mọi thiết lập được biểu thị dưới dạng tỷ lệ trên dải đèn LED nằm ngay cạnh các chức năng tương ứng. Các đèn LED còn biểu thị tốc độ thiết lập cho guồng xoắn và các hệ thống đầm chặt cũng như mức đầy của thùng chứa nhiên liệu.



Vận hành an toàn vào ban đêm
Đèn nền không chói phát sáng tự động khi trời tối để người vận hành máy trải cũng có thể làm việc an toàn vào ca đêm.

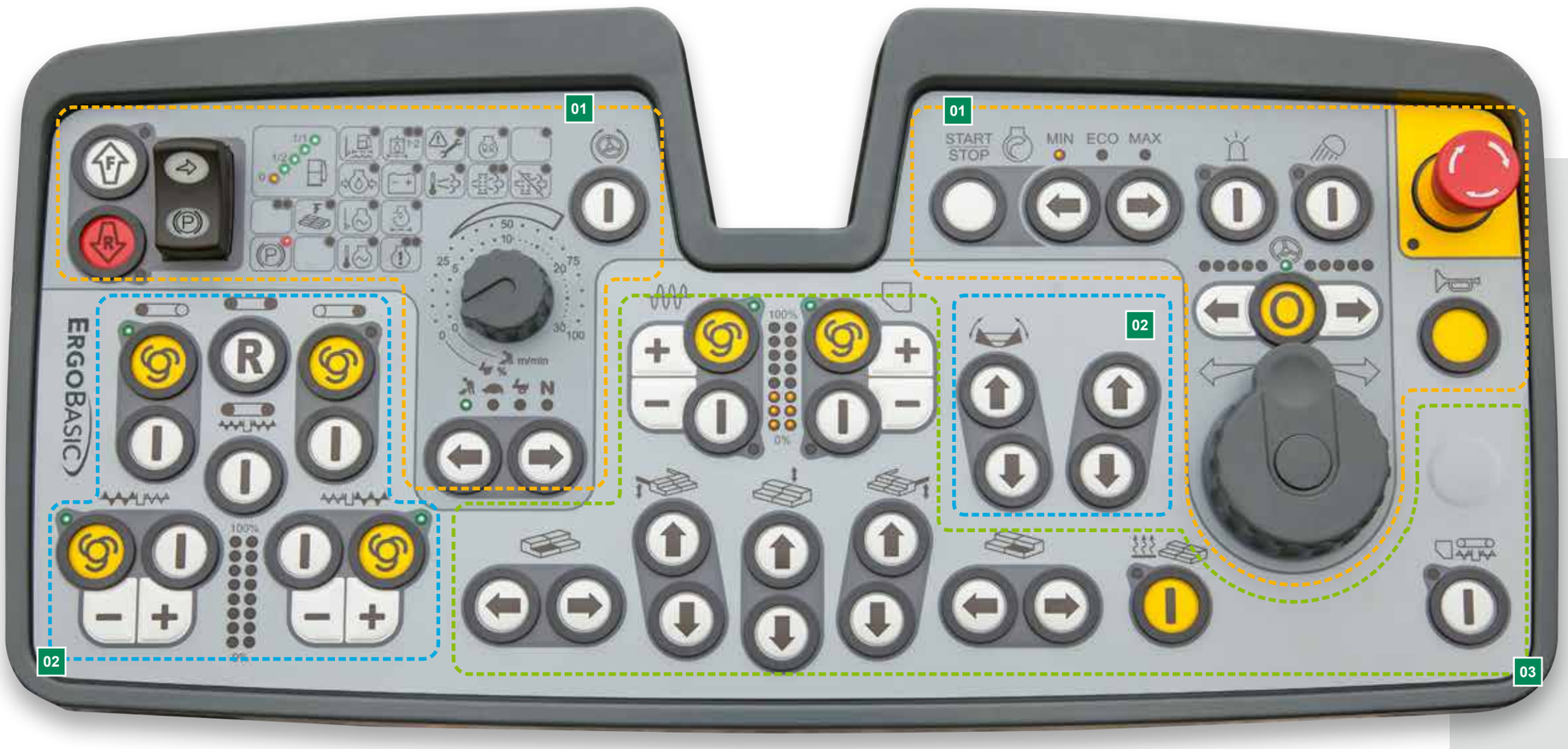

01 Nhóm chức năng hiển thị trạng thái và lái
Mọi chức năng điều khiển máy trải được sắp xếp cùng vị trí. Các chức năng hiển thị trạng thái còn giúp nắm bắt khái quát tình trạng của máy.

02 Nhóm chức năng xử lý vật liệu
Nhóm chức năng xử lý vật liệu bao gồm vận hành các cạnh phễu, băng tải và guồng xoắn.

03 Nhóm chức năng bàn đầm
Nhóm chức năng này bao gồm mọi chức năng của bàn đầm như thiết lập thanh băm, đầm rung và điều chỉnh bề rộng và góc mở của bàn đầm.

CHỨC NĂNG HIỂN THỊ TRẠNG THÁI VÀ TRUYỀN ĐỘNG

Mô-đun 1

01 Đèn báo trạng thái và chức năng

Các đèn báo trạng thái và chức năng giúp người vận hành luôn kiểm soát được toàn bộ chiếc máy của mình. Ví dụ, có thể trực tiếp đọc mức đầy của thùng chứa nhiên liệu và xác định lỗi chức năng.

02 Lựa chọn các chế độ vận hành cho máy trải

Chỉ cần một nút bấm để máy trải chuyển đổi sang các chế độ bao gồm Pave, Positioning, Job Site và N mode. Đèn LED biểu thị chế độ đang được chọn. Khi rời khỏi chế độ “Pave”, chức năng bộ nhớ lưu trữ mọi thiết lập gần nhất. Sau khi di chuyển đến vị trí làm việc, các thông số sử dụng trước đó sẽ được khôi phục ngay lập tức.



01



02

01 Do số lượng chức năng hạn chế nên không cần có màn hình.
02 Máy trải được chuyển hướng lái bởi một bộ điều khiển xoay nhằm giúp các thao tác được thực hiện đơn giản và chính xác.



03 Lựa chọn phạm vi tốc độ cho động cơ

Đối với động cơ diesel, có thể lựa chọn từ ba chế độ như sau: MIN, ECO và MAX. Để chuyển đổi giữa các chế độ để thay đổi v/ph của động cơ, tất cả những gì người vận hành cần làm là nhấn các nút mũi tên, lên hoặc xuống. Ở chế độ ECO, động cơ phát lực vừa đủ đáp ứng được rất nhiều ứng dụng trải. Vận hành ở chế độ ECO giúp giảm nhiều tiếng ồn và tiêu thụ nhiên liệu.

04 Chuyển hướng lái theo góc thiết lập sẵn

Máy được chuyển hướng lái bằng một bộ điều khiển xoay dễ cầm nắm cho phép người vận hành điều khiển máy chính xác và dễ dàng ngay cả ở những điểm chật chội nhất. Với những đoạn đường cong dài có bán kính không đổi, có thể chọn sẵn góc lái mong muốn bằng cách sử dụng các nút mũi tên. Máy trải sau đó tự động đi theo tuyến đường đặt sẵn cho đến khi chức năng này được tắt đi, điều này cho phép người vận hành thuận lợi theo dõi quá trình trải.

QUẢN LÝ VẬT LIỆU

Mô-đun 2

01 Băng tải di chuyển ngược

Để tránh hỗn hợp vật liệu rơi khỏi băng tải khi máy trải di chuyển trên địa hình làm việc, có thể làm băng tải đảo chiều bằng một nút nhấn. Băng tải chỉ đảo chiều trong một thời gian ngắn và tự động dừng lại.

02 Các chức năng xử lý/phân phối vật liệu tự động

Các chức năng này đảm bảo hỗn hợp được tải đi và phân phối đầy đủ đến trước bàn đầm. Khối lượng của phần hỗn hợp đầu vào trước bàn đầm được xác định nhờ một cảm biến vật liệu và hệ thống tự động đảm bảo khối lượng này được duy trì không đổi. Chức năng này chỉ hoạt động trong quá trình trải - nếu máy trải dừng, chức năng xử lý vật liệu cũng dừng.



Có thể nhấn nút để băng tải đảo chiều. Quá trình thu hồi hỗn hợp tự động dừng. Băng tải có thể được chuyển đổi sang chức năng không tải một cách nhanh chóng.



03 Tốc độ của guồng xoắn

Ở chế độ Tự động, có thể sử dụng các nút cộng/trừ để điều chỉnh tốc độ guồng xoắn tối đa riêng biệt cho từng bên trái hoặc phải để phù hợp với chiều rộng vệt trải, mà không sử dụng cảm biến siêu âm. Giá trị, được thiết lập dưới dạng tỷ lệ phần trăm, được biểu thị bằng các đèn LED.

CÁC CHỨC NĂNG BÀN ĐẦM

Mô-đun 3

01 Thiết lập sẵn chức năng đầm chặt

Có thể trực tiếp thiết lập tốc độ của các hệ thống đầm chặt trên bảng điều khiển ErgoBasic của người vận hành máy trải. Các dải đèn LED từ 0 đến 100% biểu thị tốc độ đã thiết lập cho thanh băm và đầm rung, cho phép điều chỉnh ngay lập tức khi cần.

02 Thiết lập bàn đầm

Ngoài ra cũng có thể thực hiện mọi thiết lập từ bảng điều khiển của người vận hành máy trải, bao gồm cả nâng hoặc hạ bàn đầm, mở rộng hoặc thu lại các cạnh của bàn đầm, và điều chỉnh độ cao của bàn đầm theo điều kiện công trường. Điều này có nghĩa là người vận hành máy trải cũng luôn kiểm soát được bàn đầm toàn thời gian.



01



02

01 Thiết lập sẵn chức năng đầm chặt
02 Thiết lập bàn đầm



03 Chức năng chạy không tải

Chức năng chạy không tải được sử dụng để làm nóng hoặc vệ sinh băng tải, guồng xoắn và thanh băm.



Hệ thống gia nhiệt bàn đầm

Để tối ưu hóa quá trình đầm chặt và tạo được bề mặt có kết cấu đẹp, mọi thành phần đầm chặt được gia nhiệt trên toàn bộ bề rộng của bàn đầm. Chỉ cần nhấn một nút đơn giản để bật hoặc tắt chức năng làm nóng bàn đầm. Để đảm bảo hệ thống gia nhiệt bàn đầm hoạt động bình thường, khi bật chức năng gia nhiệt này máy sẽ tự động tiến hành kiểm tra chức năng.

THIẾT BỊ ĐIỀU KHIỂN BÀN ĐẦM ERGOBASIC

Vận hành dễ dàng và an toàn mọi chức năng của bàn đầm là chìa khóa để có kết quả trải nhựa chất lượng cao. Đó là lý do vì sao máy được lắp thiết bị điều khiển bàn đầm dành riêng cho hệ thống vận hành ErgoBasic của chiếc SUPER 1900-3 G.

Bảng điều khiển được bố trí logic theo các quy trình chức năng. Được thiết kế chắc chắn, thiết bị có khả năng chống chịu các điều kiện khắc nghiệt tại công trường.

Thao tác vận hành trực quan và có thể học được trong thời gian ngắn, đặc biệt là trên thiết bị này cũng có thể tìm thấy các biểu tượng sử dụng trong hệ thống vận hành ErgoPlus đã qua kiểm nghiệm và thử nghiệm.

Thiết bị điều khiển bàn đầm ErgoBasic cho phép thiết lập nhanh chóng và dễ dàng mọi chức năng trải nhựa. Bao gồm cả việc trực tiếp truy cập vào các hệ thống xử lý vật liệu và cảm biến siêu âm dành cho guồng xoắn.







01 Tốc độ của guồng xoắn
Cũng như người vận hành máy trải, người vận hành bàn đầm cũng có thể chọn chế độ Thủ công hoặc Tự động cho băng tải và guồng xoắn. Chức năng “Đảo chiều guồng xoắn” rất thực tiễn và thân thiện với người dùng.

02 Bàn đầm nổi
Khi bàn đầm ở vị trí nổi, tính năng Screed Assist cũng có thể được kích hoạt.

03 Kiểm soát bề rộng bàn đầm
Có thể nhấn nút vào bất cứ lúc nào để điều chỉnh bề rộng bàn đầm ở một bên.



Hiển thị kích cỡ gốc

01 **Thiết lập guồng xoắn và băng tải (tự động/thủ công)**

02 **Bật tắt Bàn đầm nổi**

03 **Kiểm soát bề rộng bàn đầm, một bên**

04 **Điều chỉnh ty thủy lực kéo**

NIVELTRONIC BASIC

VÖGELE còn xây dựng một Hệ thống điều khiển cao độ và độ dốc nghiêng tự động phù hợp với hệ thống vận hành ErgoBasic: Niveltronic Basic. Hệ thống này được tích hợp hoàn toàn vào hệ thống điều khiển máy và do đó tương thích hoàn hảo với mẫu máy trải cụ thể.

Một khía cạnh nổi bật khác của Niveltronic Basic là thao tác rất đơn giản và trực quan, một tính năng giúp những người vận hành ít kinh nghiệm học hỏi cách sử dụng hệ thống này dễ dàng. Điều này tạo điều kiện lý tưởng để máy trải nhỏ vận hành theo đúng cấp độ và dây chuyền hoạt động trên bất kỳ loại nền đường nào.

Mỗi bên của bàn đầm được vận hành bằng một thiết bị điều khiển riêng biệtNiveltronic Basic rất mạnh mẽ và tinh gọn. Dễ dàng tháo các thiết bị này khỏi giá từ tính, giúp người vận hành có thể với tay xa để họ có thể luôn ở vị trí tối ưu cho từng công việc trải nhựa.







01 Các vạch quan sát dạng đèn LED cũng được lắp vào cảm biến giúp liên tục đưa ra phản hồi rõ ràng cho người vận hành bàn đầm biểu thị các giá trị thực tế khớp với thiết lập đã định sẵn.
02 Hiện có nhiều loại cảm biến dành cho Niveltronic Basic, để giúp máy có phạm vi áp dụng rộng rãi và đa dạng. Các cảm biến mở rộng từ các cảm biến cơ khí cho đến cảm biến siêu âm không tiếp xúc.
03 Có thể đọc được các giá trị thiết lập sẵn và thực tế dành cho cảm biến cao độ và độ dốc nghiêng trên màn hình bảng điều khiển của Niveltronic Basic.



01 Sai lệch so với các giá trị đã chỉ định

02 Thiết lập: Độ nhạy cảm biến

03 Lựa chọn: Chế độ tham chiếu (Nền đất, dây cáp đi cao độ, dốc ngang)

04 Thiết lập nhanh

05 Căn chỉnh cảm biến

VÖGELE > CẦN BIẾT

Các loại cảm biến có thể sử dụng

Cảm biến độ dốc nghiêng
Cảm biến độ dốc nghiêng cho phép xác định chính xác mặt cắt ngang và sau đó trải chính xác, phạm vi đo là +/- 10 %.

Cảm biến cao độ cơ khí biến thiên
Có thể trang bị cho cảm biến cao độ cơ khí biến thiên các thanh trượt để tham chiếu tính từ mặt đất có chiều dài 30 cm, 1 m và 2 m.

Cảm biến siêu âm đa điểm
Cảm biến đa điểm bằng sóng siêu âm, với bốn cảm biến, có tính đa dụng cao. Bằng cách tính toán mức bình quân, cảm biến có thể bù cho các lỗi nhỏ bất thường trong tham chiếu.

Big MultiPlex Ski
Big MultiPlex Ski Bù cho phần địa hình nhấp nhô kéo dài. Thanh dầm 5 đến 13 mét của máy có thể được lắp thêm ba cảm biến đa điểm bằng sóng siêu âm theo tiêu chuẩn – hoặc lên đến năm cảm biến nếu cần.


01


02



03



04


05


06

ERGOBASIC KHOANG VẬN HÀNH CHO NGƯỜI VẬN HÀNH MÁY TRẢI

Tăng cường hiệu quả, độ tin cậy và thoải mái

Chỗ ngồi thân thiện mang đến cho ErgoBasic người vận hành máy trải góc nhìn thông thoáng đến mọi khu vực quan trọng trên máy trải như phễu tiếp liệu, cơ cấu dẫn lái hoặc bàn đầm. Ví dụ như nó cho phép người vận hành máy trải dễ dàng giám sát quá trình nạp liệu cấp phối vào máy trải từ chỗ ngồi.

01 Làm việc thoải mái

> Dễ dàng thay chỗ bảng điều khiển của người vận hành máy trải trong toàn bộ không gian của khoang ngồi để làm việc thuận tiện trong tư thế công thái học ở mỗi bên của máy.

02 Nơi dành cho mọi thứ và mọi thứ luôn được đặt đúng chỗ

> Bệ đứng của người vận hành, có thiết kế sắp xếp hợp lý, được bố trí gọn gàng, cung cấp nơi làm việc chuyên nghiệp cho người vận hành máy trải. Bảng điều khiển của người vận hành được bảo vệ bằng lớp vỏ khó vỡ để ngăn ngừa trường hợp phá hoại có chủ đích.

03 Mái che kiên cố bảo vệ tốt

> Mái che hiện đại, làm bằng vật liệu polyme gia cố sợi thủy tinh giúp che chắn người vận hành. Mái che gập lại dễ dàng, nhờ đó giúp máy trải nhanh chóng sẵn sàng di chuyển.

04 Tiếp cận an toàn và thuận tiện

> Lối đi và bậc lên xuống ở khu vực chính giữa bàn đầm đảm bảo tiếp cận chỗ ngồi của người vận hành một cách an toàn và tiện lợi.

05 Thiết kế tiết kiệm và thân thiện với bảo dưỡng

> Người vận hành dễ dàng tiếp cận được với mọi điểm bảo dưỡng trên máy. Tất cả các bơm thủy lực kết nối với bộ truyền công suất, thiết kế bố trí rõ ràng và dễ dàng tiếp cận tạo điều kiện thuận lợi cho hoạt động bảo dưỡng ở mức độ cao nhất. Các thành phần chắc chắn làm bằng vật liệu chống hao mòn cao gia tăng vòng đời sản phẩm giúp giảm thiểu thời gian chết máy.

06 Vận hành mọi chức năng bàn đầm dễ dàng và an toàn

> Thiết bị điều khiển bàn đầm ErgoBasic cho phép thiết lập nhanh chóng và dễ dàng mọi chức năng trải nhựa.

> Mỗi bên của bàn đầm được vận hành bằng hai thiết bị điều khiển đặc biệt mạnh mẽ và tinh gọn. Dễ dàng tháo các thiết bị này khỏi giá từ tính, giúp người vận hành có thể với tay xa.

BÀN ĐẦM MỞ RỘNG VÖGELE

Bàn đầm mở rộng VÖGELE là lựa chọn yêu thích cho mọi công việc có bề rộng vệt trải khác nhau và chú trọng hàng đầu đến chất lượng trải. Nhờ hệ thống ống thu đẩy bàn loại đơn, có thể thiết lập nhanh chóng và chính xác các bàn đầm này theo bất kỳ loại bề rộng trải mong muốn nào. Chức năng làm nóng bằng điện làm nóng bàn đầm đến mức nhiệt độ vận hành nhanh hơn.

Trong chế độ vận hành tự động, bàn đầm được làm nóng ở chế độ Luân phiên, có nghĩa là mỗi lần chỉ một nửa bàn đầu được làm nóng, nhờ đó giúp động cơ nghỉ ngơi và tiết kiệm nhiên liệu. Bàn đầm mở rộng VÖGELE dành cho SUPER 1900-3 G hiện có phiên bản TV (có thanh băm và đầm rung).

Làm nóng bàn đầm đồng bộ
các tấm bàn đầm, thanh băm và thanh băm áp lực cao cho lớp bê tông nhựa hạt mịn

Thời gian sấy sơ bộ nhanh hơn
nhờ phương pháp quản lý máy phát điện thông minh của hệ thống làm nóng bằng điện ngay cả khi động cơ đang chạy không tải

Chế độ Luân phiên làm nóng
bàn đầm luân phiên cấp nguồn cho một nửa của hệ thống làm nóng bàn đầm

Điều chỉnh trải mui luyện bằng thủy lực
Có thể điều chỉnh dễ dàng trải mui luyện bằng cách nhấn nút trên bảng điều khiển của người vận hành máy trải.



Bàn đầm mở rộng AB 480 và AB 500 có bề rộng cơ sở là 2,55 m. AB 480 Có thể mở rộng đến 4,8 m bằng thủy lực và đến 7,8 m bằng bàn trải mở rộng kết nối bằng bulông. Bàn đầm dòng cổ điển cũng chỉ có một số ít tính năng bổ sung tùy chọn. AB 500 Có thể được lắp với mọi tính năng bổ sung tùy chọn dành cho bàn đầm và mở rộng bề rộng thêm 5 m bằng thủy lực, với bề rộng trải tối đa là 8,5 m.

Ngoài ra, máy cũng có thể được kết hợp với các bàn đầm mở rộng bề rộng cơ bản 3 m AB 570 và 600. Nhờ đấu nối thêm bàn trải mở rộng kết nối bằng bulông, AB 570 đạt bề rộng trải tối đa là 8,7 m và AB 600 lên đến bề rộng tối đa là 10 m.

AB 480

Chiều rộng trải

> Phạm vi thay đổi không xác định từ 2,55 m đến 4,8 m

> Chiều rộng trải tối đa khi sử dụng bàn trải mở rộng kết nối bằng bulông:
  > 7,8 m (4 x 75 cm)

Hệ thống đầm chặt

> AB 480 TV có thanh băm và đầm rung

AB 500

Chiều rộng trải

> Phạm vi điều chỉnh vô cấp từ 2,55 m đến 5 m

> Nhờ đấu nối thêm bàn trải mở rộng kết nối bằng bulông bề rộng trải tối đa là 8,5 m.

Hệ thống đầm chặt

> AB 500 TV có thanh băm và đầm rung

AB 570

Chiều rộng trải

> Phạm vi thay đổi vô cấp từ 3m đến 5,7m

> Chiều rộng trải tối đa khi sử dụng bàn trải mở rộng kết nối bằng bulông:
  > 8,7 m (4 x 75 cm)

Hệ thống đầm chặt

> AB 570 TV có thanh băm và đầm rung

AB 600

Chiều rộng trải

> Phạm vi thay đổi vô cấp từ 3m đến 6m

> Nhờ đấu nối thêm bàn trải mở rộng kết nối bằng bulông bề rộng trải tối đa là 10 m.

Hệ thống đầm chặt

> AB 600 TV có thanh băm và đầm rung

AB 480 TV

Được sản xuất lên đến chiều rộng trải tối đa

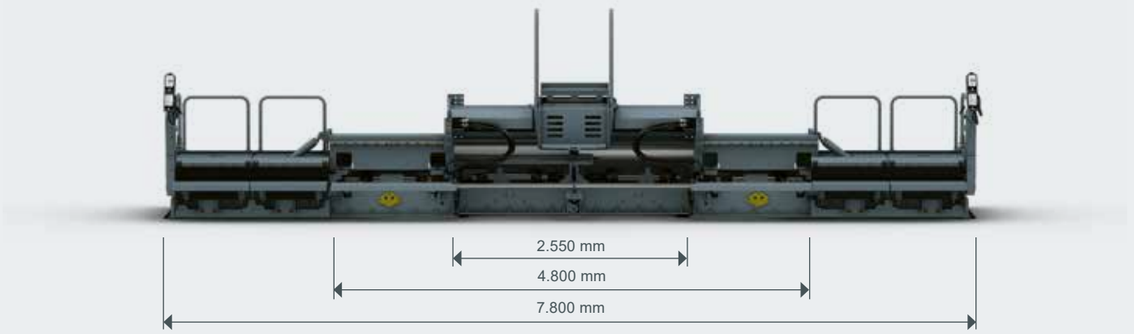

AB 570 TV

Được sản xuất lên đến chiều rộng trải tối đa

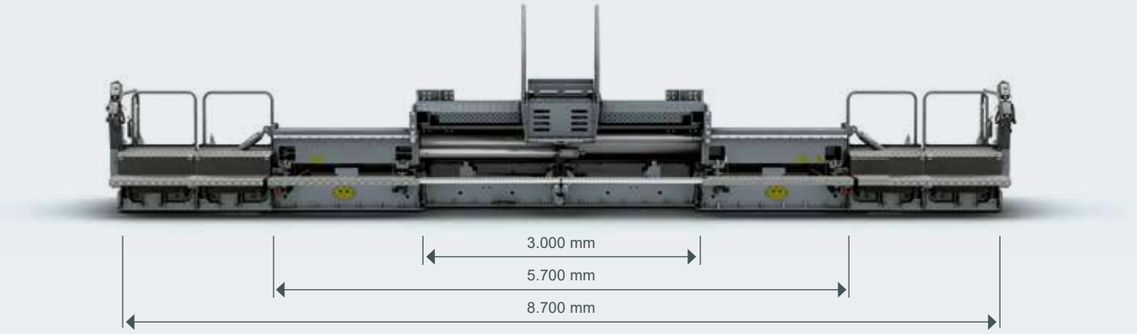

AB 500 TV

Được sản xuất lên đến chiều rộng trải tối đa

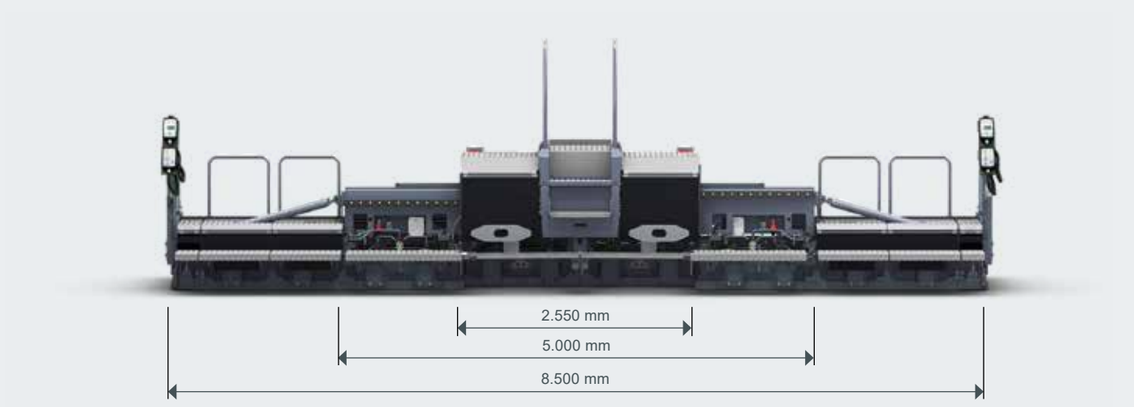

AB 600 TV

Được sản xuất lên đến chiều rộng trải tối đa

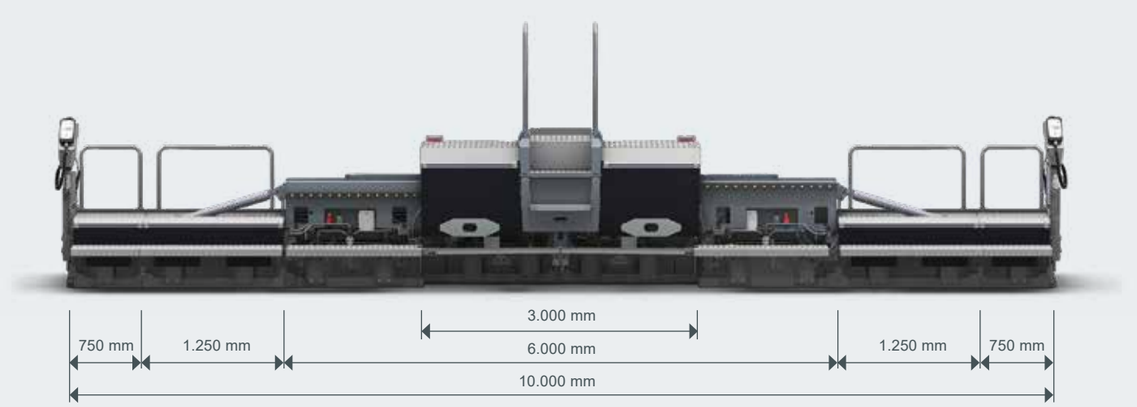

BÀN ĐẦM CHIỀU RỘNG CỐ ĐỊNH SB 300 HD

Ứng dụng cho các lớp nền chính

Bàn đầm chiều rộng cố định của VÖGELE tạo thành phẩm chất lượng cao, có đồng đều hoàn mỹ gần như tuyệt đối. Các loại bàn đầm này thể hiện được ưu điểm bất cứ khi nào cần xử lý loại bề rộng trải lớn, khi trải các lớp dày (ví dụ các lớp cấp phối đá dăm) và khi phải đạt được cấp độ đầm chặt trước cao.

SUPER 1900-3 G có thể kết hợp với Bàn đầm chiều rộng cố định SB 300 HD.



SB 300 HD Được xây dựng đặc biệt để trải hỗn hợp vật liệu nguội trong xây dựng nền đường như bê tông xi măng (CTB). Các tấm bàn đầm sâu bên dưới của máy giúp máy vào trạng thái nổi hoàn hảo.

Tùy theo chiều dày lớp thảm và vật liệu, có thể thiết lập hành trình của thanh băm thành 2, 4 hoặc 7 mm. Kết hợp với kỹ thuật hình học thanh băm đặc biệt, thiết bị này đảm bảo đạt được các giá trị đầm chặt đặc biệt cao.

SB 300 HD

Chiều rộng trải

> Chiều rộng trải cơ sở là 3m. Nếu đấu nối thêm bàn đầm mở rộng kết nối bằng bulông thì bề rộng trải tối đa là 9,5 m

> Dành riêng cho thi công lớp móng dưới, nên không có hệ thống làm nóng bàn đầm

Hệ thống đầm chặt

> SB 300 HD có thanh băm



SB 300 HD

Được sản xuất lên đến chiều rộng trải tối đa

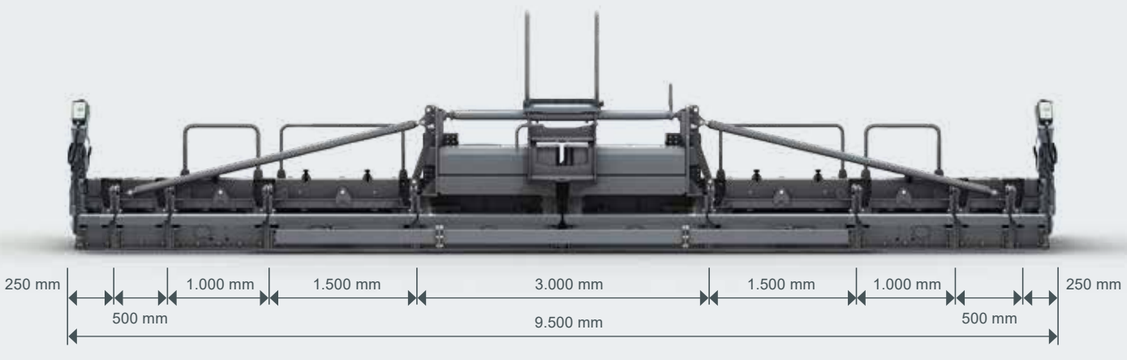

MỌI THỨ TRONG TẦM MẮT

Máy trải bánh xích SUPER 1900-3 G

DỮ LIỆU KỸ THUẬT

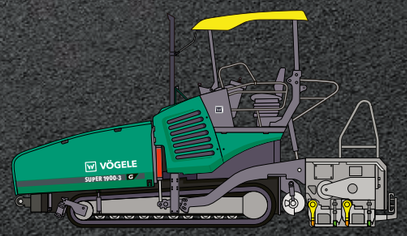

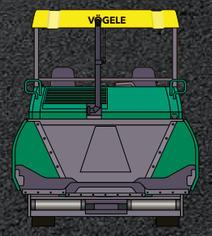

SUPER 1900-3 G

> Chiều rộng trải tối đa: 10 m

> Năng suất trải vật liệu tối đa: 1.000 tấn/giờ

> Chiều dày lớp thảm: tối đa 50 cm

> Bề rộng vận chuyển: 2,55 m

WIRTGEN GROUP
HỖ TRỢ KHÁCH HÀNG

Dịch vụ đáng tin cậy.

Quý khách có thể tin tưởng vào dịch vụ hỗ trợ nhanh chóng, đáng tin cậy của chúng tôi trong suốt vòng đời của chiếc máy. Với hệ thống dịch vụ rộng khắp, chúng tôi sẵn sàng đưa ra giải pháp đúng đắn cho từng thách thức mà quý khách gặp phải.

Dịch vụ
Chúng tôi cam kết hỗ trợ nhanh chóng, trực tiếp - tại công trường hoặc tại nhà xưởng chuyên nghiệp của chúng tôi. Nhóm bảo dưỡng của chúng tôi được đào tạo theo tiêu chuẩn chuyên nghiệp và biết sử dụng các công cụ đặc biệt nhằm đảm bảo công tác sửa chữa, chăm sóc và bảo dưỡng được hoàn thành nhanh chóng. Chúng tôi có thể hỗ trợ quý khách theo thỏa thuận dịch vụ tùy chỉnh khi có yêu cầu.
> www.wirtgen-group.com/service

Phụ tùng
Phụ tùng và chi tiết chính hãng của WIRTGEN GROUP đảm bảo độ tin cậy bền lâu và khả năng sẵn sàng hoạt động cho chiếc máy của quý khách. Các chuyên gia của chúng tôi cũng sẵn lòng tư vấn cho quý khách về các giải pháp phụ tùng hao mòn tối ưu phù hợp với thực tiễn sử dụng của quý khách. Phụ tùng của chúng tôi luôn có sẵn trên toàn cầu vào mọi lúc và dễ dàng đặt hàng.
> parts.wirtgen-group.com

Đào tạo
Các thương hiệu của WIRTGEN GROUP gồm những chuyên gia trong lĩnh vực của mình với hàng chục năm kinh nghiệm trong thực tiễn ứng dụng; khách hàng của chúng tôi được hưởng lợi nhờ năng lực chuyên môn này. Trong các khóa đào tạo WIRTGEN GROUP của chúng tôi, chúng tôi rất vui khi được truyền tải kiến thức cho quý khách, những kiến thức này được tùy chỉnh phù hợp với cả người vận hành và nhân viên dịch vụ.
> www.wirtgen-group.com/training

Giải pháp viễn thông
Máy móc xây dựng có công nghệ tiên phong và các giải pháp viễn thông hoàn hảo là những yếu tố hòa quyện trong WIRTGEN GROUP. Operations Center* – nền tảng kỹ thuật số dành cho xử lý, máy móc và tối ưu hóa dịch vụ – cho phép quý khách không chỉ đơn giản hóa quá trình lập kế hoạch bảo dưỡng máy móc, mà còn gia tăng năng suất và hiệu quả về mặt chi phí.
> www.wirtgen-group.com/telematics

* John Deere Operations Center™ (tiền thân là WITOS) hiện không có sẵn tại mọi quốc gia.
Vui lòng tham vấn chi nhánh hoặc đại lý chịu trách nhiệm của quý khách nếu quý khách có thắc mắc gì về khía cạnh này.

VÖGELE



JOSEPH VÖGELE AG

Joseph-Vögele-Str. 1
67075 Ludwigshafen
Đức

ĐT: +49 621 8105-0
F: +49 621 8105-461
Email: marketing@voegele.info

www.voegele.info

Quét mã này để biết thêm thông tin.

WIRTGEN GROUP, Công ty con của John Deere GmbH & Co. KG, Joseph Vögele Aktiengesellschaft và các công ty liên kết bảo vệ quyền sở hữu trí tuệ của mình. Đặc biệt, các tên WIRTGEN, VÖGELE, HAMM, KLEEMANN, BENNINGHOVEN, CIBER và WITOS, logo WIRTGEN GROUP Road, ERGOPLUS, NAVITRONIC, NIVELTRONIC, RoadScan, SprayJet, VÖGELE PowerFeeder, PaveDock, AutoSet, ErgoBasic và VÖGELE-EcoPlus, cùng với rất nhiều tên sản phẩm và hệ thống khác, là nhãn hiệu đã đăng ký ở nhiều quốc gia. Mọi thông tin và hình ảnh có trong tài liệu này không mang tính ràng buộc và có thể có chứa trang bị tùy chọn. Chúng tôi bảo lưu quyền đưa ra các điều chỉnh về kỹ thuật mà không cần thông báo trước.
Dữ liệu hiệu năng tùy thuộc vào điều kiện vận hành thực tế. © **JOSEPH VÖGELE AG** 2026 – Số 3139097 VI-01/26 – V02