A WIRTGEN GROUP COMPANY

VÖGELE

Tracked Paver

SUPER 1900-3 G



SEMPURNA DI SEMUA KELAS

Paver yang tepat untuk semua pekerjaan

VÖGELE memiliki cakupan produk yang terbilang unik dalam industri ini. Baik untuk jalan kecil maupun besar, lintasan pesawat maupun lintasan balap, pembuatan jalan baru maupun perbaikan jalan, tebal atau tipis, panas atau dingin – pelanggan akan menemukan alat atau unit yang tepat dalam setiap klasifikasi alat atau unit penghamparan yang kami miliki untuk semua jenis pekerjaan penghamparan.

LINI PRODUK VÖGELE

MINI CLASS
> Lebar Maksimum penghamparan hingga 3,5 m
> Maksimum tonase penghamparan hingga 300 t/j

COMPACT CLASS
> Lebar Masimum penghamparan hingga 5 m
> Maksimum tonase penghamparan hingga 350 t/j

UNIVERSAL CLASS
> Lebar Maksimum penghamparan hingga 10 m
> Maksimum tonase penghamparan hingga 700 t/j

HUGHWAY CLASS
> Lebar Maksimum penghamparan hingga 18 m
> Maksimum tonase penghamparan hingga 1.800 t/j

SPECIAL CLASS
> SprayJet
> InLine Pave

POWERFEEDER
> MT 3000-5 Standard
> MT 3000-5 Offset

G **TANGGUH DAN ANDAL**
Kemampuan dan nilai yang teruji

VÖGELE

KEUNGGULAN

Kelengkapan sempurna

PENGGERAK

01 Konsep penggerak

> Konsep penggerak yang kuat dan ekonomis dengan mesin diesel terkini.

02 Daya Transmisi yang efisien

> Berkat penggerak terpisah yang bertenaga yang dipasang pada sproket untuk crawler track, output mesin ditranslasi menjadi kecepatan penghamparan tanpa kehilangan daya.

PENGELOLAAN MATERIAL

03 Pengisian material yang optimal

> Proses mudah dalam pengisian berkat hopper material ekstra besar dan sasis yang panjang.
> Kualitas penghamparan sempurna berkat pengelolaan material yang sempurna.

04 Push-roller yang besar

> Push-roller berosilasi yang sangat besar memastikan docking yang mudah dan tanpa guncangan bagi kendaraan atau truk yang bermuatan, bahkan saat di tikungan.

KESERBAGUNAAN

05 Aplikasi yang beragam

> Tracked Paver Universal Class dengan aplikasi yang beragam dan lebar penghamparan hingga 10 m.

06 Screed yang tepat untuk semua aplikasi

> Extending Screed AB 480, AB 500, AB 570, dan AB 600 untuk pekerjaan penghamparan menjamin kualitas dan kerataan yang tinggi.
> SB 300 HD Fixed-Width Screed untuk aplikasi lapisan pondasi jalan.

PENGOPERASIAN

07 Sistem pengoperasian ErgoBasic

> Mudah dioperasikan berkat sistem operasi ErgoBasic yang inovatif dan mudah dimengerti.

08 Sistem Niveltronic Basic

> Sistem Niveltronic Basic yang baru dan mudah digunakan untuk Kendali Derajat Kemiringan Otomatis.





01



02


03


04


05


06

01 Hopper material besar diadaptasi secara khusus untuk kendaraan atau truk yang bermuatan ekstra besar.
02 Penggerak terpisah yang kuat dipasangkan ke sproket.
03 Operasi yang mudah dengan sistem operasi ErgoBasic yang inovatif.
04 Semua fungsi penghamparan utama dapat dikendalikan melalui dua unit kendali jarak jauh screed yang mudah digunakan.
05 Niveltronic Basic System untuk Kendali Derajat Kemiringan Otomatis.
06 Kualitas penghamparan yang sempurna berkat pengelolaan material yang optimal.

SUPER 1900-3 G – spesialis multifungsi dengan performa tinggi

Kokoh, kuat dan mudah dioperasikan

Kelas 10 m dari VÖGELE sangatlah legendaris. Tidak ada paver lain di dunia yang dapat menandingi popularitasnya di kalangan tim ahli pembuatan jalan.

SUPER 1900-3 G-Tier adalah mesin yang tangguh dan memberikan hasil yang maksimal. Cement-treated base (CTB) atau lapisan pondasi bersemen telah menjadi standar proyek pembangunan jalan. Penghamparan lapisan pondasi dengan ketebalan hingga 50 cm memerlukan paver yang sangat kuat. VÖGELE's SUPER 1900-3 G adalah tracked paver yang ramah biaya dan tahan banting serta dirancang untuk penghamparan baik material yang terikat oleh air maupun campuran aspal.

Selain itu, dengan lebar penghamparan maksimum 10 m, SUPER 1900-3 G adalah paver yang tepat untuk digunakan pada proyek jalan tol dan jalan pedesaan. Dalam hal tenaga, mesin diesel 6 silinder dengan daya 158 kW mampu mencapai kecepatan penghamparan hingga 24 m/menit.



TEKNOLOGI PENGGERAK MODERN

Efisiensi, performa, dan hemat bahan bakar

Konsep penggerak modern dari VÖGELE diadaptasi dengan sempurna untuk berbagai macam penggunaan SUPER 1900-3 G-Tier yang multifungsional. Dengan memberikan tenaga penggerak yang sangat kuat saat performa maksimum diperlukan, paver Kelas Universal ini luar biasa fleksibel dalam operasi sehari-hari.

Input rendah, output maksimal – semua komponen penggerak beroperasi dengan efisiensi maksimal, mulai dari mesin diesel hingga sistem hidraulik. Manajemen mesin yang cerdas dengan mode ECO menjaga agar konsumsi bahan bakar dan tingkat kebisingan tetap rendah.

SUPER 1900-3 G mendapat tenaga dari mesin diesel 6 silinder berkinerja tinggi dengan daya 158 kW. Mesin modern yang memenuhi Standar Emisi Tahap III.

Mesin memiliki mode ECO yang mengurangi kecepatan nominal dari 2.000 rpm menjadi 1700 rpm. Mode ECO mengurangi biaya operasi dan emisi kebisingan secara signifikan. Jejak karbon yang rendah menjamin konstribusi yang lebih baik bagi lingkungan.

Mesin yang kuat
menghasilkan 158 kW

Mode ECO dengan 1.700 rpm
memotong biaya operasi

Pendingin yang besar
untuk pendinginan sempurna dengan tingkat kebisingan rendah



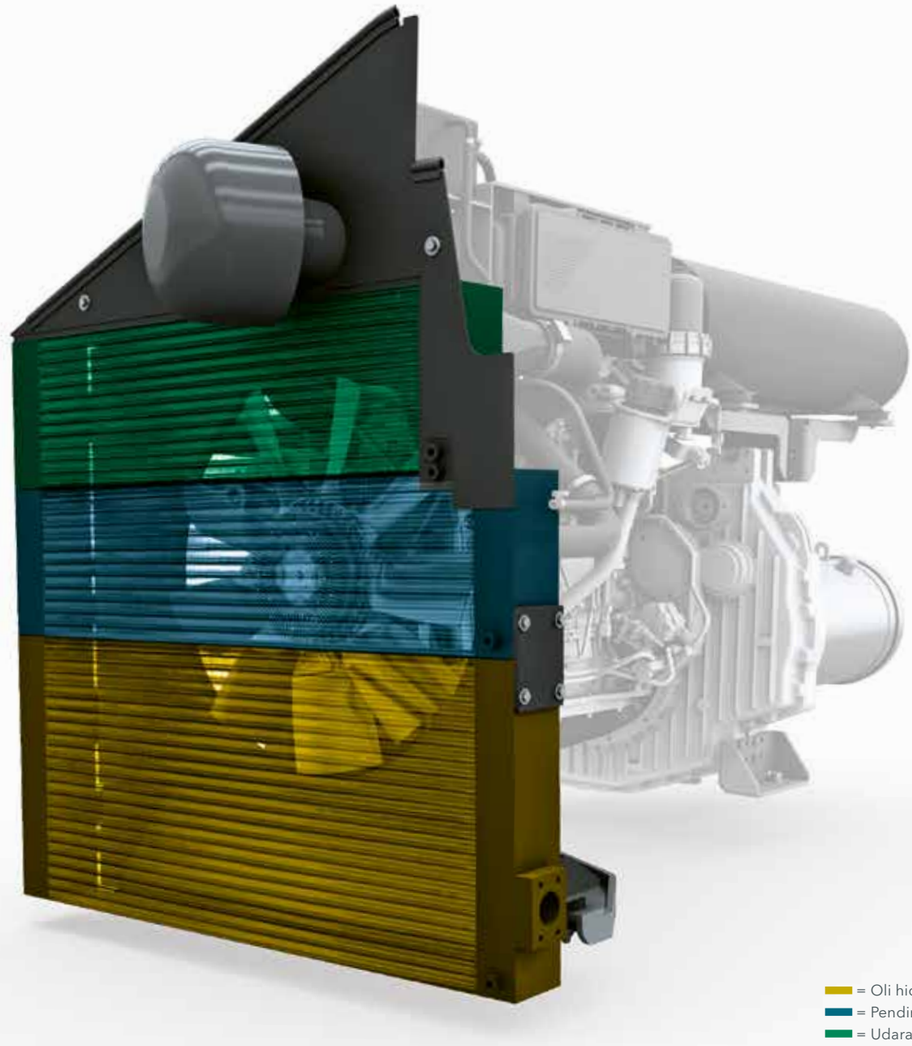

Unit pendingin besar terdiri atas tiga bagian. Unit ini memastikan agar cairan pendingin mesin, udara masuk bertekanan, dan oli hidraulik tetap terjaga pada suhu optimal.

Kapasitas pendinginan yang tinggi secara konstan memberikan suhu yang ideal di dalam sistem hidraulik dan performa maksimal bagi semua unit penggerak, bahkan saat beroperasi dalam beban penuh, di semua zona iklim di seluruh dunia.

PRESISI PADA TRACK

Unit crawler yang dioptimasikan dengan roller track carrier tambahan memaksimalkan kecepatan operasi paver. Penggerak terpisah yang dikendalikan secara elektronik yang terpasang pada sproket dari crawler track memungkinkan gerakan yang lurus dan kendali yang tepat saat di tikungan.

> Berkat penggerak terpisah kuat yang dipasangkan ke sproket untuk crawler track, output mesin ditranslasi menjadi kecepatan penghamparan tanpa kehilangan daya.

> Crawler track yang panjang dengan jejak yang lebar memberikan usaha tarikan maksimum, memungkinkan paver untuk melaju dengan kecepatan konstan bahkan saat beroperasi di medan yang sulit.

> Track pad yang baru memberikan traksi maksimal pada setiap lapisan dasar. Ketahanan abrasi yang tinggi memungkinkan masa pakai yang panjang. Komponen ini juga mudah diganti saat dilakukan servis.

Penggerak terpisah yang kuat
dipasang ke sprocket

Positif tracking saat bergerak maju
berkat kendali elektronik terpisah untuk setiap crawler track





KUALITAS PENGHAMPARAN YANG

sempurna berkat pengelolaan material yang optimal.

Proses pengisian muatan material secara berkelanjutan adalah kunci untuk melakukan penghamparan secara lancar dan berkualitas. Itulah alasan kami sangat memperhatikan pengelolaan material yang profesional saat merancang paver kami.

Hopper material dan sasis SUPER 1900-3 G telah dirancang secara khusus untuk pengisian material kedalam hopper dari kendaraan atau truk ekstra besar. Segala jenis truk atau kendaraan muatan material dapat melakukan docking ke SUPER 1900-3 G dengan mudah, berkat bodinya yang panjang dan ketinggian pengumpanan yang rendah. Terlebih lagi, push-roller berosilasi yang lebar dapat digerakkan sejauh 150 mm dan 75 mm ke depan untuk mendukung pasokan material yang praktis dan tanpa hentakan ke paver dari setiap jenis kendaraan atau truk material. Hopper material besar yang dapat menampung hingga 15 ton. Proses tersebut tidak hanya melakukan pengeluaran muatan yang cepat dari truk atau kendaraan bermuatan material, tetapi juga memastikan tersedianya buffer material yang cukup saat pergantian truk atau kendaraan yang bermuatan.

> Segala jenis truk atau kendaraan dapat melakukan docking ke SUPER 1900-3 G berkat panjangnya yang 2.507 mm dan ketinggian pengumpanan yang rendah, yaitu hanya 508 mm.

> Proses pengeluaran muatan yang mudah berkat hopper material yang rendah, sisi hopper yang lebar, dan karet pelindung kokoh yang dipasang pada bagian depan hopper.

> Hopper material besar dengan kapasitas 15 ton yang luas sehingga ada cukup campuran yang tersimpan di setiap waktu. Tidak masalah saat menghadapi situasi yang sulit seperti penghamparan di bawah jembatan, misalnya.

Hopper material besar dengan kapasitas 15 ton.
diadaptasi khusus untuk kendaraan atau truk bermuatan besar

Push-roller berosilasi
dapat digerakkan 150 mm dan 75 mm ke depan





01 Penggerak hidraulik terpisah yang kuat terpasang untuk konveyor dan auger, memungkinkan proses hamparan dan distribusi material yang tinggi hingga 1.000 t per jam.
02 Penyesuaian ketinggian auger yang fleksibel, lengkap dengan kotak bantalan dan pelat pembatas untuk saluran auger.
03 Kemampuan untuk menyesuaikan ketinggian auger juga memberikan ketinggian material yang optimal di depan screed saat menerapkan lapisan tipis atau saat ketebalan lapisan tidak seragam.



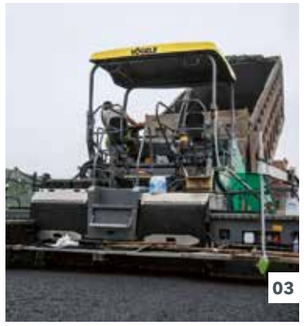

Sistem distribusi material yang dirancang optimal dengan konveyor yang menanjak ke arah belakang untuk menghindari pemisahan dan mengurangi keausan konveyor serta bantalan atau laher konveyor. Kendali proporsional pada konveyor mengatur kecepatan distibusi material secara tepat memenuhi kebutuhan muatan material di depan screed untuk hasil penghamparan yang unggul.

VÖGELE > PERLU DIKETAHUI

Ketinggian auger yang dapat disesuaikan

Auger pada SUPER 1900-3 G memiliki ketinggian yang dapat diubah secara mekanis secara kontinu hingga 15 cm, bahkan saat penghamparan berlangsung. Hal ini memberikan adaptasi yang cepat dan mudah terhadap ketebalan lapisan yang diinginkan di seluruh lebar penghamparan.

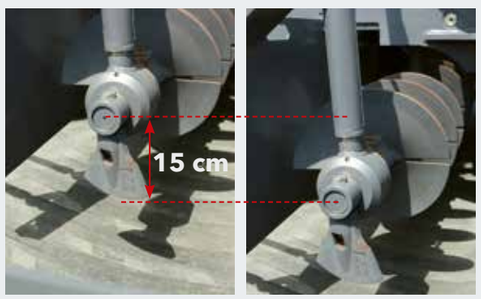

ERGOBASIC
KONSEP PENGOPERASIAN

Ergonomis, sederhana, dan intuitif

Konsep pengoperasian ErgoBasic dikembangkan dengan dasar sistem operasi ErgoPlus yang sudah teruji, tetapi dirancang secara khusus untuk kebutuhan dan keperluan pengguna paver multifungsi SUPER 1900-3 G. Tujuannya adalah mengembangkan sistem pengoperasian yang dapat dioperasikan secara cepat, presisi, dan intuitif, sama seperti sistem ErgoPlus 3 untuk mesin "Dash 3". Hal ini menjadikan VÖGELE sebagai satu-satunya produsen yang menawarkan konsep pengoperasian terstandardisasi untuk semua kelas paver.



ERGOBASIC
KONSOL OPERATOR PAVER

Kendali penuh oleh operator

Semuanya mudah dijangkau: fSemua fungsi tersusun dalam tata letak yang jelas, logis, dan praktis, dengan mengambil inspirasi dari konsol operator ErgoPlus. Jenis kendali dan simbol yang digunakan sama dengan kendali dan fungsi yang digunakan pada konsol ErgoPlus.

Mengingat terbatasnya jumlah fungsi, tampilan tidak diperlukan. Status dari semua pengaturan ditampilkan sebagai persentasi di strip LED tepat di sebelah fungsi terkait. LED juga menunjukkan kecepatan yang disetel untuk auger dan sistem pemadatan serta tingkat pengisian tangki bahan bakar.



Pengoperasian aman di malam hari
Lampu latar bebas silau menyala secara otomatis saat kegelapan mulai masuk sehingga operator paver juga dapat bekerja dengan aman pada pekerjaan malam hari.

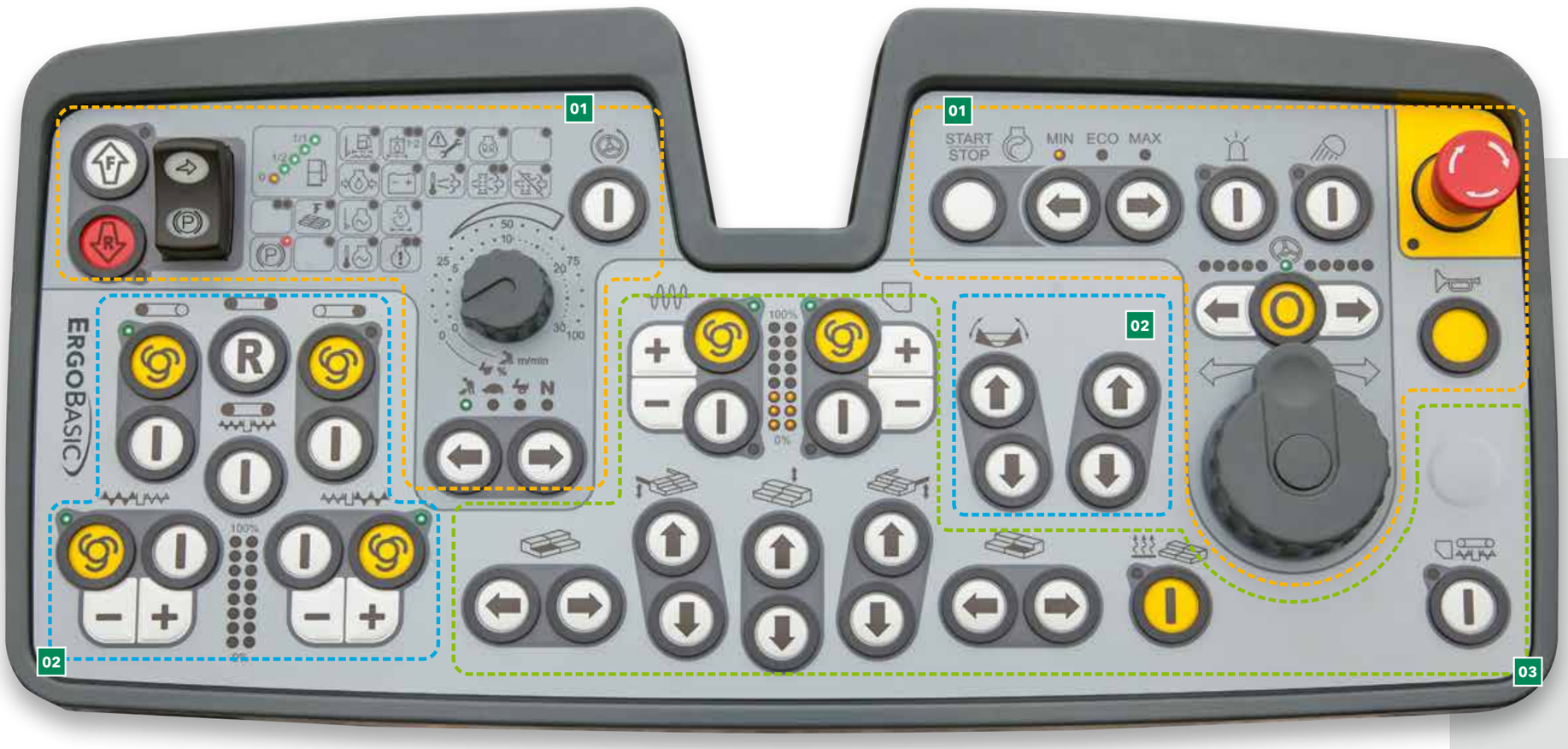

01 Grup fungsi tampilan status dan penggerak
Semua fungsi untuk menggerakkan paver diatur bersama di sini. Tampilan status juga memberikan overview status mesin.

02 Grup fungsi penanganan material
Grup fungsi penanganan material mencakup pengoperasian sisi hopper serta konveyor dan auger.

03 Grup fungsi screed
Grup fungsi ini mencakup semua fungsi screed seperti pengaturan untuk tamper dan vibrator serta penyesuaian lebar dan sudut screed.

TAMPILAN STATUS DAN PENGGERAK

Modul 1

01 Indikator fungsi dan status
Indikator fungsi dan status berarti bahwa operator selalu memiliki kendali penuh atas alat beratnya. Operator dapat, misalnya, membaca tingkat pengisian tangki bahan bakar secara langsung dan mendeteksi jika ada kesalahan fungsional yang terjadi.

02 Pilihan mode pengoperasian untuk paver
Dengan satu sentuhan tombol, paver beralih ke mode Penghamparan, Pemposisian, Lokasi Kerja, dan Netral. LED menunjukkan mode yang dipilih. Saat meninggalkan mode "Penghamparan", fungsi memori menyimpan semua pengaturan terbaru. Setelah pindah ke mode Lokasi kerja, parameter penghamparan yang sebelumnya digunakan akan disimpan secara langsung.





01 Karena jumlah fungsi yang sedikit, tidak diperlukan layar.
02 Paver dikemudikan dengan pengendali putar untuk manuver yang mudah dan akurat.



03 Pilihan rentang kecepatan mesin
Untuk mesin diesel, ada tiga pilihan mode yang dapat dipilih: MIN, ECO, dan MAX. Untuk mengganti mode rpm mesin, operator hanya perlu menekan tombol panah atas atau bawah. Pada mode ECO, mesin memberikan tenaga yang cukup untuk penghamparan dalam jumlah besar. Beroperasi di mode ECO sangat mengurangi emisi kebisingan dan konsumsi bahan bakar.

04 Kemudi pada sudut prasetel
Mesin dikemudikan dengan kontroler putar yang mudah digenggam yang mengaktifkan pengemudi untuk melakukan manuver pada mesin dengan mudah dan tepat bahkan di titik tersempit. Untuk tikungan panjang dengan radius konstan, sudut kemudi yang diinginkan dapat dipilih sebelumnya menggunakan tombol panah. Paver kemudian secara otomatis mengikuti jalur yang ditentukan hingga fungsi tersebut dinonaktifkan sehingga memungkinkan pengemudi memantau proses penghamparan tanpa mengalami gangguan.

PENGELOLAAN MATERIAL

Modul 2

01 Membalikkan gerakan konveyor
Untuk menghindari terjatuh material dari konveyor selama pemindahan paver di lokasi pekerjaan, gerakan konveyor dapat dibalik dengan menekan tombol. Gerakan ke arah sebaliknya ini hanya berlangsung untuk waktu singkat dan akan berhenti secara otomatis.

02 Fungsi otomatis untuk penanganan/distribusi material
Fungsi ini memastikan material yang cukup untuk penghamparan akansecara otomatis dialirkan dan didistribusikan di depan screed. Tingkat ketinggian material di depan screed ditentukan oleh sensor material dan sistem otomatis akan memastikan agar tingkat tersebut tidak berubah. Fungsi ini hanya aktif saat penghamparan - jika paver berhenti, penanganan material juga berhenti.



Konveyor dapat dioperasikan mundur dengan satu tekanan tombol. Pengangkutan balik material atau mundur akan berhenti secara otomatis. Konveyor dapat diubah ke fungsi tanpa beban dengan cara yang sama cepatnya.



03 Kecepatan auger
Dalam mode otomatis, tombol plus/minus dapat digunakan untuk mengatur kecepatan maksimal auger secara terpisah dari sisi kanan dan kiri untuk menyesuaikan lebar penghamparan, tanpa menggunakan sensor sonik. Nilai tersebut, yang diatur dalam persentase, ditunjukkan dengan LED.

FUNGSI SCREED

Modul 3

01 Performa pemadatan awal

Kecepatan dari sistem pemadat dapat diatur langsung di konsol ErgoBasic operator paver. Strip LED dari 0 hingga 100% menunjukkan kecepatan yang disetel untuk tamper dan vibrator, sehingga dapat segera disesuaikan bila diperlukan.

02 Pengaturan screed

Semua pengaturan juga dapat dilakukan dari konsol operator mesin penghamparan, termasuk menaikkan atau menurunkan screed, mengulurkan atau menarik salah satu sisi screed, serta menyesuaikan kemiringan screed terhadap kondisi di lapangan. Hal ini berarti operator paver juga memiliki akses ke screed setiap saat.



01



02

01 Performa pemadatan awal
02 Pengaturan screed



03 Fungsi idle

Fungsi idle disediakan untuk memanaskan atau membersihkan konveyor, auger, dan tamper.



Sistem pemanasan screed

Untuk mengoptimalkan pemadatan dan menghasilkan tekstur permukaan yang halus, semua elemen pemadatan dipanaskan di seluruh permukaan screed. Diperlukan hanya satu tekanan tombol untuk mengaktifkan atau menonaktifkan pemanasan screed. Untuk memastikan sistem pemanasan screed bekerja dengan benar, pemeriksaan fungsi otomatis akan dilakukan saat sistem dinyalakan.

REMOTE CONTROL ERGOBASIC UNTUK SCREED

Penanganan yang aman dan mudah untuk semua fungsi screed sangat penting untuk penghamparan berkualitas tinggi. Itu sebabnya unit kendali jarak jauh untuk screed dikembangkan khusus untuk sistem operasi ErgoBasic dari SUPER 1900-3 G.

Keypad remote control ditata secara logis sesuai dengan proses fungsional. Dirancang untuk kekokohan, komponen ini dapat menghadapi kondisi lokasi kerja yang berat.

Pengoperasian bersifat intuitif dan dapat dipelajari dengan sangat cepat, terutama karena simbol-simbol yang telah teruji dan digunakan pada sistem operasi ErgoPlus juga terdapat di sini.

Remote control ErgoBasic untuk screed memungkinkan semua fungsi yang berhubungan dengan penghamparan diatur dengan cepat dan mudah. Hal itu termasuk akses langsung ke sistem penanganan material dan sensor sonik untuk auger.







01 Kecepatan auger
Seperti halnya operator paver, operator screed juga dapat memilih mode Manual atau Otomatis untuk konveyor dan auger. Fungsi "Rotasi Auger Mundur" sangatlah praktis dan ramah pengguna.

02 Screed floating
Saat screed berada pada posisi floating (mengambang), fitur Screed Assist juga dapat diaktifkan.

03 Kontrol lebar screed
Lebar screed pada satu sisi dapat diatur kapan saat dengan satu sentuhan tombol.



Ditampilkan dalam ukuran asli

01 Pengaturan auger dan konveyor (otomatis/manual)

02 Screed floating aktif/nonaktif

03 Kendali lebar screed, satu sisi

04 Proposional penyesuaian hydraulik cylinder (tow point) screed

NIVELTRONIC BASIC

VÖGELE juga telah mengembangkan sebuah Sistem untuk Kontrol Derajat Kemiringan Otomatis untuk menyesuaikan sistem operasi ErgoBasic: Niveltronic Basic. Hal tersebut terintegrasi sepenuhnya dalam sistem kontrol mesin sehingga diadaptasi dengan sempurna untuk model paver spesifik.

Aspek menonjol lainya dari Niveltronic Basic adalah penanganannya yang sangat sederhana dan intuitif, fitur yang membuatnya mudah bahkan bagi operator yang kurang berpengalaman untuk mempelajari cara kerja sistem. Hal ini menciptakan kondisi ideal bagi paver kecil untuk bekerja sesuai dengan jalur dan level pada setiap lapisan dasar.

Setiap sisi screed dioperasikan dengan remote control Niveltronic Basic terpisah yang kompak dan sangat kokoh. Unit ini mudah dilepas dari braket magnetiknya sehingga memberi ruang gerak yang luas bagi operator agar selalu dapat mengambil posisi yang optimal untuk setiap pekerjaan penghamparan.



01



02



03

01 Tanda pengamatan silang pada LED juga dipasang pada sensor untuk memberikan umpan balik yang terus-menerus dan terlihat dengan jelas oleh operator screed guna menunjukkan kesesuaian nilai sebenarnya dengan pengaturan yang dibuat.
02 Berbagai jenis sensor tersedia untuk Niveltronic Basic, sesuai dengan rentang penggunaan mesin yang luas dan bervariasi. Berbagai sensor ini mencakup mulai dari sensor mekanis hingga sensor sonik tanpa kontak.
03 Nilai prasetel dan aktual untuk sensor grade (kemiringan membujur) dan slope (kemiringan melintang) dapat dibaca dari tampilan panel kontrol Niveltronic Basic.



01 Nilai Deviasi yang ditentukan

02 Pengaturan: Sensitivitas sensor

03 Memilih: Mode referensi (Tanah, Stringline, Kemiringan melintang)

04 Penyiapan cepat

05 Kalibrasi sensor

VÖGELE > PERLU DIKETAHUI

Sensor yang tersedia

Sensor slope (kemiringan melintang)
Sensor slope (kemiringan melintang) memungkinkan profil melintang ditentukan dengan tepat dan kemudian dilapisi aspal secara akurat. Rentang pengukurannya adalah +/- 10%.

Sensor grade mekanis variabel
Sensor grade (kemiringan membujur) mekanis variabel dapat dilengkapi dengan ski untuk mengambil referensi dari tanah, dengan panjang 30 cm, 1 m, dan 2 m.

Sensor sonik multi-sel
Sensor sonik multi-sel, dengan keempat sensornya, adalah sensor yang sangat serba guna. Dengan menghitung rata-rata, dapat mengkompensasi ketidakteraturan pendek pada referensi.

Big MultiPlex Ski
Big MultiPlex Ski mengkompensasi ketidakrataan yang memanjang. Tiangnya yang setinggi 5 hingga 13 meter dapat dipasang dengan tiga sensor sonik multi-sel sebagai standar – atau hingga lima sensor jika diperlukan.


01


02



03



04


05


06

PLATFORM OPERATOR PAVER ERGOBASIC

Peningkatan efisiensi, keandalan dan kenyamanan

Platform operator paver ErgoBasic yang ramah pengguna memberikan pandangan tanpa halangan pada semua area kunci paver, seperti hopper material, panduan kemudi atau screed. Hal tersebut memungkinkan operator paver dengan mudah memantau proses muat,distribusi dan hamparan material ke paver dari tempat duduknya, misalnya.

01 Kenyamanan bekerja

> Konsol operator paver yang mudah dipindahkan melintasi seluruh lebar platform untuk kenyamanan bekerja dalam posisi ergonomis pada kedua sisi mesin.

02 Tempat yang fleksibel dan terjangkau

> Stand operator, dengan desain yang ramping dan tertata rapi, memberikan tempat kerja yang profesional bagi operator paver. Konsol operator dapat dilindungi dengan penutup anti pecah untuk mencegah kerusakan yang disengaja.

03 Atap kokoh memberikan proteksi yang baik

> Atap kokoh modern yang terbuat dari bahan polimer yang diperkuat fiberglass melindungi operator. Atap kokoh yang dapat dilipat dengan mudah sehingga paver dapat disiapkan dengan cepat untuk transportasi.

04 Akses yang aman dan mudah

> Jalur berjalan dan pijakan tengah yang nyaman pada screed memastikan akes yang aman dan mudah ke platform operator.

05 Desain yang ekonomis dan ramah untuk servis

> Operator memiliki akses yang mudah ke semua titik servis pada mesin. Semua pompa hidraulik terpasang ke gearbox transfer, susunannya yang jelas dan akses yang mudah memberikan kemudahan servis pada tingkat tertinggi. Komponen kokoh dari material tahan aus memberikan umur layanan yang panjang dan meminimalkan waktu break-down unit.

06 Penanganan yang aman dan mudah bagi semua fungsi screed

> Remote control ErgoBasic untuk screed memungkinkan semua fungsi yang berhubungan dengan penghamparan diatur dengan cepat dan mudah.

> Setiap sisi screed dioperasikan dengan dua remote control terpisah yang kompak dan sangat kokoh. Remote tersebut mudah dilepaskan dari braket magnetik sehingga memberi ruang tindakan yang luas bagi operator.

EXTENDING SCREED VÖGELE

Extending screed VÖGELE adalah pilihan yang tepat bagi pekerjaan dengan lebar hamparan yang beragam dan jumlah kualitas material yang prima. Berkat sistem teleskopik tabung tunggal yang kokoh, screed dapat diatur dengan cepat dan akurat untuk lebar penghamparan yang diinginkan. Pemanasan elektrik screed hingga suhu operasional tercapai dengan cepat dan juga memonitor suhu tersebut.

Dalam operasi otomatis, screed dipanaskan dalam mode Bergantian, artinya hanya satu sisi yang dipanaskan pada satu waktu sehingga meringankan beban mesin dan menghemat bahan bakar.

Extending screed VÖGELE untuk SUPER 1900-3 G tersedia dalam versi TV (dengan tamper dan vibrator).

Pemanasan screed yang seragam
dari pelat screed, batang tamper dan tekanan batang untuk permukaan yang seragam

Waktu pra-pemanasan yang lebih singkat
berkat manajemen generator yang cerdas dari sistem pemanasan elektrik bahkan saat mesin dalam keadaan diam.

Mode Bergantian untuk pemanasan screed
secara bergantian memanaskan sistem pemanasan screed kiri dan kanan

Penyesuaian crown atau Pelengkungan hidraulik
Crown hidraulik dapat dengan mudah disesuaikan dengan satu sentuhan tombol pada konsol operator screed.



Extending screed memanjang AB 480 dan AB 500 memiliki lebar dasar 2,55 m. AB 480 Dapat diperpanjang hingga 4,8 m secara hidrolis dan hingga 7,8 m dengan ekstensi berbaut. Screed Classic Line juga hanya memiliki lebih sedikit ekstra opsional. AB 500 Dapat dipasangkan dengan semua ekstra opsional untuk screed dan memanjang hingga selebar 5 m secara hidrolik, dengan lebar penghamparan maksimal 8,5 m.

Selain itu, mesin juga dapat digabungkan dengan extending screed dengan lebar dasar 3 m, yaitu AB 570 dan 600. Melalui penambahan ekstensi berbaut, AB 570 dapat mencapai lebar maksimum hingga 8,7 m, sedangkan AB 600 dapat mencapai lebar maksimum hingga 10 m.

AB 480

Lebar penghamparan
> Rentang variabel kontinu mulai dari 2,55 m hingga 4,8 m
> Lebar penghamparan maksimum dengan ekstensi berbaut:
> > 7,8 m (4 x 75 cm)

Sistem pemadatan
> AB 480 TV dengan batang tamper dan vibrator

AB 500

Lebar pengaspalan
> Rentang variabel kontinu mulai dari 2,55 m hingga 5 m
> Lebar yang ditingkatkan melalui penambahan ekstensi berbaut hingga maksimum 8,5 m

Sistem pemadatan
> AB 500 TV dengan tamper dan vibrator

AB 570

Lebar penghamparan
> Rentang variabel kontinu mulai dari 3 m hingga 5,7 m
> Lebar penghamparan maksimum dengan ekstensi berbaut:
> > 8,7 m (4 x 75 cm)

Sistem pemadatan
> AB 570 TV dengan batang tamper dan vibrator

AB 600

Lebar penghamparan
> Rentang variabel kontinu mulai dari 3 m hingga 6 m
> Lebar yang ditingkatkan melalui penambahan ekstensi berbaut hingga maksimum 10 m

Sistem pemadatan
> AB 600 TV dengan tamper dan vibrator

AB 480 TV

Dapat diperluas hingga lebar penghamparan maksimum

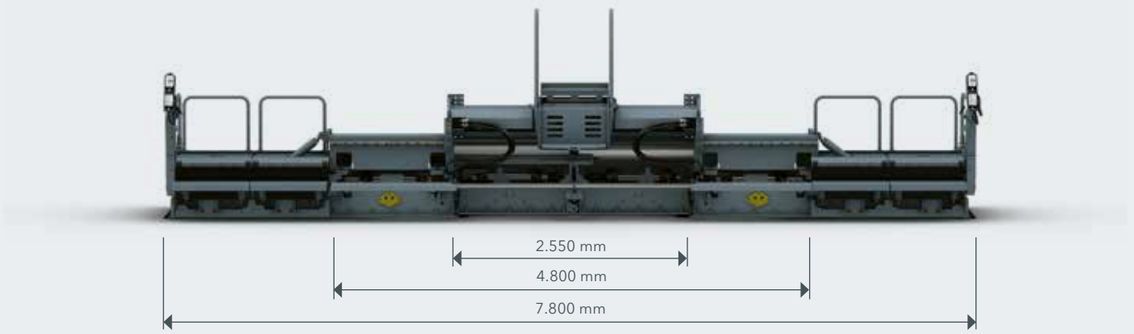

AB 570 TV

Dapat diperluas hingga lebar penghamparan maksimum

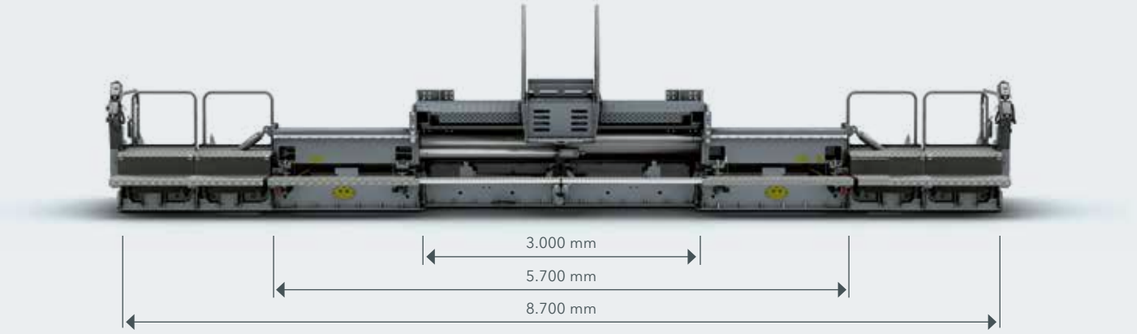

AB 500 TV

Dapat diperluas hingga lebar penghamparan maksimum

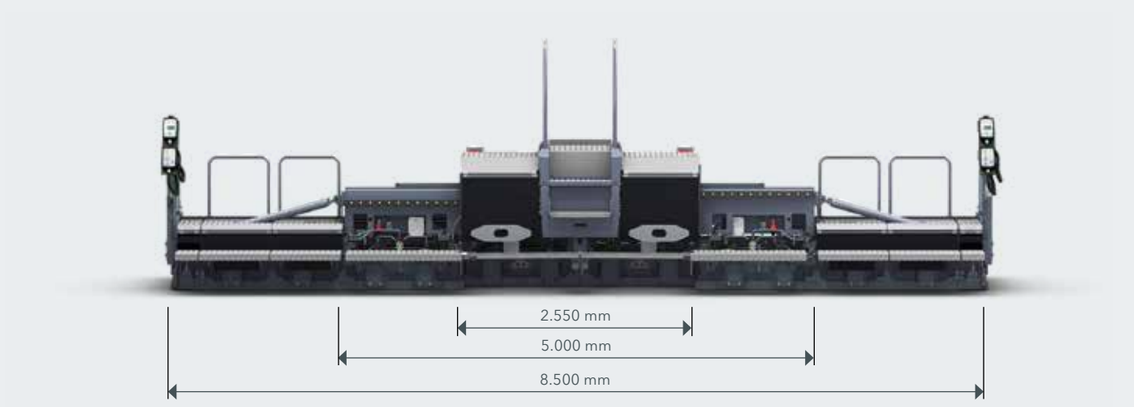

AB 600 TV

Dapat diperluas hingga lebar penghamparan maksimum

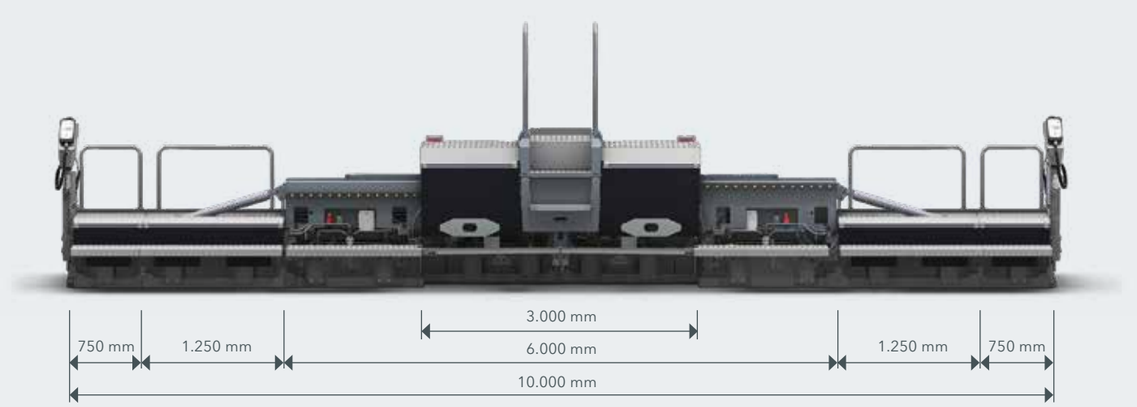

SB 300 HD FIXED-WIDTH SCREED

Untuk aplikasi roadbase

Fixed-width screed dari VÖGELE memberikan hasil berkualitis tinggi yang rata sempurna. Screed ini menunjukkan keunggulannya saat menangani lebar penghamparan yang besar, saat menerapkan lapisan yang tebal (misalnya, landasan pondasi batu pecah) dan saat diperlukan tingkat pemadatan awal yang tinggi.

SUPER 1900-3 G dapat digabungkan dengan SB 300 HD Fixed-Width Screed.



SB 300 HD telah dirancang khusus untuk peletakan material dingin pada konstruksi lapisan pondasi jalan seperti cement-treated base (CTB). Adalah pelat screed yang dalam yang membuat perilaku mengambang yang baik.

Bergantung pada ketebalan lapisan dan material, tamper stroke bisa diatur ke 2, 4 atau 7 mm. Digabungkan dengan geometri tamper khusus, hal ini memastikan nilai pemadatan yang tinggi.

SB 300 HD

Lebar penghamparan

> Lebar dasar 3 m. Lebar yang ditingkatkan jika ditambahkan ekstensi berbaut hingga maksimun 9,5 m
> Khususnya untuk penggunaan konstruksi sub-alas, jadi tidak diperlukan sistem pemanasan screed

Sistem pemadatan

> SB 300 HD dengan tamper



SB 300 HD

Dapat diperluas hingga lebar penghamparan maksimum

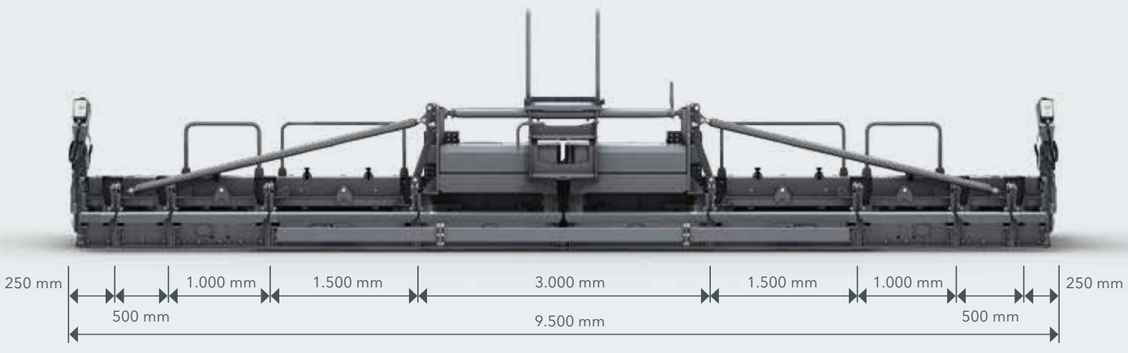

SEMUA FAKTA SECARA SEKILAS

SUPER 1900-3 G Tracked Paver

DATA TEKNIS

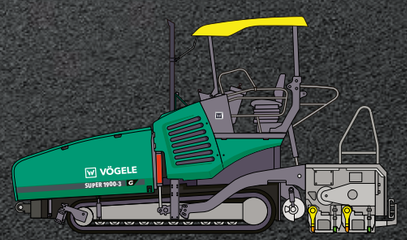

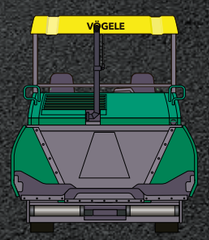

SUPER 1900-3 G

> Lebar penghamparan maksimum: 10 m

> Maksimum tonase penghamparan 1 000 t/j

> Ketebalan lapisan: maks. 50 cm

> Lebar transportasi: 2,55 m

WIRTGEN GROUP DUKUNGAN PELANGGAN

Layanan yang dapat diandalkan.

Percayalah akan dukungan kami yang andal dan cepat selama masa hidup mesin Anda. Jenis layanan kami yang beragam siap memberikan solusi tepat bagi setiap tantangan yang Anda hadapi.

Layanan
Kami berkomitmen memberikan layanan melalui bantuan yang cepat dan tepat - baik di lokasi pekerjaan maupun bengkel profesional kami. Tim layanan kami dilatih dengan standar profesional dan peralatan khusus guna memastikan pekerjaan perbaikan, perawatan, dan pemeliharaan dapat diselesaikan secara cepat. Kami dapat memberikan perjanjian layanan khusus atas permintaan.
> www.wirtgen-group.com/service

Suku Cadang
Suku cadang dan aksesori asli buatan WIRTGEN GROUP menjamin keandalan dan ketersediaan jangka panjang bagi mesin Anda. Para ahli kami akan dengan senang hati memberi saran terkait solusi suku cadang usang yang disesuaikan dengan kebutuhan Anda. Suku cadang kami tersedia sepanjang waktu di seluruh dunia dan dapat dipesan secara mudah.
> parts.wirtgen-group.com

Pelatihan
Merek WIRTGEN GROUP merupakan pakar di bidang mereka dengan puluhan tahun pengalaman; semua pelanggan kami merasakan manfaat dari keahlian mereka. Melalui kursus pelatihan WIRTGEN GROUP, kami akan senang hati berbagi pengetahuan dengan Anda, baik untuk kebutuhan sebagai operator maupun staf pemeliharaan.
> www.wirtgen-group.com/training

Solusi telematik
Mesin konstruksi dengan teknologi terdepan dan solusi telematik yang telah disempurnakan bekerja berdampingan di WIRTGEN GROUP. Operations Center* – platform digital untuk optimasi proses, mesin, dan pemeliharaan – selain mendukung Anda dalam mempermudah perencanaan pemeliharaan mesin, juga meningkatkan produktivitas dan efektivitas biaya.
> www.wirtgen-group.com/telematics

* The John Deere Operations Center™ (sebelumnya dikenal sebagai WITOS) saat ini tidak tersedia di semua negara. Harap hubungi anak perusahaan atau dealer yang menangani Anda jika ada pertanyaan.

VÖGELE



JOSEPH VÖGELE AG

Joseph-Vögele-Str. 1
67075 Ludwigshafen
Jerman

T: +49 621 8105-0
F: +49 621 8105-461
M: marketing@voegele.info

www.voegele.info

Untuk informasi selengkapnya, pindai kode QR.

WIRTGEN GROUP, anak perusahaan dari John Deere GmbH & Co. KG, Joseph Vögele Aktiengesellschaft dan perusahaan afiliasinya melindungi kekayaan intelektual milik mereka. Terutama, nama WIRTGEN, VÖGELE, HAMM, KLEEMANN, BENNINGHOVEN, CIBER dan WITOS, Logo jalan WIRTGEN GROUP, ERGOPLUS, NAVITRONIC, NIVELTRONIC, RoadScan, SprayJet, VÖGELE PowerFeeder, PaveDock, AutoSet, ErgoBasic and VÖGELE-EcoPlus, bersama dengan sejumlah nama produk dan sistem lainnya merupakan merek dagang yang terdaftar di berbagai negara. Semua informasi dan gambar yang terdapat dalam dokumen ini tidak bersifat mengikat dan dapat memuat peralatan opsional. Kami berhak untuk melakukan perubahan teknis tanpa pemberitahuan sebelumnya. Data performa bergantung pada kondisi pengoperasian. © **JOSEPH VÖGELE AG** 2026 – No. 3139295 ID-02/26 – V02