A WIRTGEN GROUP COMPANY

VÖGELE

Highway Class

# SUPER 2100-3i

## FINITRICE CINGOLATA

Larghezza di stesa max 13 m
Capacità di stesa max 1100 t/h
Larghezza di trasporto 2,55 m

PREMIUM LINE

www.voegele.info

# Potente, economica e silenziosa

**La SUPER 2100-3i** è sinonimo di un design d'avanguardia, di un maggiore comfort e di una grande produttività, a fronte di consumi minimi. Nella progettazione della generazione di finitrici "Tratto 3" si è voluto dare particolare risalto ad aspetti ecologici, economici ed ergonomici. Il pacchetto "VÖGELE EcoPlus", ad esempio, comporta una significativa riduzione del consumo di carburante e delle emissioni sonore.

Anche il sistema di comando ErgoPlus 3 è stato integrato per le macchine "Tratto 3" con tutta una serie di soluzioni ergonomiche e funzionali aggiuntive. La plancia di comando della finitrice è ora dotata ad esempio di un display a colori particolarmente ampio, che consente una lettura brillante anche in presenza di cattive condizioni di luce.

Le nuove soluzioni sviluppate da VÖGELE nascono sempre dalle necessità pratiche. Con "AutoSet Plus" rendiamo ora ancora più efficienti, più confortevoli e quindi anche qualitativamente migliori i processi decisivi in cantiere. "AutoSet Plus" agevola al massimo la prosecuzione del lavoro sia dopo un'interruzione della stesa che dopo lo spostamento della finitrice in cantiere.

Con il "PaveDock Assistant" e il rullo respingente "PaveDock" è disponibile una combinazione perfetta che garantisce la massima sicurezza di processo durante il trasferimento del conglomerato.

Tutte le relative funzioni e dotazioni rendono questa macchina della Highway Class una vera finitrice SUPER.

# Le caratteristiche salienti della SUPER 2100-3i

**Finitrice cingolata della Highway Class** dall'ampio ventaglio applicativo con larghezze di stesa fino a 13 m

**Sistema di propulsione potente e parco nei consumi** anche a regime di pieno carico e in tutte le zone climatiche del mondo

**Pacchetto "VÖGELE EcoPlus"** per una significativa riduzione del consumo di carburante e delle emissioni sonore

**Alimentazione ottimale** grazie alla capace tramoggia, al rullo respingente a molle "PaveDock" e al sistema di comunicazione "PaveDock Assistant"

**Sistema di comando ErgoPlus 3** con numerose funzioni di comfort e automatiche

**Tutti i banchi di stesa** sono abbinabili alla tecnologia ad alta compattazione

# Efficiente e potente a fronte di bassi consumi

**La forza trainante** della finitrice Highway Class è il potente motore diesel a sei cilindri da 186 kW.

**L'intelligente gestione del motore** con modalità ECO e il pacchetto "VÖGELE EcoPlus" per la riduzione delle emissioni garantiscono un contenuto consumo di gasolio e un funzionamento silenzioso.

**Minimo input – massimo output:** tutti i componenti di propulsione e trazione, compreso il generatore trifase, sono alimentati dall'accoppiatore per pompe centrale e funzionano con la massima efficienza.

**I potenti cingoli trasformano** in modo efficiente l'energia propulsiva in velocità di avanzamento.

# Soluzioni motoristiche a prova di futuro

**Sono tre i principali componenti** che costituiscono l'unità propulsiva della SUPER 2100-3i: un moderno motore diesel raffreddato a liquido, un accoppiatore per pompe flangiato direttamente al motore e un radiatore a masse radianti multiple di generose dimensioni.

La forza trainante del gruppo propulsore VÖGELE è il potente motore diesel. Si tratta di un sei cilindri capace di erogare 186 kW a 2000 giri/min. Per molte applicazioni è però già sufficiente la modalità ECO. Inoltre in tal caso la macchina funziona in modo particolarmente silenzioso, con un regime motore di soli 1700 giri/min.

Il radiatore a masse radianti multiple di generose dimensioni garantisce che l'unità propulsiva possa sviluppare sempre la sua piena efficienza. Assieme all'innovativo sistema di convogliamento dell'aria e alla ventola a velocità variabile mantiene le temperature sempre nel campo ottimale, il che contribuisce in misura determinante alla longevità del motore diesel e alla maggiore durata dell'olio idraulico. Ulteriore vantaggio: la macchina può essere impiegata senza problemi in tutte le regioni climatiche del mondo.

Tutti gli utilizzatori idraulici sono alimentati con olio idraulico direttamente dall'accoppiatore per pompe. Ciò presenta il vantaggio che tutte le pompe e le valvole sono raggruppate in un punto e sono quindi perfettamente accessibili per le operazioni di manutenzione. Persino il potente generatore preposto al riscaldamento del banco è flangiato direttamente all'accoppiatore e, grazie al raffreddamento a olio integrato, è totalmente esente da manutenzione e molto silenzioso.

*Il propulsore della SUPER 2100-3i con filtro antiparticolato diesel (FAP), marmitta catalitica ossidante (DOC) e riduzione catalitica selettiva (SCR) per il post-trattamento dei gas di scarico, soddisfa i severi limiti imposti dalle normative antinquinamento Fase V europea ed EPA Tier 4f statunitense.*

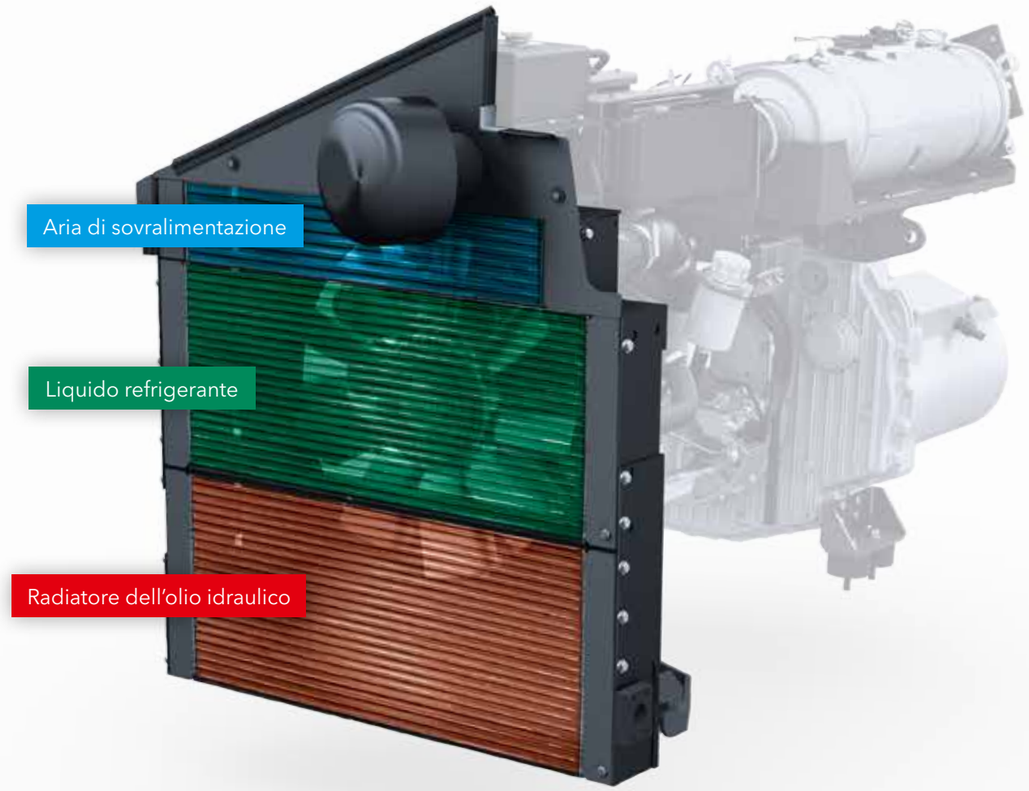


*Il radiatore a masse radianti multiple di generose dimensioni, suddiviso in tre zone, provvede a mantenere alla temperatura ottimale il liquido di raffreddamento del motore, l'aria di sovralimentazione e l'olio idraulico.*

- **Potente ed economico motore** diesel a sei cilindri con modalità ECO.
- **La modalità ECO** con 1700 giri/min., sufficiente per molte applicazioni, riduce i costi d'esercizio e assicura un funzionamento particolarmente silenzioso.
- **Grazie a un sofisticato** sistema di post-trattamento dei gas di scarico, tale propulsore soddisfa i severi limiti imposti dalle normative antinquinamento Fase V europea ed EPA Tier 4f statunitense.
- **Il potente alternatore** ad azionamento diretto e raffreddato a olio garantisce un riscaldamento rapido e omogeneo del banco di stesa. Nella generazione "Tratto 3" l'alternatore è azionato direttamente dall'accoppiatore per pompe e non richiede pertanto alcuna manutenzione.

# “VÖGELE EcoPlus”: di meno è di più

**Il fatto che le nostre finitrici stradali** siano conformi alle attuali normative antinquinamento non ci basta. Per questo motivo le macchine della generazione “Tratto 3” si basano su innovazioni tecniche rispettose dell’ambiente che consentono di ridurre i consumi, le emissioni e i costi.

Una di queste innovazioni è il pacchetto “VÖGELE EcoPlus” per la riduzione delle emissioni. Con “VÖGELE EcoPlus” è possibile risparmiare, a seconda dell’applicazione e del grado di utilizzazione della finitrice, fino al 25% di gasolio.

Ciò comporta non solo un notevole risparmio finanziario per l’imprenditore, ma anche benefici per l’ambiente: ogni litro di carburante risparmiato riduce infatti le emissioni di anidride carbonica ($CO_2$).

**25% DI RISPARMIO DI GASOLIO**

**25% DI EMISSIONI DI $CO_2$ IN MENO**

**MINORI EMISSIONI SONORE**

## Le innovazioni tecniche

### Accoppiatore con pompe idrauliche disinnestabili

Quando la finitrice è ferma tutte le pompe idrauliche per “trazione”, “convogliamento” e “compattazione” vengono disinnestate automaticamente, con conseguente riduzione del consumo di carburante.

### Trasmissione del tamper a consumo energetico ottimizzato

La trasmissione del tamper è alimentata da una pompa a portata variabile che convoglia sempre esattamente la quantità di olio necessaria per la rispettiva velocità di rotazione dell’albero a eccentrico del tamper. Né più, né meno.

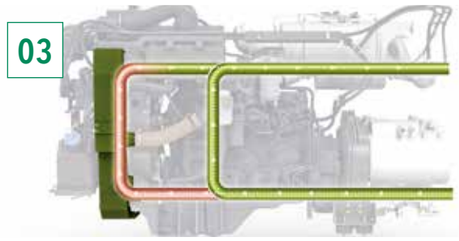


### Circuito di controllo della temperatura dell’olio idraulico

Un circuito by-pass porta molto rapidamente l’olio idraulico alla temperatura di regime ottimale. Ciò permette di lavorare con la finitrice in modo celere e risparmiando carburante.

### Ventola a velocità variabile

La ventola di raffreddamento adegua automaticamente la sua velocità di rotazione al carico motore e alla temperatura esterna. Questo tipo di trasmissione consente di risparmiare energia e di ridurre le emissioni sonore.

# Conversione efficiente della potenza erogata dal motore

**Trasmissioni idrostatiche indipendenti** di alta qualità sono componenti essenziali del sistema di propulsione VÖGELE. Grazie a esse le nostre finitrici sono in grado di erogare le massime prestazioni pur garantendo una grande economicità.

I motori idraulici sono incorporati direttamente nelle ruote motrici dei cingoli e trasformano senza perdite lo sforzo di trazione in velocità di lavoro.

- **I sistemi idraulici** dei sistemi di trazione, di convogliamento e distribuzione del materiale e dei sistemi di compattazione sono chiusi e indipendenti, in modo da raggiungere il miglior rendimento possibile.
- **Il lungo sottocarro cingolato** aderisce al suolo con una grande superficie di contatto per fornire la massima trazione, assicurando un avanzamento costante anche su sottofondi difficili.
- **La regolazione elettronica** degli azionamenti che muovono i due gruppi cingolati garantisce la costante marcia rettilinea e la precisione di guida in curva.
- **I robusti deflettori davanti ai cingoli** tengono sgombera la corsia dall'eventuale conglomerato sversato. Con la funzione "AutoSet Plus" opzionale è addirittura possibile sollevarli e abbassarli idraulicamente.

# Massima qualità di stesa grazie alla perfetta gestione del materiale

**Un flusso continuo di materiale** è di grandissima importanza per una stesa ininterrotta e di alta qualità. Per questo nella fase di progettazione delle nostre finitrici attribuiamo grande importanza a una gestione professionale del materiale.

Le nostre attività di sviluppo sono pertanto sempre incentrate su una grande facilità d'uso e sulla massima razionalità per la squadra di stesa.

VÖGELE propone con il "PaveDock Assistant" una soluzione innovativa per standardizzare e facilitare la comunicazione tra il conduttore della finitrice e gli autisti dei camion approvvigionatori.

# Grande tramoggia di carico del materiale

**Come tutte le finitrici VÖGELE,** anche la SUPER 2100-3i può essere alimentata in modo oltremodo pulito, sicuro e veloce.

Lo sportello frontale idraulico (opzionale) della tramoggia garantisce che tutto il conglomerato entri per intero nel processo di convogliamento.

- **La grande tramoggia** ha una capacità di 14 tonnellate, tenendo a disposizione una sufficiente quantità di materiale anche per realizzare operazioni di stesa piuttosto difficili, come per esempio quelle sotto ponti.
- **La finitrice è facile da alimentare** grazie alle pareti molto profonde ed estese in larghezza e alle robuste gomme di contenimento frontali della tramoggia.
- **Rulli respingenti** particolarmente larghi montati su una traversa oscillante permettono agli autocarri approvvigionatori di accostarsi alla finitrice agevolmente e senza trasmetterle scossoni anche nelle curve.
- **Per adattarsi ai più svariati camion** approvvigionatori, il rullo respingente a sospensione oscillante può essere spostato di 75 o 150 mm in avanti.

# Distribuzione precisa del materiale per tutta la larghezza operativa

**L'altezza da terra** delle coclee distributrici della SUPER 1900-3i può essere variata idraulicamente in continuo fino a 15 cm anche durante la stesa.

Ciò consente di adattare la macchina in maniera rapida e semplice a spessori di stesa variabili su tutta la larghezza operativa.

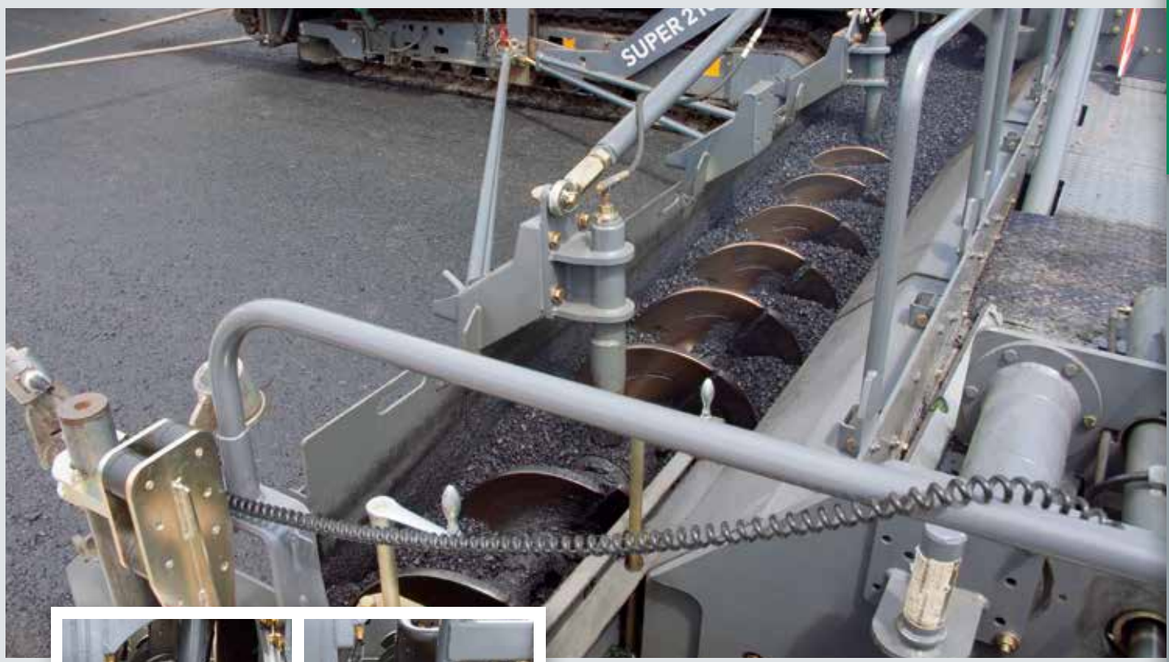

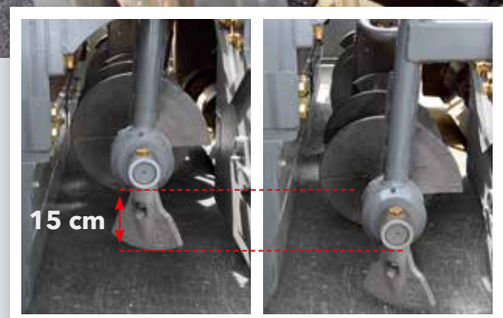


*La coclea distributrice è regolabile idraulicamente di 15 cm in altezza per tutta la larghezza operativa, compresi i relativi supporti e le piastre di limitazione del tunnel. Da ciò risulta una distribuzione ottimale del conglomerato anche nella stesa di strati sottili come pure nel caso in cui lo spessore di stesa cambi all'interno di una stessa sezione di cantiere.*

- **Le potenti trasmissioni idrauliche indipendenti** dei nastri trasportatori e delle coclee distributrici rendono possibile l'elevata produttività della finitrice, che può arrivare fino a 1100 tonnellate di conglomerato all'ora.
- **Le coclee con le loro pale** di diametro particolarmente grande (480 mm) garantiscono una distribuzione ottimale del conglomerato davanti al banco anche quando si devono stendere grandi quantitativi.
- **La regolazione idraulica in altezza** delle coclee compresi i relativi supporti e le piastre di limitazione del tunnel permette di spostare la finitrice in un'altra parte del cantiere senza dover eseguire onerosi lavori di trasformazione.

# Alimentazione sicura e fluida grazie al "PaveDock" e al "PaveDock Assistant"

**Un'alimentazione costante del materiale** è il presupposto indispensabile per una stesa di alta qualità e perfettamente planare. Proprio per questo è stato creato il "PaveDock Assistant", che consente la comunicazione tra la finitrice e il conducente dell'autocarro. Il cuore di questo sistema di comunicazione sono gli impianti semaforici fissati a destra e a sinistra del tettuccio della finitrice e i relativi comandi sulla plancia di comando ErgoPlus 3.

**Ancor più qualità della stesa** grazie al "PaveDock". Il rullo respingente ammortizza con la massima efficienza i forti urti trasmessi dagli autocarri di rifornimento del materiale, affinché non compromettano la performance della finitrice.

Entrambi i sistemi abbinati garantiscono la massima sicurezza di processo in fase di movimentazione del conglomerato: un sensore all'interno del rullo respingente a molle segnala, con il sistema semaforico "PaveDock Assistant", il momento in cui l'autocarro si accosta alla finitrice. Di conseguenza, il conducente dell'autocarro può reagire all'istante e procedere ad alimentare il conglomerato in modo morbido e fluido.

# Sistema di ventilazione per l'aspirazione dei fumi di bitume

**Il sistema di ventilazione** devia i fumi e gli aerosol del conglomerato bituminoso caldo, riducendo notevolmente l'esposizione dei conducenti delle finitrici e dei banchisti.
Il sistema di ventilazione VÖGELE è stato testato secondo le direttive dell'Istituto nazionale statunitense per la sicurezza e la salute sul lavoro (NIOSH) in una prova eseguita con il cosiddetto metodo del gas tracciante. Secondo questa prova di laboratorio, attraverso il sistema di ventilazione viene aspirato almeno l'80% del gas tracciante.

**COME FUNZIONA.** 1) Il sistema di ventilazione raccoglie i fumi attraverso i canali di aspirazione e li convoglia fuori dall'area di lavoro della squadra di operatori. Le bocche aspiranti si trovano direttamente sopra il punto di scarico dal nastro trasportatore. 2) L'effetto aspirante è assicurato da un ventilatore centrifugo appositamente progettato per il sistema e collocato all'interno della macchina. 3) Da lì gli aerosol e i fumi aspirati vengono miscelati con aria fresca e quindi scaricati all'altezza del tettuccio della finitrice attraverso l'apposito tubo installato dietro la postazione operatore.

- **Nessuna limita zione della visuale:** il sistema è stato sviluppato insieme alle macchine e perfettamente integrato nel design.
- **Nessun impatto acustico addizionale:** il ventilatore è collocato all'interno della macchina.
- **Non occorre smontarlo:** per il trasporto il tubo di scarico viene abbassato insieme al tettuccio.

# Procedure automatizzate con “AutoSet Plus”

**Con “AutoSet Plus”** rendiamo ancora più efficienti, più confortevoli e quindi anche qualitativamente migliori i processi decisivi in cantiere.

“AutoSet Plus” dispone di due pratiche funzioni automatiche. La funzione di spostamento e trasporto agevola la prosecuzione del lavoro nel caso di tratti variabili in cantiere o dopo l’eventuale trasporto della finitrice. Basta premere una sola volta il pulsante “Execute” per predisporre la finitrice in modo rapido e sicuro per le manovre di spostamento in cantiere o per il trasporto, quindi basta ripremere il pulsante per riportare tutto nella posizione di lavoro previamente memorizzata.

La funzione Programmi di stesa permette al personale operatore di salvare nel menu i parametri impostati sulla macchina sotto forma di programma di stesa.

In seguito tale programma potrà essere richiamato e usato ripetute volte a piacimento.

Le due funzioni comfort di “AutoSet Plus” automatizzano compiti di routine, consentendo di eseguire in modo più veloce e controllato determinate procedure operative. È dunque possibile eseguire in maniera più celere e sicura i progetti di costruzione stradale.

**1 // “AutoSet Plus”**
**La funzione di spostamento**

Manovre di spostamento rapide e sicure della finitrice in cantiere.

Nessuna impostazione va persa tra stesa e spostamento.

Nessun danneggiamento della coclea distributrice e dei deflettori davanti ai cingoli.

**2 // “AutoSet Plus”**
**I programmi di stesa**

Impostazione automatizzata della finitrice.

Salvataggio di tutti i parametri rilevanti per la stesa.

Possibilità di selezionare i programmi di stesa previamente salvati.

Qualità riproducibile.

# Funzione di spostamento "AutoSet Plus"

**La funzione "AutoSet Plus"** si rivela particolarmente utile quando bisogna spostare di frequente la macchina in un cantiere.

Basta premere una sola volta il pulsante "Execute" per portare nella posizione più alta la coclea distributrice, la paratia frontale idraulica della tramoggia e i deflettori davanti ai cingoli. Il banco e i cilindri livellatori vengono portati in assetto di trasporto. Inoltre il banco viene bloccato idraulicamente in posizione di trasporto. La breve inversione del senso di marcia dei nastri convogliatori impedisce che del conglomerato cada per terra durante lo spostamento della finitrice.
Una volta spostata la macchina, basta ripremere il pulsante "Execute" per riportare tutto nella posizione di lavoro previamente memorizzata.

Così passando dalla modalità di stesa a quella di trasporto non si perdono le impostazioni. Inoltre si previene efficacemente un eventuale danneggiamento della macchina.

1. **Basta una sola pressione** sul pulsante "Execute" per avviare la funzione di spostamento "AutoSet Plus".
2. **Sollevamento/abbassamento** del banco.
3. **Blocco/sblocco** del banco.
4. **Cilindri livellatori** in assetto di trasporto/ultimo valore impostato.
5. **Sollevamento/abbassamento** della coclea distributrice.
6. **Breve inversione** del senso di marcia dei nastri convogliatori.
7. **Sollevamento/abbassamento** dei deflettori davanti ai cingoli.
8. **Sollevamento** della paratia frontale.

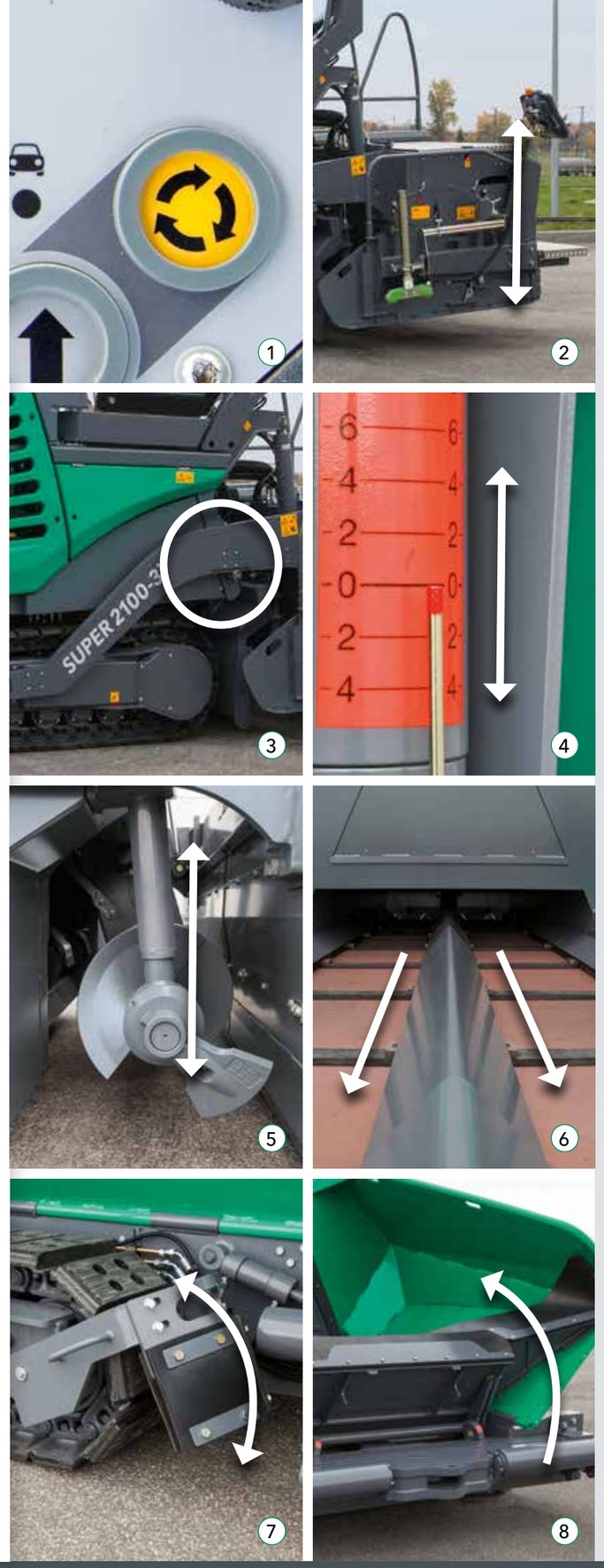


# Programmi di stesa "AutoSet Plus"

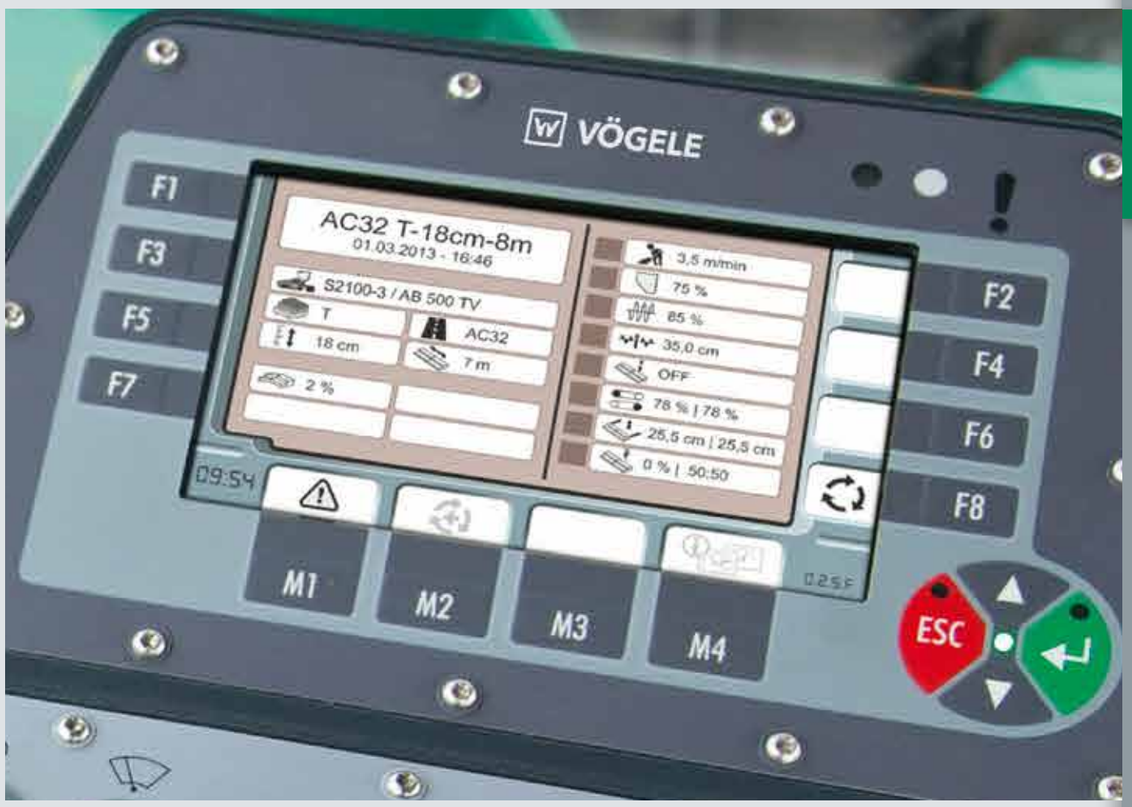


**La funzione automatica** Programmi di stesa consente al personale operatore di creare determinati programmi di stesa. È possibile salvare tutti i principali parametri per la stesa di un determinato strato, ad es. uno strato di base in conglomerato bituminoso dello spessore di 18 cm.

A tale scopo il conduttore della finitrice si serve del display della plancia di comando per memorizzare nel programma i parametri impostati dei sistemi di compattazione (velocità del tamper e della vibrazione, pressione della barra di compattazione), l'altezza da terra della coclea distributrice, la posizione dei cilindri livellatori, l'impostazione dello Screed Assist e la velocità di stesa.

Inoltre immette il profilo a schiena d'asino impostato e la temperatura del banco di stesa. Infine completa le informazioni immettendo altri dati in merito al conglomerato bituminoso impiegato, allo spessore di stesa e alla larghezza di stesa.

Tramite il menu potrà quindi selezionare e usare ripetute volte a piacimento i programmi di stesa previamente salvati. In questo modo è garantito che in un intervento simile si lavori esattamente con le stesse impostazioni e si ottenga una qualità costante.

SUPER 2100-3i

# Il sistema di comando ErgoPlus 3

**Anche la macchina migliore** dotata delle soluzioni tecniche più moderne in assoluto può mettere a frutto i propri punti di forza solo se l'uso è semplice e il più intuitivo possibile. Al tempo stesso dovrebbe offrire agli operatori postazioni di lavoro ergonomiche e sicure. Il sistema di comando ErgoPlus 3 pone pertanto l'uomo al centro dell'attenzione. Quindi a bordo delle finitrici VÖGELE sono sempre gli utenti ad avere il pieno controllo della macchina e del progetto.

Nelle pagine seguenti vi illustreremo sulla base di immagini esemplificative le numerose funzioni del sistema di comando ErgoPlus 3. ErgoPlus 3 comprende la postazione operatore, la plancia di comando della finitrice, i pannelli di comando del banco e il sistema di livellazione Niveltronic Plus.

# La plancia di comando ErgoPlus 3 della finitrice

## *"Controllo totale per l'operatore!"*

# La plancia di comando ErgoPlus 3 della finitrice

**La plancia di comando della finitrice** è stata progettata all'insegna della massima praticità e razionalità. Tutte le funzioni sono riunite in gruppi logici, in modo che l'operatore possa trovare ogni funzione esattamente laddove se l'aspetta.

Nel sistema ErgoPlus 3 i pulsanti funzione possono essere individuati e azionati anche indossando dei guanti da lavoro.

Appena premuto il pulsante si parte. Lo garantisce il principio "Touch and Work". La funzione desiderata viene dunque eseguita direttamente, senza bisogno di un'ulteriore conferma.

**Gruppo funzionale 1:** Convogliatori del materiale e trazione

**Gruppo funzionale 2:** Funzioni del banco

**Gruppo funzionale 3:** Tramoggia e sterzatura

**Gruppo funzionale 4:** Display per il monitoraggio e la regolazione delle impostazioni di base

### Funzione di regimazione termica

La funzione di regimazione termica consente di pulire i nastri convogliatori e le coclee distributrici, nonché di portare a temperatura di regime il tamper.

### Inversione del senso di marcia del nastro convogliatore

Per evitare che durante gli spostamenti della finitrice il conglomerato cada per terra ad esempio una volta giunti alla fine di un lotto di cantiere, si può invertire il senso di marcia del nastro convogliatore premendo un pulsante. Il nastro si muove di un breve tratto all'indietro e si ferma poi automaticamente.

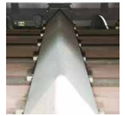

### Funzione di spostamento "AutoSet Plus" (opzionale)

La funzione di spostamento "AutoSet Plus", attivabile con la sola pressione di un pulsante, predispone la finitrice in modo rapido e sicuro per le manovre di spostamento. Una volta spostata la macchina, basta ripremere il pulsante per riportare tutto nella posizione di lavoro previamente memorizzata. Così passando dalla modalità di stesa a quella di trasporto non va persa nessuna impostazione. Inoltre si previene efficacemente un eventuale danneggiamento della macchina durante il trasferimento.

### Selezione delle varie modalità operative della finitrice

Tutte le funzioni importanti del banco e della finitrice sono attivabili direttamente sulla plancia di comando ErgoPlus 3 per mezzo di pulsanti. Basta premere uno dei due pulsanti a freccia per selezionare la modalità operativa immediatamente inferiore o superiore, nel seguente ordine: "Neutro", "Trasferimento", "Accostamento", "Stesa". Un diodo luminoso indica la modalità operativa selezionata.

### Uso sicuro dei comandi negli interventi notturni

Affinché il conduttore possa manovrare la finitrice in sicurezza anche durante gli interventi notturni, all'imbrunire si accende automaticamente la retroilluminazione antiabbagliante della plancia di comando.

### Display sulla plancia di comando della finitrice

Il display a colori dispone di un'interfaccia utente ad alto contrasto che consente una lettura brillante anche in presenza di cattive condizioni di luce. Le informazioni più importanti sono visualizzate nel primo livello di menu, ad esempio l'altezza dei cilindri livellatori e il livello di materiale sui nastri convogliatori. Altri parametri, come la velocità del tamper e della vibrazione o la quantità di conglomerato trasportata dalle coclee distributrici, possono essere impostati con grande facilità sul display. Il display fornisce anche informazioni sui parametri operativi del motore diesel, ad esempio il consumo di gasolio istantaneo o le ore di funzionamento.

### "PaveDock Assistant" (opzionale)

Con l'ausilio dell'impianto semaforico "PaveDock Assistant" l'operatore della finitrice può segnalare al conducente del camion approvvigionatore le manovre che questi deve eseguire (ad es. retromarcia, arresto, ribaltamento del cassone). I segnali possono essere impostati con la massima comodità direttamente sulla plancia di comando ErgoPlus 3 della finitrice.

### Motore diesel con diversi regimi di rotazione

Per il motore diesel sono previsti i tre regimi di rotazione MIN, ECO e MAX, selezionabili premendo gli appositi pulsanti a freccia. Moltissimi interventi possono essere eseguiti nella modalità ECO. Grazie al ridotto regime di rotazione del motore si ottiene una forte riduzione del livello di rumore e del consumo di gasolio.

### Screed Assist (opzionale)

Questo pulsante inserisce (LED acceso) o disinserisce la funzione dello Screed Assist. La pressione di alleggerimento del banco e il bilanciamento dei pesi possono essere impostati sul display. Lo Screed Assist è attivo solo quando il banco si trova in posizione flottante.

# Il pannello di comando ErgoPlus 3 del banco

**È il banco a determinare la qualità della stesa.** Perciò l'uso semplice e sicuro di tutte le funzioni del banco è un fattore decisivo per realizzare pavimentazioni stradali di qualità.

Grazie a ErgoPlus 3, il banchista ha sotto controllo l'intero processo di stesa poiché tutte le funzioni sono facilmente comprensibili e disposte in modo razionale.

### Il pannello di comando del banco

Il pannello di comando del banco è progettato all'insegna dell'uso cantieristico e della praticità. Le funzioni del pannello di comando del banco usate con una certa frequenza possono essere attivate con l'ausilio di pulsanti a corsa breve impermeabili. Grazie ad anelli in rilievo è possibile individuare e azionare i pulsanti funzione anche a occhi chiusi e indossando i guanti. I principali dati relativi alla finitrice e al banco possono essere richiamati e impostati anche sui pannelli di comando del banco.

### Display del pannello di comando del banco

Sui display di entrambi i pannelli di comando del banco si può monitorare e controllare sia il lato sinistro del banco che quello destro. Il banchista può variare in modo semplice e veloce vari parametri tecnici della macchina, ad esempio la velocità di rotazione dell'albero a eccentrico del tamper o la velocità del nastro convogliatore. I menu sono strutturati in maniera logica con simboli chiari e facilmente comprensibili, assicurando una gestione facile e sicura del display.

### Variazione della monta centrale con la semplice pressione di un pulsante

La monta centrale può essere variata comodamente premendo gli appositi pulsanti sui pannelli di comando del banco. Premendo il pulsante "+" o "–" compare nel display il valore impostato per il profilo a schiena d'asino.

### Ergonomica manopola per variare la larghezza del banco in due velocità

Ora i banchisti possono variare senza alcuno sforzo la larghezza operativa del banco di stesa per mezzo della maneggevole "SmartWheel". È possibile variare la larghezza operativa in due velocità: lentamente, ad esempio per seguire con precisione un bordo, oppure rapidamente per fare fuoriuscire e rientrare il banco.

### La visibilità è ottimale anche al buio

Il pannello di comando del banco è dotato di una particolare illuminazione notturna. Al crepuscolo o al buio i pulsanti sono retroilluminati, in modo da evitare manovre errate. Inoltre la fanaleria a LED ad alta potenza orientata verso il basso garantisce una visuale ottimale su tutto ciò che accade intorno alla paratia laterale.

# VÖGELE Niveltronic Plus

**Sviluppato in proprio dalla JOSEPH VÖGELE AG,** l'automatismo di livellazione Niveltronic Plus è frutto di una pluriennale esperienza nel campo della tecnologia di livellazione. Semplicità d'uso, precisione e affidabilità sono le sue caratteristiche che permettono di eseguire in modo impeccabile qualsiasi intervento di livellazione.

Il sistema è perfettamente integrato nella meccanica delle finitrici della Premium Line. Tutti i relativi cablaggi e connettori sono per esempio integrati all'interno della finitrice e del banco, per cui il rischio di danneggiarli è praticamente nullo.

Naturalmente VÖGELE offre una gamma particolarmente varia e pratica di sensori, che consente d'impiegare l'automatismo di livellazione Niveltronic Plus in modo flessibile. VÖGELE propone il sensore giusto per ogni situazione di cantiere, che si tratti di costruire o ripristinare aree di parcheggio, rotatorie o strade statali.

I sensori possono essere cambiati in modo rapido e semplice, in quanto il Niveltronic Plus riconosce automaticamente ogni sensore collegato, il che facilita all'utente la configurazione.

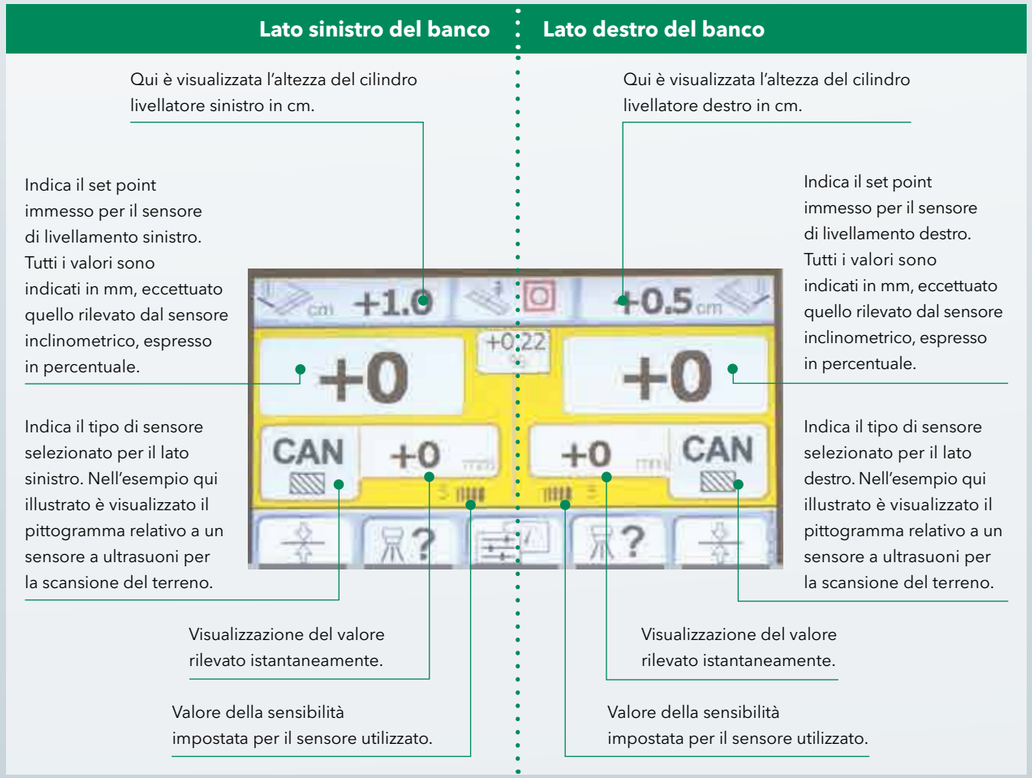

1.

3.

5.

7.

2.

4.

6.

8.

# La postazione operatore **ErgoPlus 3**

**1. La comoda postazione operatore** consente una visuale perfetta su tutti i punti rilevanti della finitrice, quali la tramoggia, l'indicatore di direzione e il banco.

**2. La disposizione dei sedili** e la configurazione ordinata e razionale della piattaforma offrono un'ottima visuale nel vano coclee, per cui l'operatore può monitorare costantemente il materiale steso davanti al banco.

**3. Lavoro comodo**
Il sedile di guida, la plancia di comando della finitrice e i pannelli di comando del banco sono adattabili ancora più facilmente alle esigenze degli utenti.

**4. Ogni cosa al suo posto**
La postazione operatore è chiaramente strutturata e ordinata e offre al conduttore della finitrice una postazione di lavoro professionale.Un coperchio infrangibile protegge la plancia di comando della finitrice da atti vandalici.

**5. Il tettuccio rigido offre una protezione ottimale**
Il moderno tettuccio in vetroresina offre all'operatore un riparo perfetto da sole e pioggia.

**6. Programma di manutenzione uniformata**
Tutte le finitrici "Tratto 3" hanno un programma di manutenzione uniformata con intervalli di manutenzione identici.

**7. Salita agevole e sicura**
La passerella e la comoda scaletta di salita centrale del banco consentono di accedere in modo sicuro e agevole alla postazione operatore.

**8. Ergonomico pannello di comando del banco**
Il pannello può essere regolato con facilità in altezza e in posizione. Il display a colori ad alto contrasto è ben leggibile da ogni angolazione.

# I banchi estensibili AB 500 e AB 600

**I banchi estensibili VÖGELE AB 500 e AB 600** sono da considerarsi come prima scelta quando si intende conseguire la migliore qualità di stesa con larghezze operative variabili. Le guide telescopiche monotubo consentono di impostare con rapidità e precisione la larghezza operativa richiesta. L'efficace insonorizzazione dei banchi estensibili riduce le emissioni sonore in cantiere. Grazie anche al funzionamento silenzioso della finitrice, i banchi estensibili possono essere quindi impiegati pure in aree sensibili al rumore.

**Per la SUPER 2100-3i,** i banchi estensibili sono disponibili con tamper e vibrazione (TV) nonché con la tecnologia ad alta compattazione VÖGELE caratterizzata da una o due barre di compattazione (TP1/TP2). Specialmente per la posa in opera di strati di base e di binder con la massima potenza di compattazione sono disponibili i banchi estensibili AB 500 e AB 600 nella variante TP2 Plus.

- **Superficie uniforme del manto** grazie al riscaldamento omogeneo di piastre rasatrici, tamper e barre di compattazione.
- **Tempo di riscaldamento elettrico** ridotto anche in caso di numero di giri al minimo del motore grazie al controllo intelligente del generatore.
- **Nella modalità automatica** il riscaldamento funziona a intermittenza alimentando alternativamente di energia una delle due metà del banco, in modo da ridurre sia l'usura del motore che il consumo di carburante.

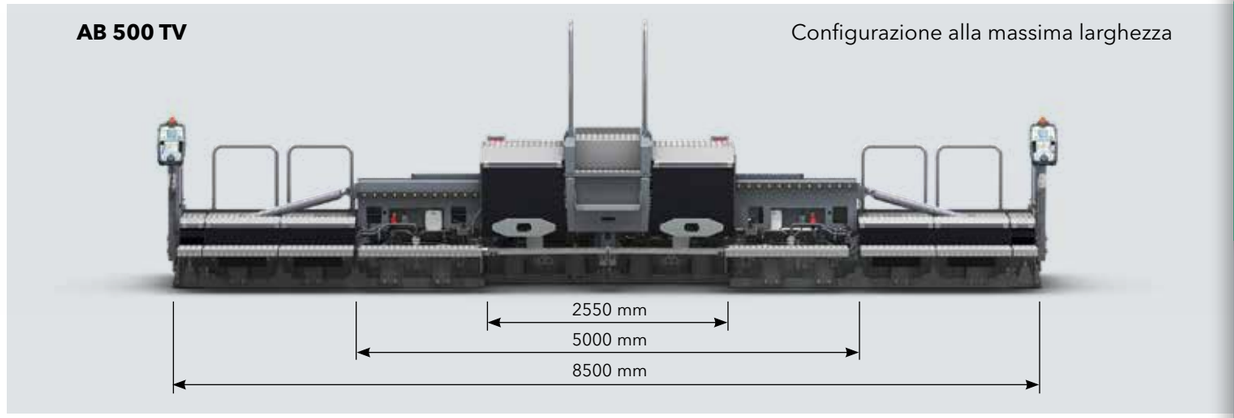


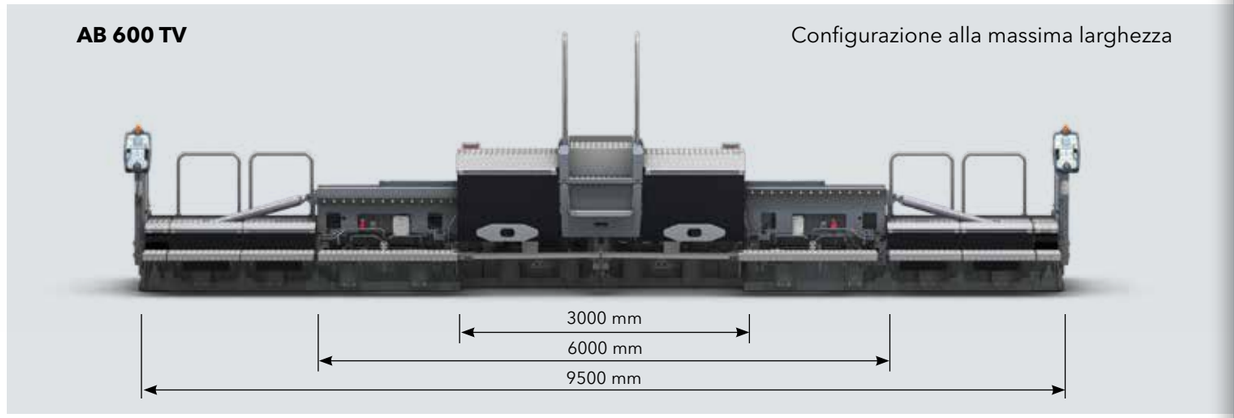


| AB 500 |
|---|
| **Gamma delle larghezze di stesa**<br>» Da 2,55 a 5 m, estensione continua<br>» Ampliamento fino a 8,5 m con elementi di allargamento rigidi<br>**Sistemi di compattazione**<br>» AB 500 TV con tamper e vibrazione<br>» AB 500 TP1 con tamper e una barra di compattazione<br>» AB 500 TP2 con tamper e due barre di compattazione<br>» AB 500 TP2 Plus con tamper e due barre di compattazione per la massima potenza di compattazione |

| AB 600 |
|---|
| **Gamma delle larghezze di stesa**<br>» Da 3 a 6 m, estensione continua<br>» Ampliamento fino a 9,5 m con elementi di allargamento rigidi<br>**Sistemi di compattazione**<br>» AB 600 TV con tamper e vibrazione<br>» AB 600 TP1 con tamper e una barra di compattazione<br>» AB 600 TP2 con tamper e due barre di compattazione<br>» AB 600 TP2 Plus con tamper e due barre di compattazione per la massima potenza di compattazione |

# I banchi rigidi SB 300 e SB 300 HD

**I banchi rigidi di casa VÖGELE** sono sinonimo di risultati di stesa di assoluta qualità e perfettamente planari. Rivelano i loro punti di forza ovunque si operi con grandi larghezze di stesa, nella posa in opera di strati spessi (ad es. strati di fondazione in misto granulare) e quando si devono raggiungere elevati valori di precompattazione.

La SUPER 2100-3i può essere abbinata ai nuovi banchi rigidi dei modelli SB 300 ed SB 300 HD.

**Il modello SB 300** offre numerose innovazioni di facile utilizzo. Una caratteristica unica al mondo è la possibilità di variare fino a 2,5 m la larghezza operativa del banco montando le nuove estensioni idrauliche appositamente sviluppate. Ciò garantisce un elevato grado di flessibilità nella stesa. Inoltre uno specifico sistema di guida e posizionamento riduce notevolmente il tempo necessario per montare gli elementi di allargamento rigidi.
Un altro vantaggio per gli utenti: a richiesta, la corsa del tamper può ora essere regolata idraulicamente con la semplice pressione di un pulsante sulla plancia di comando della finitrice o sul pannello di comando del banco. Ciò velocizza le procedure operative, soprattutto negli interventi con spessori di stesa variabili. Inoltre il banco è dotato di un nuovo sistema di riscaldamento che riscalda due volte più velocemente e in modo molto più omogeneo la piastra rasatrice, il tamper e le barre di compattazione.

**Come il modello SB 300, anche il banco rigido SB 300 HD** presenta una larghezza base di 3 metri. L'unica differenza essenziale è che, questo banco, è stato progettato appositamente per la stesa di conglomerati non bituminosi nella sottofondazione e, quindi, non è dotato di riscaldamento. Pertanto, questo robusto banco è munito di un tamper speciale che permette di ottenere valori di precompattazione particolarmente elevati, ad esempio per una posa in opera efficiente e precisa di strati di fondazione in misto granulare e strati antigelo di forte spessore.

**SB 300 TV** Configurazione alla massima larghezza

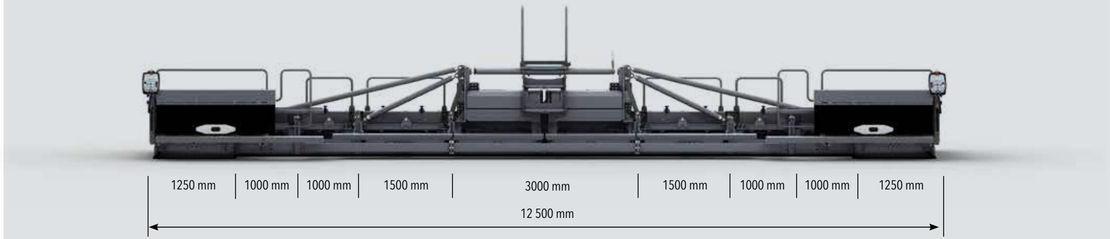


**Gamma delle larghezze di stesa**
- Larghezza di base 3 m. Ampliamento fino a 13 m con elementi di allargamento rigidi.
- Grazie agli elementi estensibili idraulici (125 cm), la larghezza di lavoro può essere ampliata in maniera variabile per un totale di 2,5 m.

**Sistemi di compattazione**
- SB 300 TV con tamper e vibrazione
- SB 300 TP1 con tamper e una barra di compattazione
- SB 300 TP2 con tamper e due barre di compattazione

**SB 300 HD** Configurazione alla massima larghezza

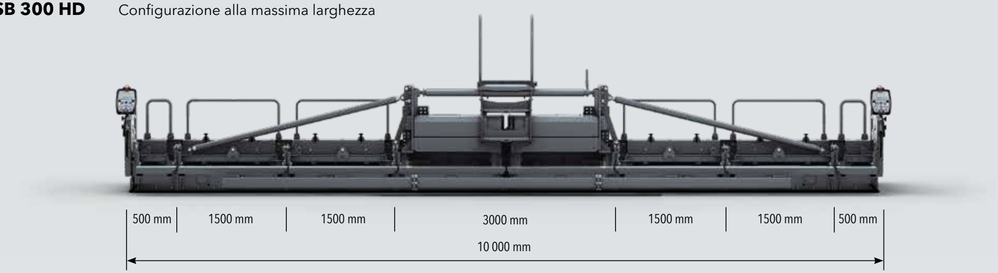


**Gamma delle larghezze di stesa**
- Larghezza di base 3 m. Ampliamento fino a 10 m con elementi di allargamento rigidi.
- Specifico per la stesa in sottofondazione e, quindi, senza riscaldamento del banco

**Sistemi di compattazione**
- SB 300 HD TV con tamper e vibrazione

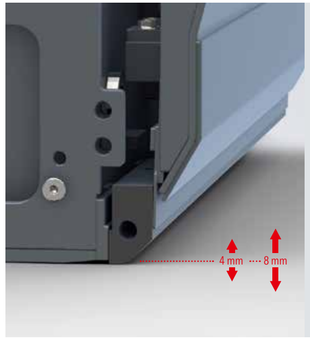


**Impostazione idraulica della corsa del tamper con la semplice pressione di un pulsante**

Una corretta impostazione della corsa del tamper è di fondamentale importanza per il risultato di compattazione e il galleggiamento dei banchi di stesa. Poiché la regolazione meccanica della corsa del tamper richiede molto tempo, spesso tale operazione non viene eseguita neanche quando si devono posare in opera strati di spessori differenti con lo stesso banco. Per questo VÖGELE ha sviluppato l'impostazione idraulica della corsa del tamper.

Questa funzione consente agli operatori di impostare in modo molto semplice la corsa del tamper ottimale, di 4 mm o, in alternativa, di 8 mm, per lo specifico intervento di stesa, premendo un pulsante. Con questa opzione è possibile ottenere ancora più agevolmente risultati di stesa di alta qualità.

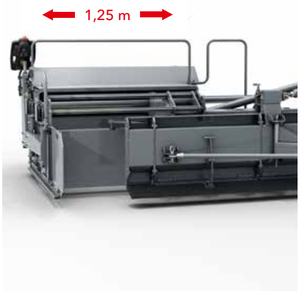


**Elevata flessibilità grazie alle estensioni idrauliche**

I due banchi rigidi con le nuove estensioni idrauliche extra larghe offrono un'elevata flessibilità nella stesa. Per mezzo della "SmartWheel", la larghezza di stesa può essere ora regolata di 1,25 m su entrambi i lati del banco, in modo da variare idraulicamente di 2,5 m la larghezza operativa totale. Ciò offre un elevato grado di flessibilità e un grande risparmio di tempo soprattutto negli interventi con larghezze di stesa variabili.

# Tutti i dati a colpo d'occhio



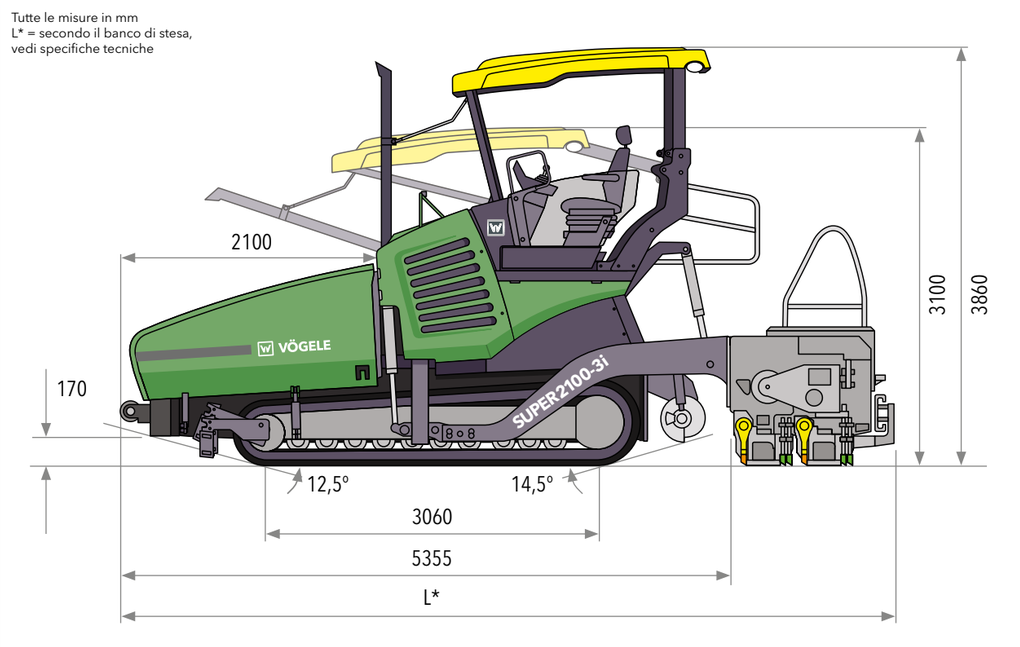


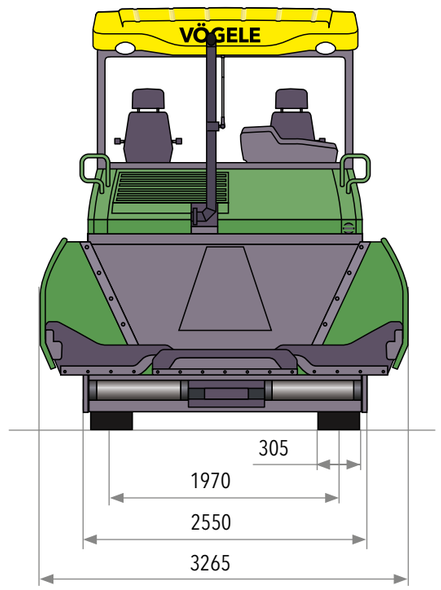


| Sistema di propulsione | |
|---|---|
| **Motore** | diesel a 6 cilindri, raffreddato a liquido |
| Costruttore | Cummins |
| Modello | B6.7-C250 |
| **Potenza** | |
| Potenza nominale | 186 kW a 2000 giri/min (secondo DIN) |
| Modalità ECO | 187 kW a 1700 giri/min |
| **Normativa antinquinamento** | Fase V europea, EPA Tier 4f statunitense |
| Sistema di post-trattamento dei gas di scarico | DOC, FAP, SCR |
| **Informazioni sulle emissioni** | |
| Livello di potenza sonora | ≤109 dB(A) (2000/14/CE e UNI EN 500-6) |
| Livello di esposizione giornaliera al rumore | >80 dB(A) (UNI EN 500-6) |
| **Serbatoio carburante** | 380 l |

| Sottocarro | |
|---|---|
| **Cingoli** | con pattini di gomma |
| Area di contatto al suolo | 3060 x 305 mm |
| Tendicingolo | pacchetto tenditore a molle |
| Lubrificazione rulli guidacingolo | permanente |
| **Trazione** | idraulica, azionamenti singoli indipendenti tra loro, regolati elettronicamente |
| **Velocità** | |
| Stesa | fino a 25 m/min, a variazione continua |
| Trasferimento | fino a 4,5 km/h, a variazione continua |

| Tramoggia | |
|---|---|
| **Capacità** | 14 t |
| **Larghezza** | 3265 mm |
| **Altezza di carico** | 590 mm (fondo tramoggia) |
| **Rulli respingenti** | |
| Di serie | a sospensione oscillante |
| Posizionamento | regolabile di 75 mm o di 150 mm in senso longitudinale |
| Opzione | sospeso su molle ("PaveDock") |

| Gruppi trasportatori | |
|---|---|
| **Convogliatori** | 2, con aste di trascinamento intercambiabili e senso di marcia reversibile temporaneamente |
| Azionamento | azionamenti idraulici singoli indipendenti tra loro |
| Velocità | fino a 45 m/min, a variazione continua (sia manuale che automatica) |
| **Coclee distributrici** | 2, con segmenti a pale intercambiabili e senso di rotazione reversibile |
| Diametro | 480 mm |
| Azionamento | azionamenti idraulici singoli indipendenti tra loro |
| Numero di giri | fino a 84 giri/min, a variazione continua (sia manuale che automatica) |
| Altezza da terra | regolabile idraulicamente in modo continuo di 15 cm |
| **Lubrificazione** | impianto di lubrificazione centralizzata con pompa d'ingrassaggio ad azionamento elettrico |

| Banchi di stesa | | |
|---|---|---|
| **AB 500** | larghezza base | 2,55 m |
| | estensibile fino a | 5,00 m |
| | larghezza massima (TV/TP1/TP2) | 8,50 m |
| | varianti di compattazione | TV, TP1, TP2, TP2 Plus |

| Banchi di stesa | | |
|---|---|---|
| **AB 600** | larghezza base | 3,00 m |
| | estensibile fino a | 6,00 m |
| | larghezza massima (TV/TP1/TP2) | 9,50 m |
| | larghezza massima (TP2 Plus) | 8,50 m |
| | varianti di compattazione | TV, TP1, TP2, TP2 Plus |
| **SB 300** | larghezza base | 3,00 m |
| | larghezza massima (TV/TP1) | 13,00 m |
| | varianti di compattazione | TV, TP1, TP2 |
| **SB 300 HD** | larghezza base | 3,00 m |
| | larghezza massima (TV) | 10,00 m |
| | variante di compattazione | TV |
| **Spessore di stesa** | fino a 30 cm | |
| **Riscaldamento** | elettrico mediante resistenze riscaldanti* | |
| Alimentazione elettrica | generatore trifase | |

| Misure di trasporto e pesi | | |
|---|---|---|
| **Lunghezza** | motrice e banco di stesa | |
| AB 500/600 | TV | 6,65 m |
| | TP1/TP2/TP2 Plus | 6,80 m |
| SB 300 | TV/TP1/TP2 | 6,55 m |
| SB 300 HD | TV | 6,55 m |
| **Pesi** | motrice e banco di stesa | |
| AB 500 TV | in caso di larghezza di stesa fino a 5,00 m | 21.950 kg |
| | in caso di larghezza di stesa fino a 8,50 m | 27.800 kg |

**Legenda:** **DOC =** marmitta catalitica ossidante **FAP =** filtro antiparticolato diesel **SCR =** riduzione catalitica selettiva **AB =** banco estensibile **SB =** banco rigido **HD =** heavy duty **TV =** con tamper e vibrazione **TP1 =** con tamper e una barra di compattazione **TP2 =** con tamper e due barre di compattazione **TP2 Plus =** con specifico tamper, due barre di compattazione e zavorre aggiuntive

Con riserva di modifiche tecniche.
* non per la SB 300 HD

A WIRTGEN GROUP COMPANY

VÖGELE

*Questo codice QR VÖGELE vi porterà direttamente alla "SUPER 2100-3i" nella nostra home page su Internet.*

**JOSEPH VÖGELE AG**
Joseph-Vögele-Str. 1
67075 Ludwigshafen · Germany
www.voegele.info

T: +49 621 / 81 05 0
F: +49 621 / 81 05 461
marketing@voegele.info

® ERGOPLUS, InLine Pave, NAVITRONIC, NAVITRONIC Basic, NAVITRONIC Plus, NIVELTRONIC, NIVELTRONIC Plus, RoadScan, SprayJet, VÖGELE, VÖGELE PowerFeeder, PaveDock, PaveDock Assistant, AutoSet, AutoSet Plus, AutoSet Basic, ErgoBasic e VÖGELE-EcoPlus sono marchi comunitari registrati della JOSEPH VÖGELE AG, Ludwigshafen/Rhein, Germania. PCC è un marchio tedesco registrato della JOSEPH VÖGELE AG, Ludwigshafen/Rhein, Germania. ERGOPLUS, NAVITRONIC Plus, NAVITRONIC BASIC, NIVELTRONIC Plus, SprayJet, VISION, VÖGELE, VÖGELE PowerFeeder, PaveDock, PaveDock Assistant, AutoSet, AutoSet Plus, AutoSet Basic e VÖGELE-EcoPlus sono marchi della JOSEPH VÖGELE AG, Ludwigshafen/Rhein, Germania, registrati presso l'Ufficio statunitense dei brevetti e dei marchi. Non si possono derivare diritti giuridicamente vincolanti dalle foto e dai testi contenuti in questo opuscolo. La VÖGELE AG si riserva la facoltà di apportare in qualunque momento, senza preavviso, le modifiche tecniche e costruttive che riterrà opportune e/o necessarie. Le foto mostrano anche dotazioni opzionali.

2865497 IT/10.21