A WIRTGEN GROUP COMPANY

VÖGELE

Compact Class

SUPER 1303-3i

EXTENDEDORA SOBRE RUEDAS

Anchura de extendido máx. 4,5 m
Rendimiento de extendido máx. 250 t/h
Anchura de transporte 1,85 m

www.voegele.info

Extremadamente compacta, extraordinariamente potente

Pequeñas carreteras urbanas, vías industriales, combinaciones de acera y carril-bici, emplazamientos medianos o pequeños. Cuando hay que realizar estas medidas constructivas, entra en juego la SUPER 1303-3i de VÖGELE. Porque esta moderna extendedora está construida de una forma especialmente compactay maniobrable. La máquina tiene una anchura básica de 1,85 m y una longitud total de sólo 4,95 m. Con estas dimensiones, la SUPER 1303-3i se siente como en casa en espacios reducidos.

El sistema de mando ErgoPlus 3 de VÖGELE tiene una gran cantidad de características ergonómicas y funcionales adicionales. Así, la consola de mando del conductor dispone ahora de una pantalla a color especialmente grande que hace posible una visualización brillante incluso bajo condiciones luminosas poco favorables.

Aunque su estructura es compacta, la SUPER 1303-3i ofrece prestaciones extraordinarias. Impulsada por un motor diesel con 74,4 kW de potencia, gracias a su concepto total en técnica de maquinaria, extiende hasta 250 t/h.

Las anchuras de trabajo de la AB 340 TV ascienden a un máximo de 4,5 m, con lo que se pueden desarrollar cómodamente incluso obras de tamaño medio.

Los highlights de la SUPER 1303-3i

Extendedora sobre ruedas de la Compact Class con una amplia gama de aplicaciones y anchuras de extendido de hasta 4,5 m

Concepto de accionamiento potente y económico con moderno motor diésel

Reducción significativa del radio de giro gracias al freno de dirección "Pivot Steer"

Alimentación óptima gracias a la gran tolva de material y al sistema de comunicación "PaveDock Assistant"

Funciones "AutoSet Basic" para un desplazamiento en la obra de forma rápida y segura

Sistema de mando ErgoPlus 3 con gran cantidad de funciones de confort y automáticas

La regla extensible AB 340 procura resultados de extendido perfectos

El profesional perfecto para usos en los espacios más estrechos

Tanto si se trata de obras en espacios reducidos fuera de la ciudad como en calles estrechas en el área urbana, las extendedoras de la clase compacta de VÖGELE, muy ágiles, se adaptan a casi todas las situaciones y convencen con sus elevados valores de potencia.

» **El extremadamente pequeño radio de giro exterior** de sólo 3,8 m hace que la máquina sea extremadamente maniobrable y permite maniobras rápidas y sencillas, también en obras en espacios reducidos.

» **El diseño de la máquina,** de poca anchura y sin cantos salientes, así como la compacta longitud total de hasta 4,95 m simplifican especialmente el trabajo y las maniobras en espacios reducidos.

» **Para atravesar lugares estrechos,** los rodillos de empuje del camión se pliegan hacia arriba junto con las paredes de la tolva.

» **Para el transporte se puede** plegar el techo fijo, incluyendo el tubo de escape, hacia abajo con poco esfuerzo. Así se puede transportar la extendedora de forma rápida y sencilla.

Campos de aplicación de la Compact Class de VÖGELE

La combinación de las dimensiones compactas y el gran rendimiento abre a las extendedoras de la Compact Class de VÖGELE una amplia gama de aplicaciones diferentes. Tanto en combinaciones de vías peatonales y carriles-bici, caminos rurales o carreteras y plazas pequeñas, gracias a su amplia gama de anchuras de extendido de 0,75 m hasta 4,5 m y la elevada potencia del motor instalada, la SUPER 1303-3i realiza estas tareas sin ningún esfuerzo.

EXTENDIDO DE ASFALTO EN COMBINACIONES DE VÍAS PEATONALES Y CARRILES-BICI

CONSTRUCCIÓN DE CAMINOS EN PARQUES

REHABILITACIÓN DE CARRETERAS DE ACCESO

REHABILITACIÓN DE CARRETERAS MUNICIPALES

EXTENDIDO DE ASFALTO EN SUPERFICIES UTILIZADAS INDUSTRIALMENTE

EXTENDIDO DE ASFALTO EN ANDENES

Los campos de aplicación aquí mostrados son típicos de la Compact Class de VÖGELE.
Las ilustraciones también pueden ser del modelo predecesor.

El concepto de accionamiento – eficiente y potente con bajo consumo

El moderno concepto de accionamiento de VÖGELE garantiza siempre el completo rendimiento cuando se le exige y, gracias a su aventajada técnica, esta extendedora de la Compact Class también es extremadamente económica en el uso diario. De ello se ocupan la inteligente gestión del motor con modo ECO y el ventilador con velocidad variable. De esta forma se reducen significativamente el consumo de carburante y la emisión de ruidos de la SUPER 1303-3i.

El tren de rodaje de las ruedas de la SUPER 1303-3i tiene una gran fuerza de tracción y combina perfectamente el alto rendimiento durante el extendido con la máxima movilidad en el transporte.

Máxima potencia, técnica inteligente

Tres componentes principales forman la unidad de accionamiento de la SUPER 1303-3i: un radiador de múltiples circuitos de grandes dimensiones, un moderno motor diésel refrigerado por líquido y un engranaje de distribución de las bombas abridado directamente al motor.

La fuerza propulsora del "powerpack" de VÖGELE es el potente motor diésel. Este motor de cuatro cilindros presta 74,4 kW a 2000 rpm. Si bien, para muchas aplicaciones ya es suficiente el modo ECO economizador de carburante. Con él, la SUPER 1303-3i todavía dispone de 68,7 kW. Además, con sólo 1600 rpm, el funcionamiento de la máquina es especialmente silencioso.

Un radiador de múltiples circuitos de grandes dimensiones procura que la unidad de accionamiento pueda trabajar siempre a máximo rendimiento. Junto con la innovadora conducción del aire y el ventilador regulado, las temperaturas se mantienen siempre en el rango óptimo, lo que colabora determinantemente a la larga vida útil del motor diésel y del aceite hidráulico. Otra ventaja: La máquina se puede utilizar sin problema en todas las regiones climáticas del mundo.

Todos los consumidores hidráulicos son abastecidos con aceite hidráulico directamente a través del engranaje de distribución de las bombas. Las bombas hidráulicas y las válvulas están reunidas en un punto y, por lo tanto, son fácilmente accesibles para realizar los trabajos de mantenimiento.

La estación de accionamiento de la SUPER 1303-3i, con filtro de partículas para motores diésel (DPF), catalizador de oxidación de diésel (DOC) y reducción catalítica selectiva (SCR) para el tratamiento posterior de gases de escape cumple los estrictos estándares de la normativa europea sobre emisiones Fase V y de la norma estadounidense EPA Tier 4f.

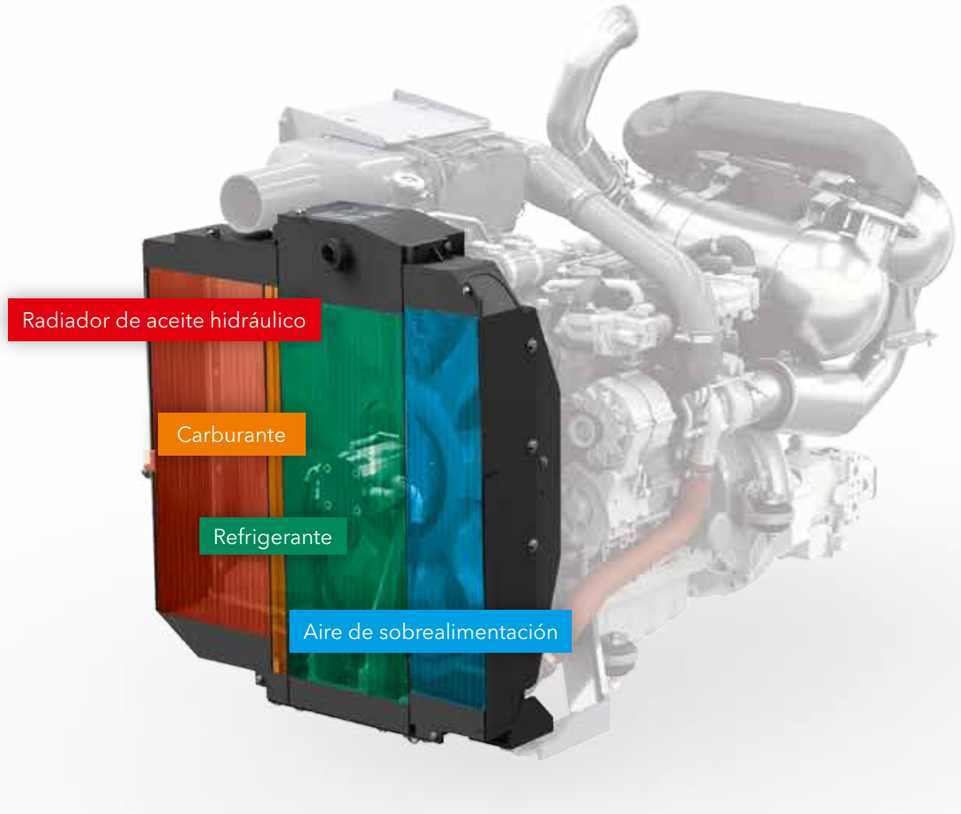

El radiador de múltiples circuitos de grandes dimensiones está subdividido en cuatro sectores. A través del mismo, el líquido refrigerante del motor, el aire de sobrealimentación, el carburante y el aceite hidráulico se mantienen a una temperatura óptima.

- **Potente motor diésel** con 74,4 kW.
- **El modo ECO** (68,7 kW a 1600 rpm) es suficiente para la mayoría de las aplicaciones. En el modo ECO se reducen aún más las emisiones sonoras de un motor ya de por sí silencioso, además de reducir el consumo de combustible y el desgaste.
- **Gracias a un tratamiento posterior** de los gases de escape inteligente, este motor cumple los estrictos estándares de la normativa europea sobre emisiones Fase V y de la norma estounidense EPA Tier 4f.
- **Un potente generador** de corriente trifásica con gestión integrada adapta su potencia a la anchura de extendido seleccionada y permite que los tiempos de calentamiento de los grupos de compactación sean muy breves.
- **Los accionamientos individuales hidráulicos de alta calidad** en circuitos cerrados alcanzan un grado de eficiencia extraordinario. Este sistema permite una transformación altamente eficaz de la potencia del motor a la potencia del accionamiento hidráulico.

Traslado rápido sobre su propio eje

Potente al extender, cómoda sobre la carretera. La precisión de la dirección y la marcha garantiza una extraordinaria maniobrabilidad de la SUPER 1303-3i, que también se refleja en un radio de giro exterior de sólo 4,9 m (3,8 m con "Pivot Steer").

Con su potente accionamiento, la extendedora trabaja rápidamente y puede circular por vías públicas a una velocidad máxima de 20 km/h. Por tanto, si el siguiente lugar de trabajo está cerca, no es necesario emplear un camión para su transporte.

» **Transporte pesado sobre el eje propio** con hasta 20 km/h – la SUPER 1303-3i está perfectamente preparada para ello. Cuando se selecciona el modo de servicio "Desplazamiento carretera" se desconectan automáticamente todas las funciones de extendido. Además, la extendedora dispone de un sistema de iluminación homologado para el tráfico. De esta forma, la máquina, al igual que todas las extendedora sobre ruedas de VÖGELE, cumple la condición básica para circular por vías públicas.

» **Máxima transmisión de fuerza** mediante accionamientos hidráulicos individuales en las dos ruedas traseras y dos ruedas delantera.

» **Tracción óptima** también sobre base difícil queda garantizada por el regulador electrónico de la fuerza de tracción y el diferencial bloqueable electrónicamente que actúa sobre los accionamientos de las ruedas traseras.

» **Contacto ininterrumpido con el suelo** gracias al eje delantero montado oscilante en dirección longitudinal y transversal. Es decir, que el eje delantero solamente está unido fijamente al chasis en un punto lo que, junto con las ruedas traseras montadas con suspensión fija, genera un apoyo de 3 puntos determinado estáticamente.

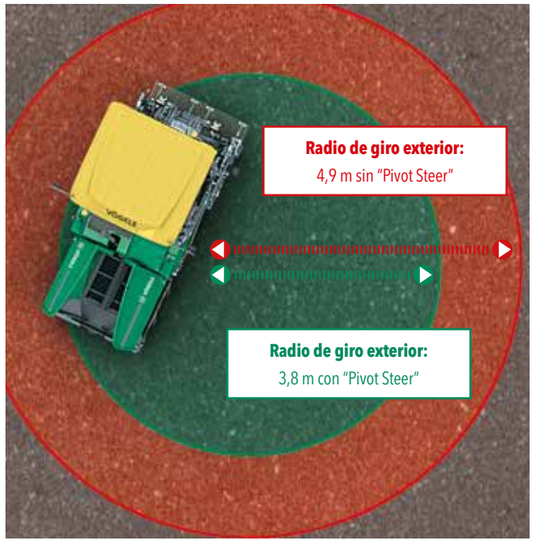

Manejabilidad extrema mediante "Pivot Steer": con el freno de dirección activado "Pivot Steer", la rueda interior trasera frena hidráulicamente de forma automática. De esta forma se reduce el radio de giro exterior al efectuar el posicionamiento y el extendido a sólo 3,8 m. La función es activable para el avance y la marcha atrás en el modo "Desplazamiento obra" y ofrece una maniobrabilidad de la máquina claramente mejor en obras en espacios reducidos.

Excelente calidad de extendido gracias a la perfecta gestión de material

Un flujo de material continuado es muy importante para un extendido sin interrupciones y de alta calidad. Por eso, en la concepción de nuestras extendedoras damos gran importancia a una gestión de material profesional.

Un mando sencillo y una gran claridad para el equipo de extendido se encuentran siempre en el centro de nuestros desarrollos.

Con el "PaveDock Assistant", VÖGELE ofrece una solución innovadora para estandarizar y simplificar el proceso de comunicación entre el conductor de la extendedora y el del camión.

Alimentación sencilla y limpia

A pesar de la estrecha silueta de la extendedora, la tolva receptora tiene una capacidad de casi 10 toneladas. La puerta frontal hidráulica de la tolva (opcional) ayuda a la alimentación y al completo vaciado de la tolva. Para lograr el acoplamiento regular de camiones de transporte de mezcla, la extendedora cuenta con rodillos de empuje para camiones enganchados pendularmente. Las paredes laterales abatibles individualmente por un sistema hidráulico permiten una alimentación regular de la mezcla, incluso en extendido asimétrico, así como rodear obstáculos laterales.

» **La gran tolva receptora** tiene una capacidad de 10 toneladas, por lo que siempre se dispone de suficiente mezcla para el extendido, incluso en las condiciones de alimentación más complejas, por ejemplo, bajo los puentes.

» **La puerta frontal hidráulica de la tolva** (opcional) evita la pérdida de mezcla al cambiar de camión y hace posible un completo vaciado de la tolva sin trabajo manual.

» **Los rodillos de empuje del camión montados en suspensión oscilante,** permiten una alimentación cómoda y regular, incluso mediante grandes vehículos transportadores de mezcla.

Control proporcional del flujo de mezcla

El transporte del material y la distribución homogénea frente a la regla son óptimos, gracias al gran túnel de material, las cintas transportadoras regulables proporcionalmente y el potente sinfín de distribución.

La regulación de la altura del sinfín de distribución y las chapas limitadoras plegables permiten, además, el desplazamiento en la obra sin necesidad de realizar costosos y complejos trabajos de modificación.

El sinfín de distribución, con un sistema hidráulico opcional, se puede ajustar gradualmente 13 cm en altura. De este modo se consigue una óptima distribución de la mezcla en toda la anchura de trabajo.

» **El túnel de material de grandes dimensiones** así como los potentes accionamientos hidráulicos individuales de las cintas transportadoras y los sinfines de distribución, permiten rendimientos de extendido extraordinariamente elevados para esta clase de máquinas de hasta 250 toneladas por hora.

» **Las cintas transportadoras y los sinfines de distribución** se pueden regular por separado. En modo automático, el caudal de mezcla se supervisa permanentemente y se regula de forma proporcional, asegurando una base regular del extendido.

» **Las chapas limitadoras del túnel plegables automáticamente** permiten un extendido rápido y sin cambios en el rango de 2,6 m hasta 4,5 m.

El sistema de comunicación “PaveDock Assistant”

Para un extendido de gran calidad y de superficie regular, la alimentación constante de material es un requisito básico. “PaveDock Assistant” es el sistema de comunicación entre el conductor de la extendedora y el del camión. Éste hace posible una transferencia de la mezcla a la extendedora especialmente rápida y segura.

Los elementos esenciales del sistema de comunicación “PaveDock Assistant” son los semáforos dispuestos en la extendedora y los elementos de mando correspondientes en la consola de mando ErgoPlus 3 del conductor.

La extendedora dispone de dos semáforos fijados a la derecha e izquierda del techo. Con su ayuda, el conductor de la extendedora puede indicar claramente qué acciones ha de realizar el conductor del camión de mezcla (p. ej. ir marcha atrás, parar o volcar la mezcla). Gracias a su elevada colocación y el disponer de dos semáforos, para el conductor del camión queda garantizada la buena visibilidad de la señal desde cualquier posición.

Sistema de ventilación para aspirar humos de asfalto

Con el sistema de ventilación, los humos y aerosoles del asfalto caliente son desviados y, de esta forma, se reduce considerablemente la exposición a los mismos de los conductores de extendedoras y de los operarios de reglas. El sistema de ventilación de VÖGELE es comprobado en un ensayo con gas trazador de conformidad con las directrices de la autoridad federal estadounidense para la investigación de medicina laboral (NIOSH). Según este ensayo de laboratorio, por lo menos el 80 % del gas trazador es aspirado por el sistema de ventilación.

LA FORMA DE FUNCIONAMIENTO:
1) El sistema de ventilación capta los humos a través de canales de aspiración y los desvía hacia fuera de la zona donde se encuentra el equipo de operarios. La aspiración se encuentra directamente sobre los sinfines de distribución.
2) Del efecto aspirador se encarga un ventilador radial especialmente diseñado para el sistema, el cual está dispuesto en el interior de la máquina.
3) Desde ahí, los aerosoles y humos aspirados son mezclados con aire fresco y desviados al exterior por encima del techo de la extendedora a través de un tubo de escape, que se encuentra detrás de la plataforma de mando.

Función de desplazamiento
“AutoSet Basic”

“AutoSet Basic” es especialmente útil cuando la máquina se ha de desplazar frecuentemente en una obra.

Con sólo pulsar una vez la tecla de ejecución, el sinfín de distribución y la puerta frontal hidráulica de la tolva se colocan en la posición más elevada. La regla de extendido se pone en la posición de transporte. Las cintas transportadoras invierten la marcha por un corto periodo de tiempo, con lo que se evita que la mezcla caiga al suelo durante la marcha.

Después del desplazamiento, volviendo a pulsar una vez la tecla de ejecución todo vuelve a la posición de trabajo previamente guardada.

De esta manera no se pierde ningún ajuste al cambiar de la posición de extendido a la de transporte. Además se evitan efectivamente los daños en la máquina.

LA FUNCIÓN DE DESPLAZAMIENTO EN LA OBRA “AUTOSET BASIC” SE INICIA CON SÓLO PULSAR UNA VEZ LA TECLA DE EJECUCIÓN.

SUBIR/BAJAR LA REGLA

SUBIR/BAJAR EL SINFÍN DE DISTRIBUCIÓN

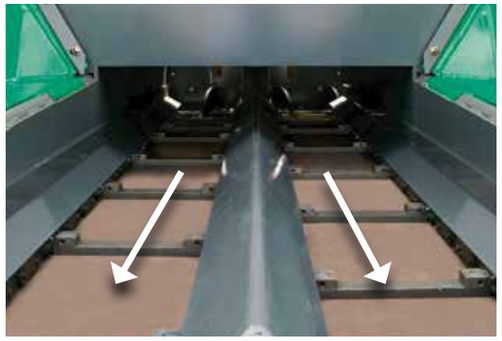

INVERTIR LA MARCHA DE LAS CINTAS TRANSPORTADORAS DURANTE UN CORTO PERÍODO DE TIEMPO

SUBIR LA PUERTA FRONTAL

SUPER 1303-3i

El concepto de mando ErgoPlus 3

Incluso la mejor máquina con la tecnología más moderna sólo puede desarrollar todo su potencial si se maneja de forma fácil y lo más intuitiva posible. Al mismo tiempo, debe ofrecer al conductor un puesto de trabajo ergonómico y seguro. Por eso, el concepto de mando ErgoPlus 3 se centra en la persona. Con ello, los usuarios de las extendedoras VÖGELE tienen siempre el control total de la máquina y de la obra.

En las páginas siguientes encontrará ejemplos acompañados de más información sobre las múltiples funciones del sistema de mando ErgoPlus 3. Éste abarca la plataforma de mando, las consolas de mando del conductor y de la regla y el sistema de nivelación Niveltronic Plus.

La consola de mando ErgoPlus 3 del conductor

“¡Control total para el conductor!”

La consola de mando ErgoPlus 3 del conductor

La consola de mando del conductor está diseñada conforme a las necesidades de la práctica y es extremadamente clara. Todas las funciones están resumidas en grupos lógicos, de tal forma que el operario también encuentra la función correspondiente donde espera que esté.

ErgoPlus 3 permite notar y activar las teclas de función incluso con guantes de trabajo. Si se pulsa la tecla, se activa inmediatamente la función. De ello se ocupa el principio "Touch and Work". La función deseada se realiza directamente, sin tener que volver a confirmar.

Iluminación durante el desplazamiento en carretera

Las extendedoras sobre ruedas de VÖGELE disponen estandarizadamente de un sistema de iluminación homologado para el tráfico en carretera en toda Europa. Los botones de mando para el indicador del sentido de la marcha, el sistema de intermitentes de emergencia y las luces cortas y largas están resumidos unos junto a otros de forma clara en la consola de mando del conductor.

Función de marcha en vacío

La función de marcha en vacío permite limpiar o calentar la cinta transportadora, el sinfín de distribución y el támper.

Función de desplazamiento "AutoSet Basic" (opcional)

Con la función de desplazamiento "AutoSet Basic", la extendedora se prepara para el desplazamiento de forma rápida y segura con sólo pulsar una tecla. Una vez efectuado el desplazamiento, basta pulsar nuevamente la tecla para regresar a la posición de trabajo previamente guardada. De esta manera no se pierde ningún ajuste al cambiar de la posición de extendido a la de transporte. Además se evitan efectivamente los daños durante el desplazamiento.

Selección de los distintos modos de servicio de la extendedora

Todas las funciones importantes de extendido pueden regularse directamente desde la consola de mando ErgoPlus 3 a través de teclas específicas. Al pulsar la tecla, la extendedora cambia, tanto hacia arriba como hacia abajo, al modo de servicio más próximo en el orden: "Desplazamiento carretera", "Neutro", "Desplazamiento obra", "Posicionamiento" y "Extendido". Por medio de un diodo luminoso se indica cuál es el modo de servicio que está seleccionado. La función de Memory guarda todos los últimos valores ajustados, al salir del modo de servicio "Extendido". De esta forma, después de trasladar la extendedora, los ajustes guardados vuelven a estar disponibles de inmediato.

Mando seguro en trabajos nocturnos

Para que el conductor pueda operar la extendedora de forma segura también en trabajos nocturnos, cuando empieza a oscurecer se enciende automáticamente la iluminación de fondo antideslumbrante.

- **Grupo de funciones 1:** transporte de material y marcha
- **Grupo de funciones 2:** regla
- **Grupo de funciones 3:** tolva receptora y dirección
- **Grupo de funciones 4:** pantalla para la supervisión y adaptación de ajustes básicos

La pantalla de la consola de mando del conductor

La pantalla a color dispone de una superficie de gran contraste, que ofrece una legibilidad clara también con malas condiciones luminosas. Las informaciones más importantes se visualizan en el primer nivel del menú, p. ej. la altura de los cilindros niveladores y el nivel de llenado de las cintas transportadoras. Otros ajustes, como la velocidad del támper y la vibración o la cantidad transportada por los sinfines de distribución se pueden ajustar en la pantalla de un modo muy sencillo. También se recibe a través de la pantalla la información sobre datos del motor diésel, como el consumo de combustible o las horas de servicio.

"PaveDock Assistant" (opcional)

Con la ayuda del semáforo "PaveDock Assistant", el conductor de la extendedora puede indicar claramente qué acciones ha de realizar el conductor del camión de mezcla (p. ej. ir marcha atrás, parar, volcar la mezcla). La señal pertinente se emite directamente desde la consola de mando ErgoPlus 3 del conductor.

Motor diésel con fases del número de revoluciones

Para el motor diésel existen tres fases de número de revoluciones: MIN, ECO y MAX. La fase deseada se puede ajustar fácilmente usando las teclas de flecha. En el modo ECO se pueden realizar muchas obras. Gracias al régimen reducido del motor, el nivel de ruido se limita considerablemente, y se ahorra combustible.

Descarga de la regla (opcional)

Esta tecla activa (se enciende un LED) o desactiva la descarga de la regla. La presión de descarga de la regla, así como el balance, se muestran en la pantalla. La descarga de la regla sólo está activa si la regla se encuentra en la posición de flotación.

La consola de mando **ErgoPlus 3** de la regla

La calidad del extendido surge en la regla. Por eso, el manejo sencillo, y por tanto seguro, de todas las funciones de la regla es un factor decisivo para un extendido de alta calidad.

Con ErgoPlus 3, el operario de la regla domina el proceso de extendido, ya que todas las funciones están dispuestas de un modo claramente comprensible y visible.

La consola de mando de la regla

La consola de mando de la regla está diseñada de un modo práctico y adecuado para la obra. Sus funciones se pueden activar mediante las teclas impermeables de corto recorrido. Los aros permiten pulsar bien las teclas de función incluso “a ciegas” y con guantes de trabajo. Los datos importantes de la máquina y de la regla también se pueden activar y ajustar en la consola de mando de la regla.

La pantalla de la consola de mando de la regla

En la pantalla de las dos consolas de mando se puede supervisar y controlar tanto el lado izquierdo de la regla como el derecho. El usuario puede modificar de forma rápida y sencilla los parámetros técnicos de la máquina, como p. ej. la velocidad de rotación del támper o la velocidad de la cinta transportadora. Gracias a una estructura de menú clara y a unos símbolos unívocos y fácilmente comprensibles, utilizar la pantalla es una tarea sencilla y segura.

Ajuste del perfil de bombeo con sólo pulsar una tecla

El perfil de bombeo puede ajustarse cómodamente a través de la consola de mando de la regla con sólo pulsar una tecla. Al activar la tecla de más o de menos, el valor ajustado del perfil de bombeo se visualiza en la pantalla.

Ajuste de la anchura de la regla ergonómico

El ajuste de la anchura de la regla se realiza ahora sin ningún esfuerzo mediante el “SmartWheel” antideslizante.

Óptima visibilidad también en la oscuridad

La consola de mando de la regla dispone de un diseño especial para la noche. Este diseño ilumina el fondo de las teclas durante el crepúsculo o en la oscuridad, de tal forma que pueden evitarse los errores de mando. Adicionalmente, la iluminación por diodos luminosos LED de alta potencia, orientada hacia abajo, proporciona la visibilidad óptima para realizar todos los procesos en torno al panel lateral.

Niveltronic Plus de VÖGELE

El sistema automático de nivelación Niveltronic Plus es un desarrollo interno de JOSEPH VÖGELE AG y está basado en numerosos años de experiencia en la tecnología de nivelación. Mando sencillo, precisión y fiabilidad son sus características para superar a la perfección cualquier trabajo de nivelación.

El sistema completamente integrado está óptimamente adaptado a la técnica de maquinaria de las extendedoras Premium Line. Así, por ejemplo, todos los cables y conexiones están integrados en el interior de la máquina tractora y la regla, con lo que se evitan casi por completo posibles daños en estos componentes.

VÖGELE ofrece una amplia selección de sensores preparados para la práctica que permiten usar de forma versátil el sistema Niveltronic Plus. Tanto en la construcción o rehabilitación de aparcamientos como en rotondas o autovías, VÖGELE tiene el sensor correcto para cada situación de la obra.

Los sensores se pueden recambiar rápida y fácilmente, pues Niveltronic Plus reconoce automáticamente cada uno de los sensores conectados, lo que simplifica la configuración para el usuario.

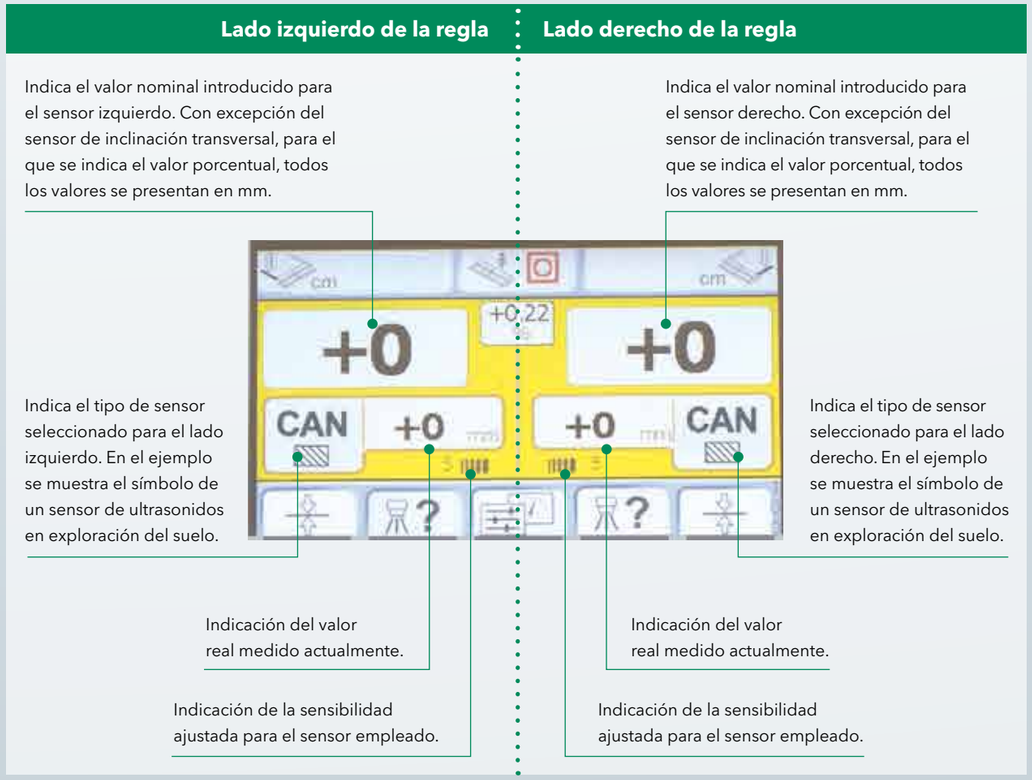

1.

3.

5.

7.

2.

4.

6.

8.

La plataforma de mando **ErgoPlus 3**

1. Esta cómoda plataforma de mando ofrece una visibilidad perfecta de todos los puntos más importantes de la extendedora, por ejemplo, la tolva de material, el indicador de dirección y la regla. Esto permite que el conductor controle todo el proceso de alimentación.

2. La colocación de los asientos y la clara disposición de la plataforma ofrecen una visión inmejorable del túnel de los sinfines, lo que permite que el conductor controle, en todo momento, el nivel de mezcla delante de la regla.

3. Trabajo cómodo
El asiento y la consola de mando del conductor en la plataforma, así como las consolas de mando de la regla pueden adaptarse todavía más fácilmente a los deseos de los usarios.

4. Un sitio para cada cosa
La plataforma de mando está claramente estructurada, ordenada y ofrece al conductor un puesto de trabajo profesional. La consola de mando del conductor se puede proteger con una cubierta a prueba de roturas y agresiones deliberadas.

5. El techo fijo ofrece la protección adecuada
El moderno techo de plástico reforzado con fibra de vidrio ofrece la perfecta protección contra la lluvia y el sol.

6. Concepto de servicio universal
Todas las extendedoras "Guión 3" tienen un concepto de mantenimiento universal con los mismos intervalos de servicio.

7. Subir cómodamente y con seguridad
La pasarela y el ascenso central confortable de la regla de extendido facilitan un acceso seguro y cómodo a la plataforma de mando.

8. Consola de mando de la regla ergonómica
La altura y la posición de la consola pueden ajustarse muy fácilmente. La pantalla a color de gran contraste se puede leer bien desde cualquier ángulo.

Regla de extendido AB 340 TV

La regla de extendido AB 340 TV es la regla perfecta para la SUPER 1303-3i. Dispone de una anchura básica de 1,8 m y puede ampliarse hidráulicamente hasta una anchura de 3,4 m. Con extensiones mecánicas, en la variante con támper y vibración (TV) se puede ampliar hasta una anchura de extendido máxima de 4,5 m.

El sistema de guía telescópica monotubular de VÖGELE, único en su especie, permite un ajuste de la anchura hasta 3,4 m sin holguras y con precisión milimétrica.

También es típico de VÖGELE que la regla AB 340 esté equipada con una potente calefacción eléctrica. Gracias al moderno sistema de calefacción, la regla alcanza la temperatura de servicio de forma rápida y homogénea, consiguiendo un resultado uniforme del extendido.

El extraordinario aislamiento térmico en la chapa alisadora reduce al mínimo las pérdidas de calor y abrevia los tiempos de calentamiento incluso con el motor de la extendedora en ralentí.

En modo automático, la activación a intervalos, que suministra energía de forma alterna a cada una de las mitades de la calefacción de la regla, cuida el motor y ahorra energía.

La regla para la SUPER 1303-3i

AB 340

Gama de anchuras de extendido

- De 1,8 m hasta 3,4 m regulable progresivamente
- Anchura máxima de extendido con extensiones mecánicas:
  - AB 340 V: 4,2 m
  - AB 340 TV: 4,5 m
- Anchura mínima 75 cm, mediante estrechamientos

Variantes de compactación

- AB 340 V con vibración
- AB 340 TV con támper y vibración

AB 340

AB 340 con extensiones mecánicas de 25 cm

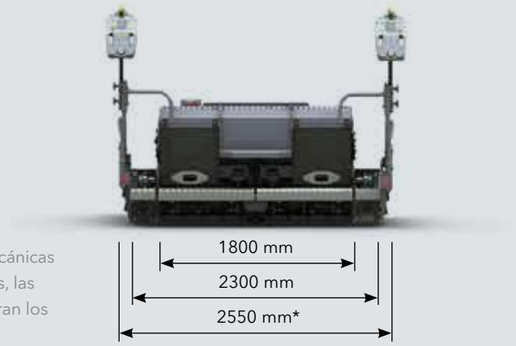

Transporte sencillo
* Incluso con las extensiones mecánicas y los paneles laterales montados, las medidas de transporte no superan los 2,55 m.

AB 340 TV

AB 340 TV con extensiones mecánicas de 55 cm

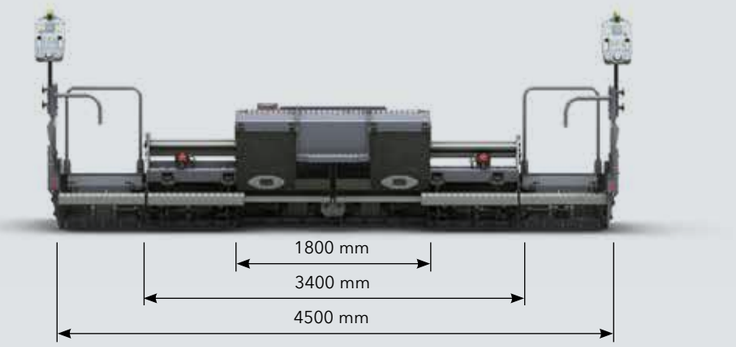

Todos los datos de un vistazo

Todas las dimensiones en mm

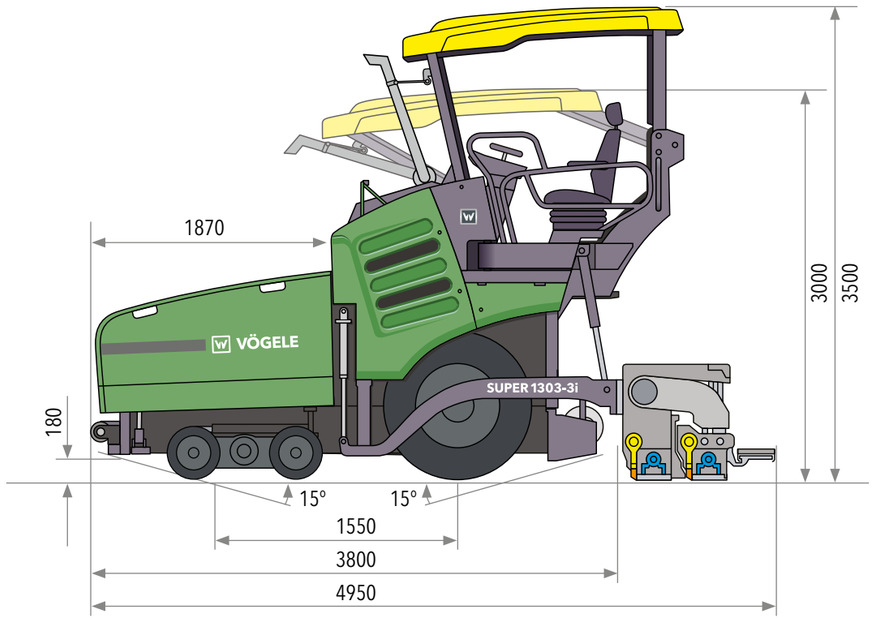

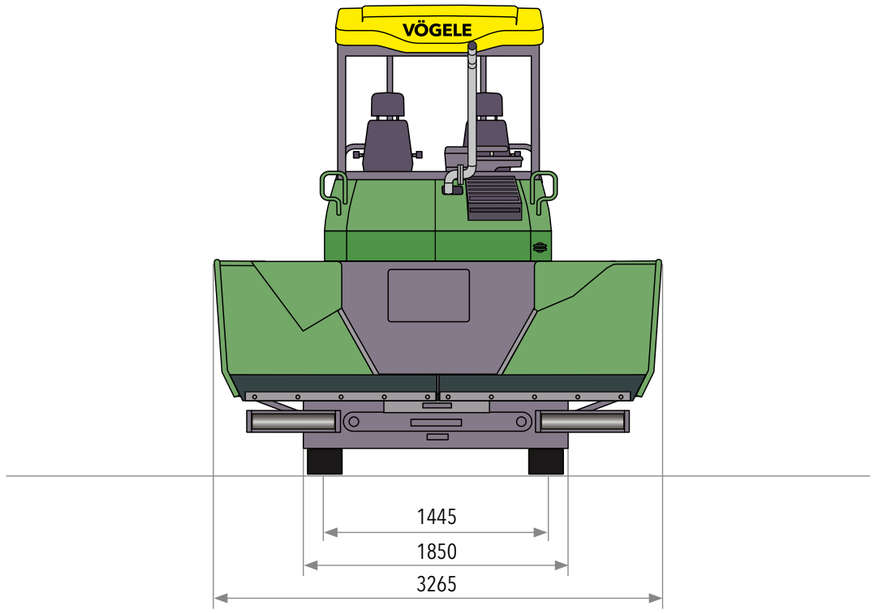

Accionamiento	
Motor	motor diésel de 4 cilindros refrigerado por líquido
Fabricante	Deutz
Modelo	TCD 3.6 L4
Potencia	
Nominal	74,4 kW a 2000 rpm (según DIN)
Modo ECO	68,7 kW a 1600 rpm
Normativa sobre gases de escape	normativa europea Fase V, norma estadounidense EPA Tier 4f
Tratamiento posterior de los gases de escape	DOC, DPF, SCR
Informaciones sobre emisiones	
Nivel de potencia acústica	≤105 dB(A) (2000/14/CE y DIN EN 500-6)
Nivel de exposición diaria al ruido	>80 dB(A) (DIN EN 500-6)
Depósito de carburante	100 l

Tren de rodaje	
Ruedas delanteras	4, montadas sobre bogies (eje oscilante)
Neumáticos	goma maciza elástica
Tamaño de los neumáticos	460/250 – 310 mm
Ruedas traseras	2, neumáticos o con relleno de agua
Tamaño de los neumáticos	365/80 R 20
Accionamiento	hidráulico, cada rueda tiene su propio accionamiento independiente
Estándar	2 ruedas traseras motrices y 2 ruedas delanteras motrices
Velocidades	
Extendido	hasta 30 m/min, en progresión continua
Desplazamiento	hasta 20 km/h, en progresión continua
Radio de giro exterior	3,8 m (con "Pivot Steer")

Tolva receptora	
Capacidad	10 t
Anchura	3265 mm
Altura de alimentación	570 mm
Rodillos de empuje para camiones	suspendidos oscilantes
Posicionamiento	deplazables longitudinalmente de 80 mm

Grupos de transporte de material	
Cintas transportadoras	2, con listones de arrastre intercambiables y sentido de marcha reversible brevemente
Accionamiento	accionamientos hidráulicos individuales independientes
Velocidad	hasta 29,4 m/min, regulable en progresión continua (tanto manual como automáticamente)
Sinfines de distribución	2, con aletas intercambiables y sentido de rotación reversible
Diámetro	300 mm
Accionamiento	accionamientos hidráulicos individuales independientes
Número de revoluciones	hasta 85 rpm, regulable en progresión continua (tanto manual como automáticamente)
Cota de nivel	
Estándar	regulable mecánicamente de forma progresiva unos 13 cm
Opción	regulable hidráulicamente de forma progresiva unos 13 cm

Regla de extendido		
AB 340	anchura básica	de 1,80 m a 3,40 m
	anchura máxima	4,50 m
	anchura mínima con estrechamientos	0,75 m
	estrechamiento 2 x 52,50 cm con chapas de descubierto	
	sistemas de compactación	V, TV
Espesor de extendido	hasta 25 cm	
Calefacción	por resistencias eléctricas	
Alimentación de energía	generador de corriente trifásica	

Dimensiones de transporte y pesos		
Longitud	extendedora y regla de extendido	
AB 340 TV	4,95 m	
Pesos	extendedora y regla de extendido	
AB 340 TV	en anchura de extendido hasta 3,4 m	10.700 kg
	en anchura de extendido hasta 4,5 m	11.200 kg

Leyenda: **DOC =** catalizador de oxidación de diésel **DPF =** filtro de partículas diésel **SCR =** reducción catalítica selectiva **AB =** regla extensible **V =** con vibración **TV =** con támper y vibración

Reservado el derecho a realizar modificaciones técnicas.

A WIRTGEN GROUP COMPANY

VÖGELE

Su código QR de VÖGELE para llegar directo a la "SUPER 1303-3i" en Internet.

JOSEPH VÖGELE AG
Joseph-Vögele-Str. 1
67075 Ludwigshafen · Germany
www.voegele.info

T: +49 621 / 81 05 0
F: +49 621 / 81 05 461
marketing@voegele.info

® ERGOPLUS, InLine Pave, NAVITRONIC, NAVITRONIC Basic, NAVITRONIC Plus, NIVELTRONIC, NIVELTRONIC Plus, RoadScan, SprayJet, VÖGELE, VÖGELE PowerFeeder, PaveDock, PaveDock Assistant, AutoSet, AutoSet Plus, AutoSet Basic, ErgoBasic y VÖGELE-EcoPlus son marcas comunitarias registradas de JOSEPH VÖGELE AG, Ludwigshafen/Rhein, Alemania. PCC es una marca alemana registrada de JOSEPH VÖGELE AG, Ludwigshafen/Rhein, Alemania. ERGOPLUS, NAVITRONIC Plus, NAVITRONIC BASIC, NIVELTRONIC Plus, SprayJet, VISION, VÖGELE, VÖGELE PowerFeeder, PaveDock, PaveDock Assistant, AutoSet, AutoSet Plus, AutoSet Basic y VÖGELE-EcoPlus son marcas de JOSEPH VÖGELE AG, Ludwigshafen/Rhein, Alemania, registradas en la Oficina Estadounidense de Patentes y Marcas. El contenido de este folleto es sólo informativo y no es vinculante. La compañía se reserva el derecho a hacer cambios técnicos y de construcción. En algunas imágenes se muestran también componentes opcionales.

2869500 ES/03.21