A WIRTGEN GROUP COMPANY

VÖGELE

紧凑机型

超级 1303-3

轮胎式摊铺机

PREMIUM LINE

最大摊铺宽度 4.5 m
最大摊铺能力 250 t/h
运输宽度 1.85 m

www.voegele.info

尺寸紧凑、性能优越

小型市政道路、农场道路、人行道、自行车道及中小型工程，超级 1303-3 均是理想的选择。

这款先进的摊铺机具有非常紧凑的设计和优异的机动性。仅 1.85 m 的宽度及 4.95 m 的长度，使超级 1303-3 也成为狭窄区域施工的理想选择。

福格勒 ErgoPlus 3 操作系统，增加了更多的符合人机工程学设计的实用特性。例如机手控制面板配有一个大型彩色显示屏，即使在照明不好的工况下，也能理想地读取信息。

尽管为紧凑型摊铺机，但超级 1303-3 却具有优异的性能，这源自其完善的整体理念。该机动力由 74.4 kW 的道依茨发动机提供，产量达 250 t/h。

装备 AB 340 TV 型液压伸缩式熨平板，其最大摊铺宽度达 4.5 m，该机同样适用于中等规模的工程。

超级 1303-3 的机器亮点

紧凑型轮胎式摊铺机应用范围广泛，最大摊铺宽度达 4.5 m。

装备现代化的柴油发动机，且具有**经济、强劲的驱动理念。**

中心转向功能中的转向制动，**确保更小的转弯半径。**

大型料斗和喂料助手信息交流系统，确保**理想的供料。**

智能转场基本型功能，确保摊铺机快速、安全地转场。

ErgoPlus 3 操作系统增加了许多方便、自动化的实用功能。

AB 340 型液压伸缩式熨平板，确保优异的摊铺质量。

狭窄区域施工的理想机型

小尺寸、高效率: 对于狭窄的工地，或曲折的市内胡同，福格勒紧凑型摊铺机体现了优异的灵活性。它们适用于所有这类工地，并成为此类工程中的王牌。

- **仅 3.8 m 极小的外侧转弯半径，**使得超级 1303-3 具有优异的机动性，即使在狭窄区域施工，也能确保简单、快速的转场。
- **窄小的外形、**无凸出结构的边缘及仅有 4.95 m 的总长度，使该机成为小型工地的理想机型。
- **通过狭窄区域时，**料斗壁与推辊同时折叠。
- 玻璃纤维加强的聚酯材料**硬顶驾驶蓬，**易于快速折叠，便于运输。

福格勒紧凑型摊铺机的应用范围

凭借紧凑的尺寸和高产量，福格勒紧凑型摊铺机能够胜任各种施工应用。

得益于其 0.75 m 到 4.5 m 广泛的摊铺宽度和卓越的性能，不论是人行道、自行车道、农场道路还是小型道路或者广场的施工，超级 1303-3 都能够轻松应对。

人行道及自行车道摊铺

公园道路罩面

便道修复

市政道路修复

工业区道路罩面

火车站台摊铺

此处列举的应用都是福格勒紧凑型摊铺机的典型应用。
图里可能也有老款机型。

驱动理念 — 高效能、低消耗

福格勒现代化的驱动理念，随时确保所需动力。先进的技术也使这款紧凑型摊铺机在日常施工中极为经济、实用。

配 ECO 经济模式的智能型发动机管理系统，大大降低了超级 1303-3 的油耗和噪音等级。

超级 1303-3 轮胎式摊铺机凭借其理想的牵引力，完美地结合了高摊铺性能和行走机动性。

现代化的驱动理念

超级 1303-3 的动力总成有**三大主要部件**：其现代化、液体冷却的柴油发动机、直接连接在发动机上的分动箱以及大型冷却系统。

型号为 TCD 3.6 L4 的柴油发动机为福格勒摊铺机提供驱动力。这款四缸道依茨发动机 2,000 rpm 时功率达 74.4 kW。省油的 ECO 经济模式能够满足多数工况的需要，在 ECO 模式下，超级 1303-3 功率为 68.7 kW。此外，当转速达每分钟 1,600 时，机器的噪音进一步降低。

大型冷却系统使动力单元保持最大的输出。创新的空气流动线路和特殊风扇一起，使温度持续保持在理想的状态下，大大地延长了发动机和液压油的使用寿命。另外一个优点就是，机器在世界各地的任何气候条件下，都能够轻松地工作。

所有液压泵直接连接于齿轮箱上。液压泵和阀块位于中央，这使得维护保养易于接近和操作。

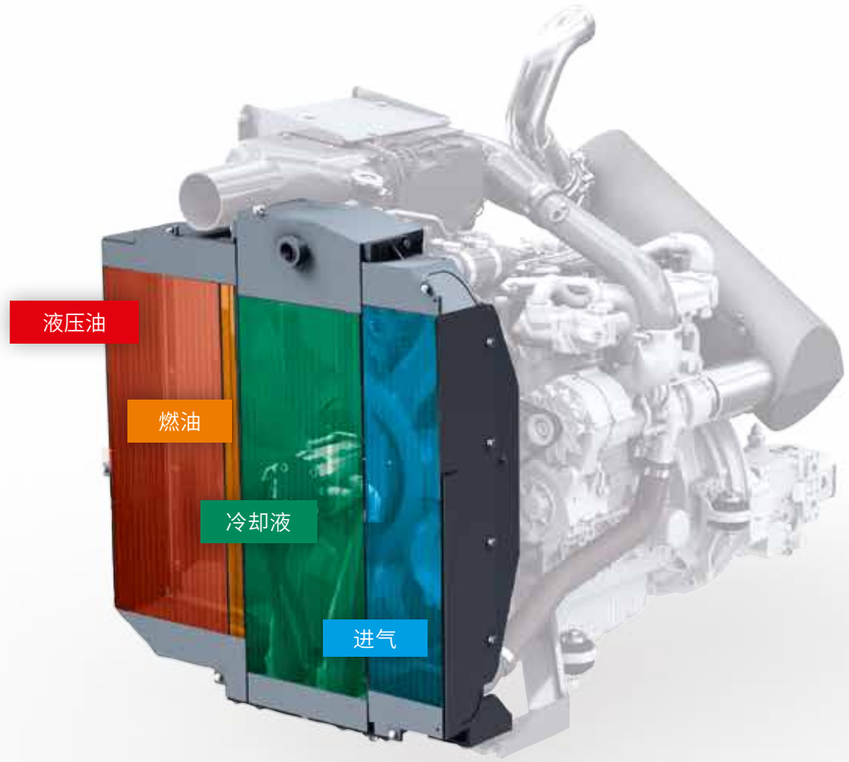

大型冷却系统由四部分组成。它使发动机冷却液、发动机进气、燃油和液压油保持在适合的温度下，实现理想的冷却效果。

» **强劲的发动机，**额定功率 74.4 kW。

» **ECO 模式**（68.7 kW / 1,600 rpm），足以满足多数工况的需要。在 ECO 模式工作时，噪声得到进一步降低。此外，还降低了油耗和磨损。

» **强劲的三相交流发电机**配发电机管理系统，控制相应于摊铺宽度的电力输出。将熨平板预压实元件加热到工作温度仅需要很短的时间。

» **液压系统，**为强劲的闭式回路独立驱动。使发动机的动力传动效率更高。

自行迅速

强劲的摊铺机，便于在道路上行驶。精确的转向及操纵特点，使超级 1303-3 具有优异的机动性，其外侧转弯半径仅 4.9 m（配有中心转向功能，外侧转弯半径是 3.8 m）。

得益于其强劲的驱动力，该机不仅摊铺效率高，而且能够在公路上行驶，速度可达 20 km/h。因此，它能够自行转移到下一个工地。

- **行走速度达 20 km/h，**转移工地迅速 — 这是超级 1303-3 的一个显著特点。当选择“道路行走”模式时，所有摊铺功能自动关闭。另外，这款摊铺机装备了公认的道路照明系统，因此，该款摊铺机和福格勒其他所有的轮胎式摊铺机一样，符合道路行驶的基本要求。
- **最大化的功率转化，**源自独立液压驱动的后轮和两个前轮。
- **即使在道路崎岖的工况下，**电子驱动管理系统和后轮驱动上的电子差速锁也能够保证理想的驱动效果。
- 能够纵向和横向摆动的前轮确保了轮胎的**永久接地性**。换句话说，该前轮与底盘只通过一个点坚固的连接，结合刚性悬挂的后轮，便形成了静定设计的三点支撑。

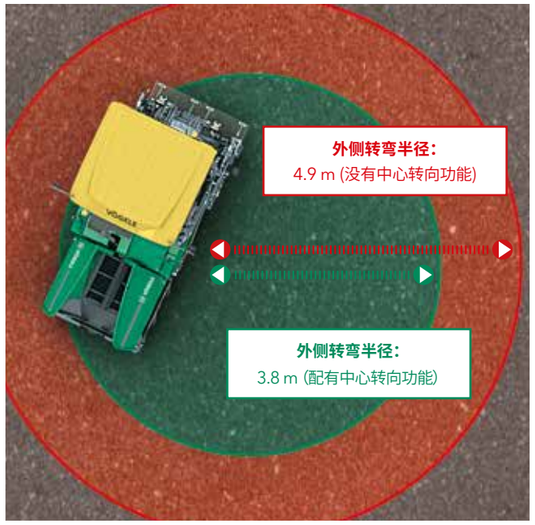

中心转向功能增强了**机器的灵活性**。当开启该功能时，后侧内圈轮胎自动液压减速。这使外侧转弯半径减小到仅 3.8 m，便于转场操作和摊铺。

这个功能在“摊铺”和“就位”模式下开启，极大地增强了机器在狭窄工地运转的灵活性。

理想的输料系统，确保高质量摊铺

持续的材料输送是连续、高质量摊铺的关键，因此，我们在设计摊铺机时，特别重视材料的输送。

我们把研发重点聚焦在易于操作和摊铺团队的最佳视野上。

喂料助手是福格勒的一项创新型解决方案，它简化了摊铺机机手与料车驾驶员之间的信息交流。

清洁而方便的受料

尽管整机外形紧凑,但超级 1303-3 的料斗容量达 10 t。液压操纵的料斗前部,有利于受料和清空料斗。大型摆动式推辊,确保与料车的无冲击对接。

液压操纵的两侧料斗侧壁能够单独折叠,确保非对称摊铺时,稳定的卸料,使超级 1303-3 能够沿墙壁等障碍物正常摊铺。

» **10 t 的料斗设计宽大,**能够始终储存足够的材料。对于诸如桥面下摊铺等困难区域的施工不存在任何问题。

» **得益于液压操纵的料斗前翻板**(选配),更换料车时不会撒料。能够将材料全部导入刮板输料器并排空料斗。无需人工铁锹作业。

» **摆动式推辊,**便于与大型料车无冲击对接。

刮板输料器和搅龙比例控制

材料向熨平板前面的输送及其分配,得益于更大的输料器通道、比例控制的刮板输料器及强劲的搅龙。

此外,高度可调的搅龙、搅龙通道折叠式挡料板,允许摊铺机在工地上移动而无需拆卸任何部件,从而节约时间和资金。

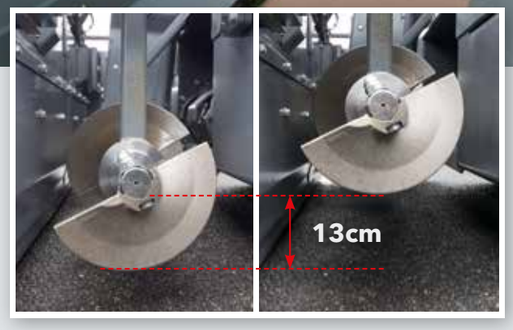

搅龙高度无级调节,幅度达 13 cm,确保整个摊铺宽度上材料的均匀分布。搅龙高度液压升降为选择配置。

» **刮板输料器及搅龙强劲的独立液压驱动,**确保摊铺能力高达 250 t/h。对于同档设备来讲具有非常高的摊铺能力。

» 两侧刮板输料器和搅龙,**均为独立驱动。**在自动模式下,刮板输料器和搅龙得到持续监视,比例控制确保了熨平板前面稳定的料位。

» 搅龙通道**挡料板,**便于宽度在 2.6 m 到 4.5 m 范围内变化时的快速设置。不必拆装部件。

喂料助手：信息交流系统

想要获得高品质的摊铺和理想的平整度，**连续喂料**是关键。

喂料助手是摊铺机机手与料车驾驶员之间的信息交流系统。它使得料车能够快速且可靠地给摊铺机喂料。

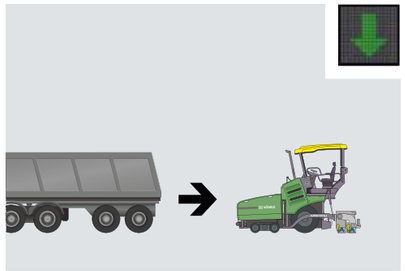

卸料：
料车开至摊铺机进行卸料

停止：
料车需要暂停

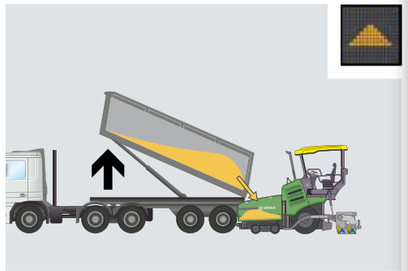

提升翻斗：
升高料车翻斗

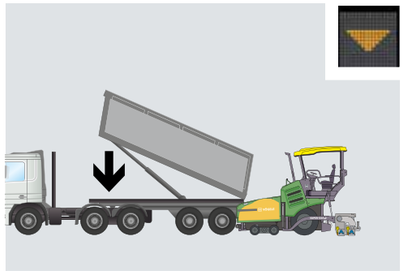

降低翻斗：
降低料车翻斗

开走料车：
料车从摊铺机处开走

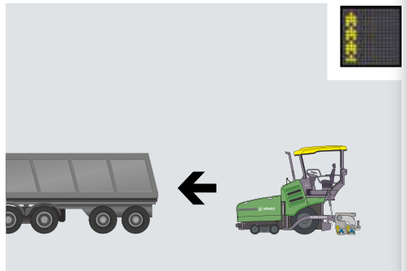

摊铺机开工：
符号与其他所有标识一起显示

喂料助手的**核心部分**是摊铺机上的信号灯和 ErgoPlus 3 摊铺机机手控制面板上的相关控制元件。

该摊铺机有两组信号灯，安装在遮阳篷的左右两边。采用这些灯，摊铺机机手可以给料车司机准确无误的信号，示意需要做什么（例如倒退、停止、卸料等）。这两组灯，均处于高位，这确保了所有信号对料车司机来说，不管从哪个角度看去，都清晰可见。

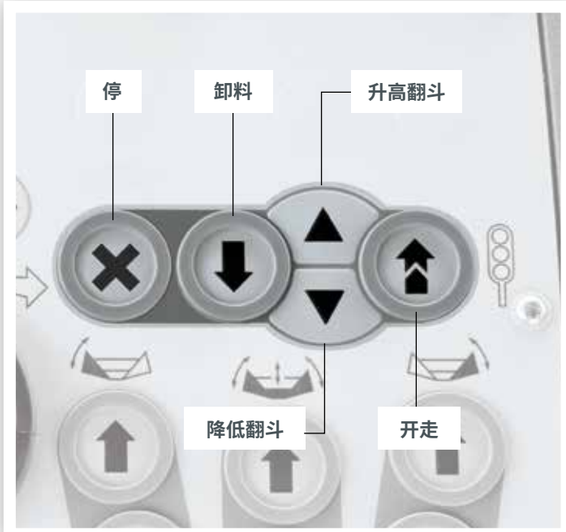

智能转场基本型功能

在机器需要频繁转场的情况下，**智能转场基本型**功能就显得尤为重要。

简单地按下“执行”按键，液压升起搅龙和料斗前翻板至最高处。刮板输料器短时反转，防止摊铺机转场时，材料洒落在地。

一旦转场完毕，再次按下“执行”按键，所有系统程序都将恢复到先前存储的工作状态。

这确保了从摊铺到转场或者运输，无设置丢失。同时也有效地防止了对机器造成任何损坏。

按下如图所示的“执行”按键，开启智能转场基本型功能

升/降熨平板

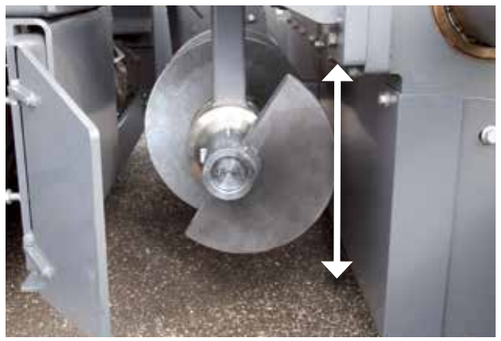

升/降搅龙

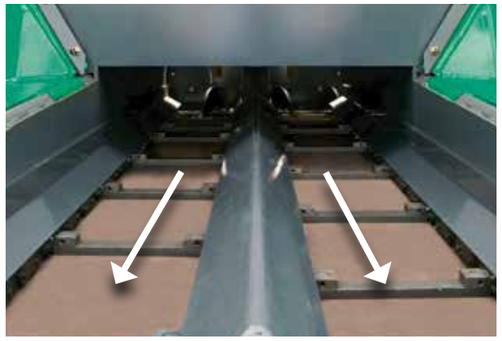

刮板输料器可短时反转

提升料斗前翻板

ErgoPlus 3 操作系统

即使拥有最先进技术的**最好机器**，也只有当它具备操纵容易并尽可能直观、安全的特点时，才能真正成为竞争中的强者。同时，它还应为施工团队提供一个人性化并且安全的施工环境。因此，ErgoPlus 3 操作理念更加关注机手。使用福格勒摊铺机，用户可以完全控制机器和施工项目。

后续几页您将了解到关于 ErgoPlus 3 操作系统的更多细节信息。ErgoPlus 3 操作理念，体现在驾驶台、机手控制面板、熨平板边控面板及 Niveltronic Plus 自动纵横坡控制系统上。

ErgoPlus 3
机手控制面板

“机手完全掌控摊铺机”

ErgoPlus 3 机手控制面板

该机手控制面板，按实际施工操作需要设计，所有控制元件布置清晰，并按逻辑排列。机手能够在它们应该处于的位置，方便的触及。

在 ErgoPlus 3 机手控制面板上，即使戴手套操作，所有按键也均手感明确。一旦按下按键，相应功能便被启动。这便是“触动式”理念。这就意味着功能的直接启动，而无需确认。光线暗淡时，机手控制面板自动背景照明。这便使夜间施工更加容易、放松。

用于道路行走的照明系统

作为一个标准特征，福格勒所有的轮胎式摊铺机都装备了一个全欧洲认可的、便于在公路上行走的照明系统。这些按钮用于指示方向，警示灯、近光灯和远光灯，清晰地分布在摊铺机机手控制面板上。

无负荷运转

无负荷运转，是为了预热各部分工作装置，或清洁刮板输料器、搅龙及夯锤。

“智能转场基本型”功能

摊铺机拥有智能转场基本型功能，通过按键，便能够快速安全的转场。转场后，再次简单地按下按键，摊铺机所有元件便被重新设置到其之前的工作状态。这确保了在“摊铺”和“工地”模式间转换时，功能设置不会丢失。智能转场基本型功能还有效地防止了运输过程中对机器造成的任何损坏。

选择摊铺机运转模式

所有主要的摊铺和机器功能都可以通过 ErgoPlus 3 机手控制面板上的独立按钮直接控制。通过上下按键，机手能够依次选择下列模式：“转场”、“空挡”、“工地”、“就位”、“摊铺”，并由 LED 指示灯指示所选模式。切换“摊铺”模式时，聪明的记忆功能，储存下所有摊铺功能的最后设置。因此，当摊铺机在工地移动后，重新开始摊铺时，这些功能设置便自动恢复。

夜间的安全施工

光线暗淡时，机手控制面板自动背景照明，这使得机手在夜间施工也很安全。

- 模块 1： 刮板输料器和搅龙、行走驱动
- 模块 2： 熨平板
- 模块 3： 料斗及转向
- 模块 4： 显示基本设置的监控和调节

机手控制面板上的显示屏

重新设计的彩色显示屏具有高对比度用户界面，这确保了即使在照明不好的工况下，也能理想地读取信息。在一级菜单上显示关键摊铺参数，例如：熨平板仰角油缸位置或刮板输料器通道料位。诸如夯锤及振动器的速度或搅龙的输料速度等其它摊铺功能，也能够容易的通过显示屏设定。通过显示屏，还能够查阅机器的其它信息，比如：油耗或工作小时数等。

喂料助手（选配）

采用喂料助手信号灯，摊铺机机手可以给料车司机准确无误的信号，示意需要做什么（例如倒退、停止、卸料等）。这组信号灯可以从摊铺机机手的 ErgoPlus 3 控制面板上方便直接的开启。

选择发动机转速

对于发动机，有三档速度可供选择：最低、ECO 及最高。选择发动机速度时，机手只需要按上下箭头即可。在 ECO 速度下，发动机输出的动力能够满足大多数工况的需要。在 ECO 档工作时，发动机的噪声及油耗显著降低。

熨平板助力（选配）

这一按键，用于开（指示灯亮）闭熨平板助力功能。能够通过显示屏设定熨平板助力压力及助力平衡。只有在熨平板浮动时，熨平板助力功能才能起作用。

ErgoPlus 3 熨平板边控面板

摊铺质量的关键是熨平板,因此,熨平板功能操作的简单方便,对高质量的路面摊铺便非常重要。

ErgoPlus 3 控制系统使得熨平板边控人员能够轻松控制摊铺过程。所有控制元件,均布置清晰。所有功能,均易于操作。

熨平板边控面板

熨平板边控面板的设计,来源于施工工况的实际需要。通过熨平板边控面板实现的功能,均借助按键进行。它们均为防水结构,并有明显突起,因此,即使戴手套操作,也确保手感明确。通过熨平板边控面板,重要的摊铺及熨平参数,也能够调出并进行调节。

熨平板边控面板显示屏

熨平板边控面板显示屏,使机手能够控制和监视熨平板左右两侧。诸如夯锤速度或刮板输料器速度,也能够通过熨平板边控盒显示屏方便的调节。清晰的菜单结构、加之易于理解的自解释性中性语言标识,使显示屏的操作容易而安全。

通过按键进行路拱调节

通过按机手控制面板上的按键方便地进行路拱调节。当按下“+”或“-”键时,路拱设定值显示在显示屏上面。

两档速度的符合人机工程学的熨平板宽度控制

通过手动调节熨平板宽度控制开关,从而精确、有效地控制熨平板宽度。

光线暗淡时,也能保证最佳可视性

熨平板边控面板对夜间施工做了特殊设计。为了避免机手操作错误,一旦夜幕降临或者光线暗淡时,所有按键便背景照明。另外,向下倾斜的大功率 LED 照明灯使机手对边板相关区域拥有完美视野。

福格勒 Niveltronic Plus

Niveltronic Plus, 是福格勒公司基于多年经验独立研发的一套纵横坡自动控制系统。该系统易于操作，精确性和可靠性是其主要特点，它们确保了对所有纵横坡控制施工的完美掌控。

这个集成式系统与超级摊铺机的机器工艺完美融合。所有布线和连接件全都集成在主机和熨平板内，有效地消除了对这些组件的损害风险。

当然，福格勒还拥有使用范围广泛、且实用的传感器供您选择，与 Niveltronic Plus 系统相结合，更加拓宽了其使用范围。不论是新建或修复停车场、交通环岛还是公路，福格勒都能为所有施工工况提供最适合的传感器。

传感器可以快速、简单地实现更换，Niveltronic Plus 能够自动检测所连接的传感器类型，简化客户的设置。

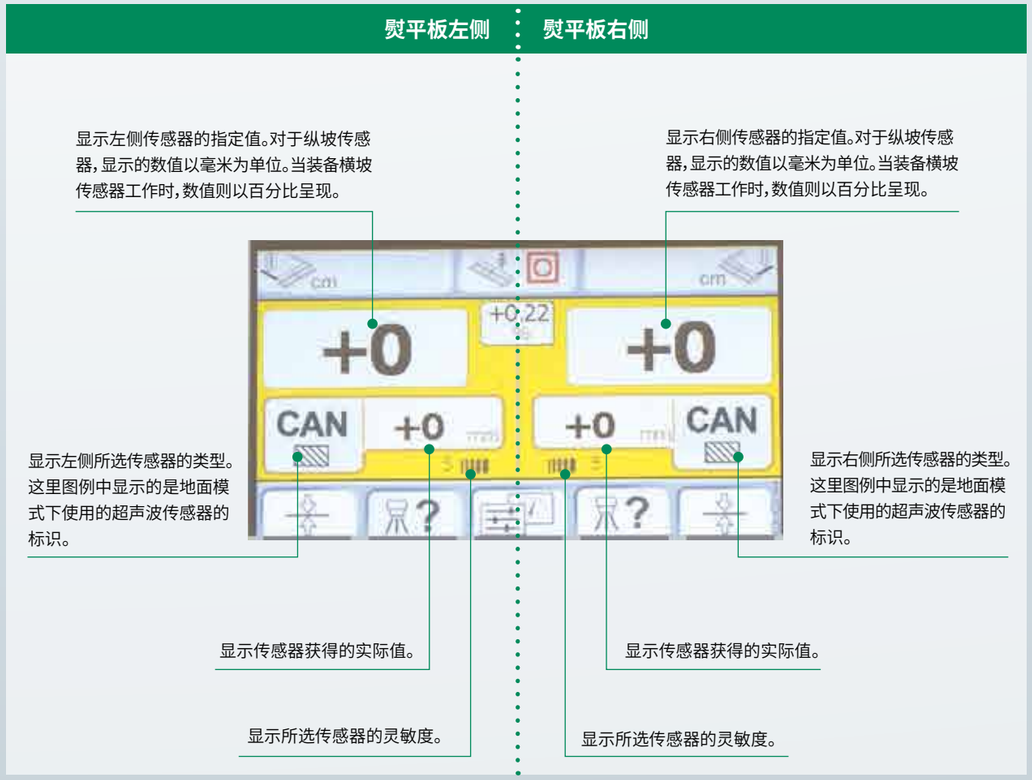

1.

3.

5.

7.

2.

4.

6.

8.

ErgoPlus 3 驾驶台

1. 舒适的驾驶台，为机手相对于摊铺机的料斗、导向标志或熨平板等关键区域，提供了无障碍视野。使机手能够密切的观察摊铺机的接料。

2. 驾驶座椅能够摆动至机身外侧，以及流线形的驾驶台结构，使机手对搅龙通道具有理想的视野，并使之能够始终观察到熨平板前面的料位。

3. 舒适的操作
摊铺机的驾驶座椅、控制面板和熨平板边控面板均可以根据个人需求，进行调节，方便、简单。

4. 驾驶台囊括一切
流线形的驾驶台布置合理，机手得以充分享受专业驾驶环境所带来的舒适感。控制面板带防护盖，有效防止人为损坏。

5. 硬顶驾驶篷提供理想保护
现代化的、玻璃纤维加强的、聚酯材料硬顶驾驶篷，保护机手免受阳光及雨水的干扰。

6. 相同的服务理念
所有“-3”系列摊铺机拥有相同的维护保养理念，并且具有相同的保养间隔。

7. 安全、舒适的登机通道
熨平板踏板和舒适的中间登机通道，确保机手安全、便捷地通往驾驶台。

8. 人性化的熨平板边控面板
熨平板边控面板的高度和位置均易于调节。高对比度的彩色显示屏，操作人员能够在任何角度清晰地读取信息。

熨平板
AB 340

超级 1303-3 装备 AB 340 液压伸缩式熨平板。该款熨平板的基本宽度为 1.8 m，液压无级伸出宽度达 3.4 m。它配备夯锤和振动器，借助机械加长块，最大摊铺宽度达 4.5 m。

福格勒电加热特点也体现在 AB 340 液压伸缩式熨平板上。现代化的、强劲的熨平板加热系统，能够快速、均匀的将熨平板加热到工作温度，而这正是优异摊铺质量的关键。

福格勒独特的单套管伸缩系统，能够快速控制熨平板宽度，精确到毫米。伸缩范围到 3.4 m。

熨平板底板**优异的绝缘性**降低了热量损耗。即使在发动机怠速下，加热熨平板也仅需要很短的时间。

在自动模式下工作，熨平板采用交替加热的方式，也就是说熨平板左右两侧交替加热，降低发动机的输出，且大大减少了燃料消耗。

超级 1303-3 熨平板配置

AB 340

摊铺宽度

- 无级变宽范围为 1.8 m – 3.4 m。
- 通过机械加长块，使最大摊铺宽度达：
  - AB 340 V: 4.2 m
  - AB 340 TV: 4.5 m
- 通过装备减宽靴，最小摊铺宽度可达 75 cm。

压实系统

- 装备振动器的 AB 340 V 型熨平板
- 装备夯锤和振动器的 AB 340 TV 型熨平板

AB 340

举例：装备 25 cm 加长块的 AB 340

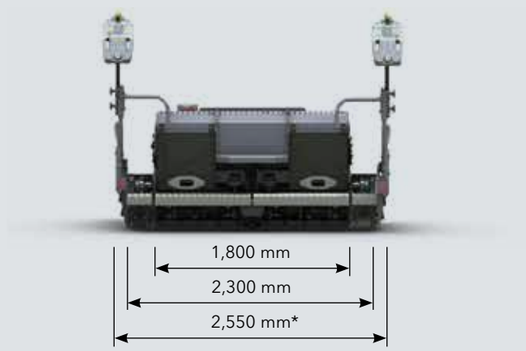

易于运输
*即使装备加长块及熨平板边板，
运输宽度也不超过 2.55 m。

AB 340 TV

举例：装备 55 cm 加长块的 AB 340 TV

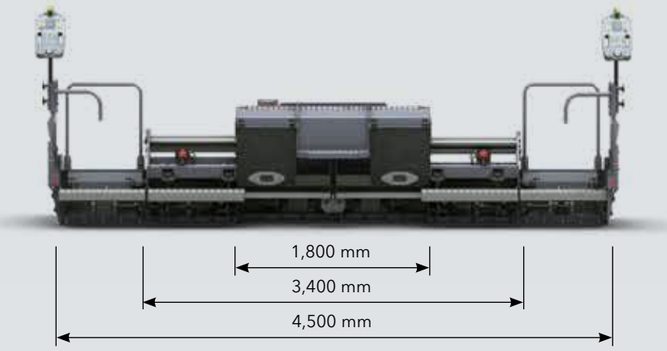

一览图

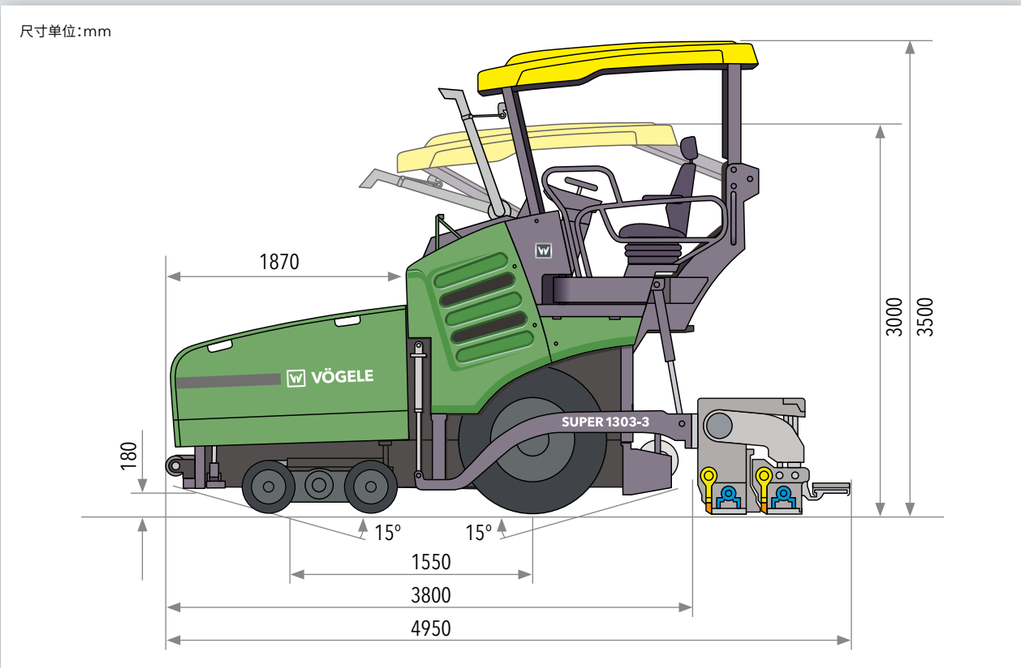

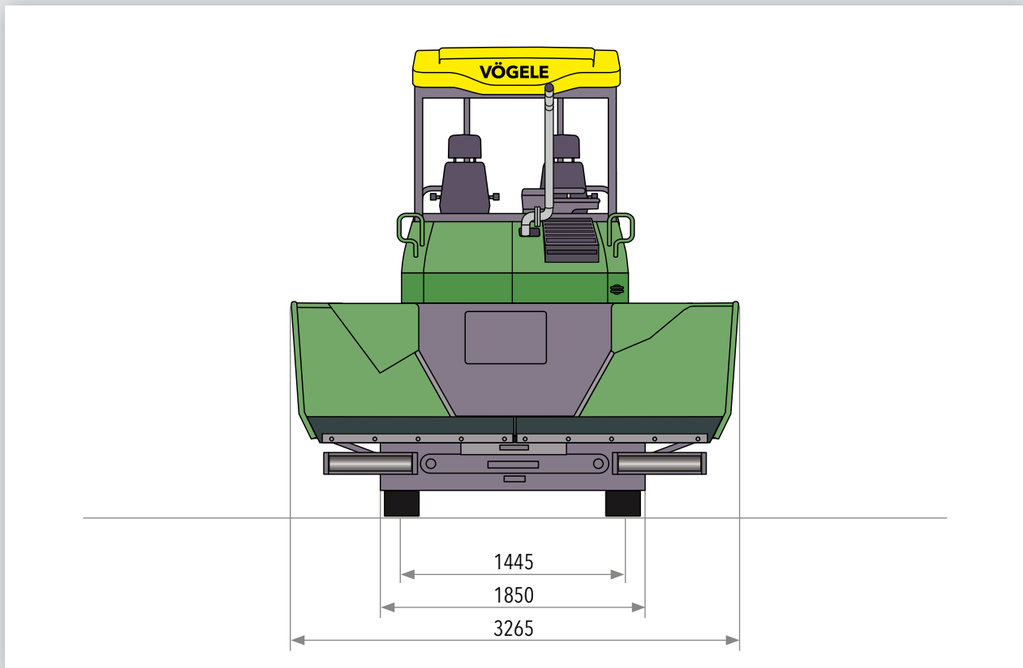

动力总成	
发动机	4 缸液体冷却柴油发动机
制造商	道依茨
型号	TCD 3.6 L4
功率	
（按 DIN 标准）	74.4 kW/2,000 rpm
ECO 模式	68.7 kW/1,600 rpm
排放标准	EC Stage IIIA, US Tier 3
燃油箱容积	100 L

底盘	
前轮	4个，装在前悬架上
轮胎型式	实心橡胶轮胎
轮胎尺寸	460/250 – 310 mm
后轮	2个充气轮胎
轮胎尺寸	365/80 R 20
行走驱动	每侧轮胎独立液压驱动
标准配置	2 个后轮加 2 个前轮驱动 (6x4)
速度	
摊铺	无级变速，最大 30 m/min
行走	无级变速，最大 20 km/h
外侧转弯半径	最小 3.8 m（配有中心转向功能）

料斗	
料斗容量	10 t
宽度	3,265 mm
接料高度	570 mm（料斗底部）
推辊	摆动式
位置	能够前移 80 mm

搅龙及输料器	
输料器	2个，可短时反转，刮板可更换
驱动	两侧输料器独立液压驱动
速度	无级变速（手动或自动）， 最高达 29.4 m/min
搅龙	2个，可反转，叶片可更换
直径	300 mm
驱动	两侧搅龙独立液压驱动
速度	无级变速（手动或自动）， 最高达 85 rpm
搅龙高度	
标准配置	机械式无级调节，幅度 13 cm
选择配置	液压式无级调节，幅度 13 cm

熨平板		
AB 340	基本宽度	1.8 m
	无级变宽范围	1.8 m 到 3.4 m
	最大宽度	4.5 m
	最小摊铺宽度	0.75 m
	宽度减小：通过两个 52.5 cm 的减宽靴实现	
熨平板型式		V, TV
摊铺厚度	最大 25 cm	
熨平板加热	熨平板电加热	
电源	三相交流发电机	

尺寸（运输）及重量		
长度	主机加熨平板	
AB 340	4.95 m	
重量	主机加熨平板	
AB 340 TV	摊铺宽度到 3.4 m	10,400 kg
	摊铺宽度到 4.5 m	11,100 kg

注： **AB =** 液压伸缩式熨平板 **TV =** 装备夯锤和振动器

保留技术改进的权利！

A WIRTGEN GROUP COMPANY

VÖGELE

您的福格勒二维码将直接带领您进入我们网站的超级 1303-3 摊铺机部分。

® ErgoPlus、InLinePave、NAVITRONIC、NAVITRONIC Basic、NAVITRONIC Plus、NIVELTRONIC、NIVELTRONIC Plus、RoadScan、SprayJet、VÖGELE、VÖGELE PowerFeeder、PaveDock、PaveDock Assistant、AutoSet、AutoSet Plus、AutoSet Basic、ErgoBasic 及 VÖGELE-EcoPlus 是位于德国路德维希港的福格勒公司的公共注册商标。PCC是位于德国路德维希港的福格勒公司的德国注册商标。ERGOPLUS、NAVITRONIC Plus、NAVITRONIC BASIC、NIVELTRONIC Plus、SprayJet、VISION、VÖGELE、VÖGELE PowerFeeder、 PaveDock、PaveDock Assistant、AutoSet、AutoSet Plus、AutoSet Basic 和 VÖGELE-EcoPlus，是位于德国路德维希港的福格勒公司在美国专利和商标局注册的商标。不能依据本样本中的资料或图片进行索赔。图片中可能包含选择配置。我们保留技术改进及设计变动的权利。

维特根香港有限公司

Wirtgen Hong Kong Ltd.

Unit C, 20/F., Morrison Plaza,
9 Morrison Hill Road,
Wan Chai Hongkong

香港湾仔摩理臣山道9号
天乐广场20楼C室
电话 : (852) 2526 0022
传真 : (852) 2523 9047
E-mail : marketing.hongkong@wirtgen-group.com

维特根(中国)机械有限公司

Wirtgen (China) Machinery Co., Ltd.

No. 395 Chuang Ye Road,
Langfang Economic & Technical
Development Zone, Langfang,
Hebei Province 065001, P. R. China

中国河北省廊坊经济技术开发区创业路395号
邮政编码 : 065001
电话 : (0316) 2250 100
传真 : (0316) 2250 190
E-mail : marketing.china@wirtgen-group.com

维特根(中国)机械有限公司
上海办事处

Wirtgen (China) Machinery Co., Ltd.
Shanghai Office

Room 405, North Building, Vanke Plaza,
37 Shui Cheng Road South, Changning District,
Shanghai 201103, P. R. China

中国上海市长宁区水城南路37号
万科广场北楼405室
邮政编码 : 201103
电话 : (021) 6270 2568
传真 : (021) 6270 2552
E-mail : marketing-sh.china@wirtgen-group.com

佛山维特根机械有限公司

Wirtgen (Foshan) Machinery Co., Ltd.

No. 41, Xile East Road, Leping Town,
Sanshui District, Foshan,
Guangdong Province 528137, P.R. China

中国广东省佛山市三水区乐平镇西乐大道东41号
邮政编码 528137
电话 : (0757) 8831 3700
传真 : (0757) 8831 3701
E-mail : marketing-fs.china@wirtgen-group.com

维特根(中国)机械有限公司
西安办事处

Wirtgen (China) Machinery Co., Ltd.
Xi'an Office

B1103A, Chuang Ye Square, No. 48, Keji Road,
Hi-tech Zone,
Xi'an 710075, P. R. China

中国西安市高新区科技路48号创业广场B1103A
邮政编码 : 710075
电话 : (029) 8886 9175
传真 : (029) 8886 9177
E-mail : marketing-xa.china@wirtgen-group.com

太仓维特根机械有限公司

Wirtgen (Taicang) Machinery Co., Ltd.

No. 12 Xinmiao Road,
Taicang Economy Development Area,
Jiangsu Province, 215400 P.R. China

江苏省太仓市新苗路12号
邮编 : 215400
电话 : (0512) 8882 9600
传真 : (0512) 8882 9690
E-mail : marketing-tc.china@wirtgen-group.com

维特根(中国)机械有限公司
北京分公司

Wirtgen (China) Machinery Co., Ltd.
Beijing Office

Room C306, First Shanghai Center,
No. 39 Liangmaqiao Road, Chaoyang District,
Beijing 100125, P. R. China

北京市朝阳区亮马桥路39号
第一上海中心C306
邮政编码 : 100125
电话 : (010) 8456 4996
传真 : (010) 8456 3036
E-mail : marketing-bj.china@wirtgen-group.com

维特根(中国)机械有限公司
乌鲁木齐办事处

Wirtgen (China) Machinery Co., Ltd.
Urumqi Office

Room B,19/F, Tower of China Merchants Bank,
No. 2 Huanghe Road,
Urumqi 830000, P. R. China

中国新疆乌鲁木齐市
黄河路2号招商银行大厦19楼B座
邮政编码 : 830000
电话 : (0991) 559 8766
传真 : (0991) 559 8767
E-mail : marketing-urumqi.china@wirtgen-group.com

2952560 CN/02.21