HD+ 70i VV-HF

HD+ 70i VV-HF -

2

2 ;

		HD+ 70i VV-HF
ROPS	kg	7180
	kg	7350
,	kg	9800
, /	kg	3745/3605
, /	kg/cm	25,0/24,0
	mm	1635
, /	mm	60/60
, /	mm	750/750
,	mm	340
,	mm	4230
,		/
,		/
, /	mm	17/17
,		
		DEUTZ
		TCD 2.9 L4
		4
ISO 14396, / /		55,4/75,3/2500
SAE J1349, / /		55,4/74,2/2500
EU/USA		
,	L	120
, /		/
,		Hammtronic
,	km/h	0-6,0
,	km/h	0-12,0
, /	%	35/40
, , I/II	Hz	45/67
, , I/II	Hz	45/67
, , I/II	mm	0,63/0,35
, , I/II	mm	0,63/0,35
, , I/II	kN	74/92
, , I/II	kN	74/92
,		
,		,
+/-	°	37
+/-	°	10
,		
,		/
,	L	700

, : /
,
,
,
,
,
,
,
,
, : / /
,
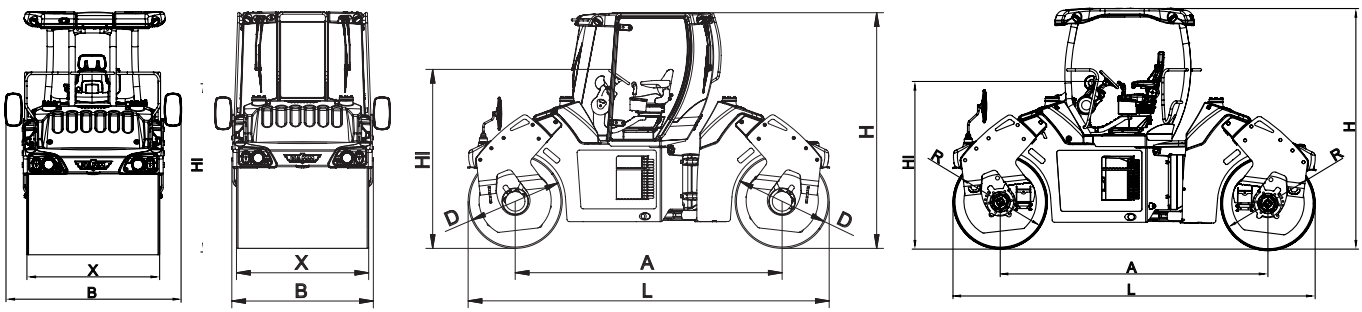
	L	**4480**	
	B	**1620**	
	H	**2890**	
	A	**3340**	
	X	**1500/1500**	
	D	**1140/1140**	
, ,	**Hl**	**2080**