HD+ 80i VT

HD+ 80i VT -

-
- 2 ;
-
-
-
-
-

		HD+ 80i VT
ROPS	kg	7210
	kg	7380
,	kg	9840
, /	kg	3930/3450
,	kg	862,5
,	kg/cm	23,4
, /		17,0.8,6/VX0.PLO
	mm	1780
, /	mm	60/60
, /	mm	750/750
,	mm	340
,	mm	4140
,		/
,	mm	17
,		11.00-20
		DEUTZ
		TCD 2.9 L4
		4
ISO 14396, / /		55,4/75,3/2500
SAE J1349, / /		55,4/74,2/2500
EU/USA		III B / Tier 4
,	L	120
, /		/
,		
,	km/h	0-6,0
,	km/h	0-12,0
, /	%	30/40
, , I/II	Hz	48/58
, , I/II	mm	0,61/0,33
, , I/II	kN	77/63
,		
,		,
+/-	°	37
+/-	°	10
,		
,		/
,	L	700
,		
,		
,	L	18

, : / , , , , , , , , , , : / / , HCQ, HCQ, / , , , : 4 , , , , ROPS, , , , , , ,
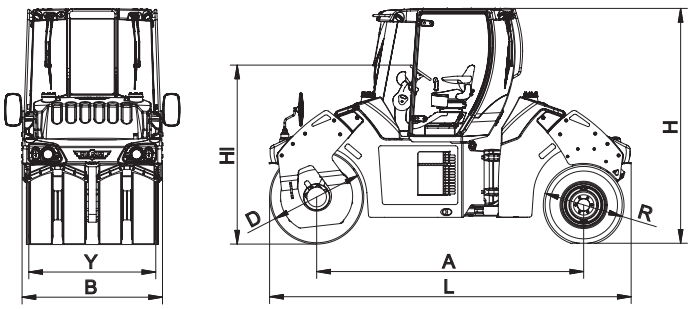
	L	**4480**	
	B	**1800**	
	H	**2890**	
	A	**3340**	
	X	**1680**	
	D	**1140**	
	Y	**1614**	
	R	**1030**	
, ,	**Hl**	**2080**