HD O90V

HD O90V -

		HD O90V
	kg	9180
,	kg	11830
, /	kg	4585/4595
, /	kg/cm	27,3/27,4
	mm	1780
, /	mm	65/65
, /	mm	790/790
,	mm	330
,	mm	3961
,		/
,		/
, /	mm	17/20
		DEUTZ
		TCD 2012 L04 2V
		4
ISO 14396, / /		100,0/136,0/2300
SAE J1349, / /		100,0/134,0/2300
EU/USA		
,	L	185
, /		/
,	km/h	0-7,4
,	km/h	0-14,8
, /	%	30/40
, , I/II	Hz	42/50
, , I/II	mm	0,66/0,37
, , I/II	kN	75/60
, , I/II	Hz	33/39
, , I/II	mm	1,25/1,25
, , I/II	kN	92/128
,		
,		,
+/-	°	39
+/-	°	10
,		
,		/
,	L	900

1 ,
,
2
,
,
,
,
2 ,
,
,
,
,

	L	**4600**	
	B	**1810**	
	H	**3040**	
	A	**3400**	
	X	**1680/1680**	
	D	**1200/1200**	
, ,	**Hl**	**2360**	

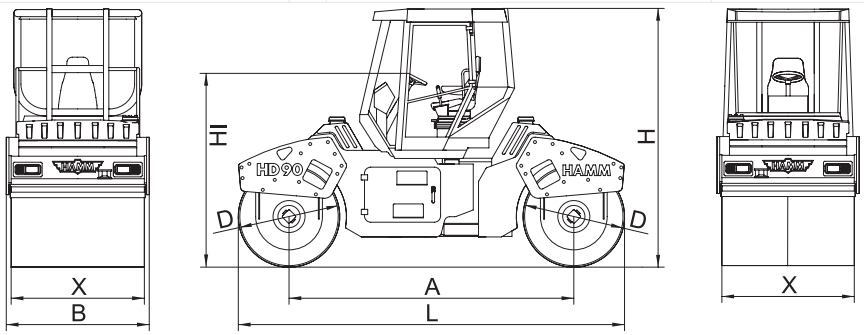

HD O90V

HD O90V -